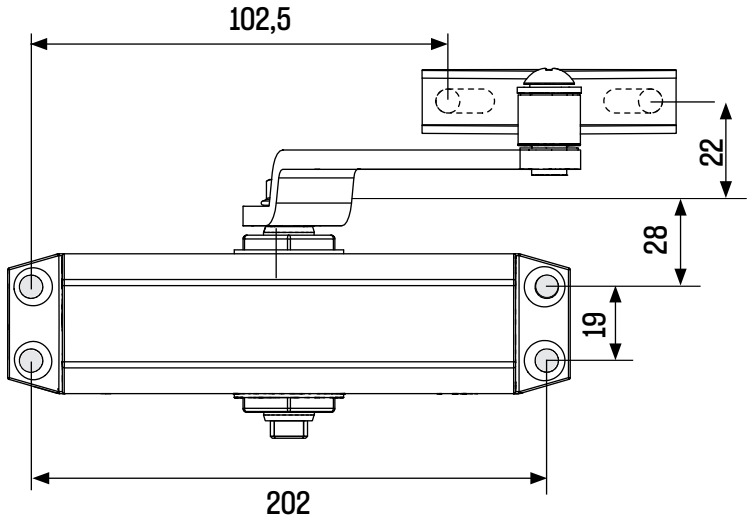
102,5
22
28
19
202