INSTRUKCJA MONTAŻU
DRZWI OPTIMA
OŚCIEŻNICE ALUTHERM

INSTALLATION MANUAL
OPTIMA DOORS
ALUTHERM DOOR FRAMES

MONTAGEANLEITUNG
OPTIMA TÜREN
ALUTHERM ZARGEN

ИНСТРУКЦИЯ ПО МОНТАЖУ ДВЕРЕЙ
OPTIMA ДВЕРНЫЕ РАМЫ ALUTHERM

SZERELÉSI ÚTMUTATÓ
OPTIMA ALUTHERM KERET

M.23.385

Gerda Sp. z o.o., Sokołów ul. Sokołowska 49, 05-806 Komorów
email: gerda.bh@gerda.pl, www.gerda.pl

Instrukcja montażu drzwi Optima z ościeżnicą Alutherm

RC2/RC3

GERDA®

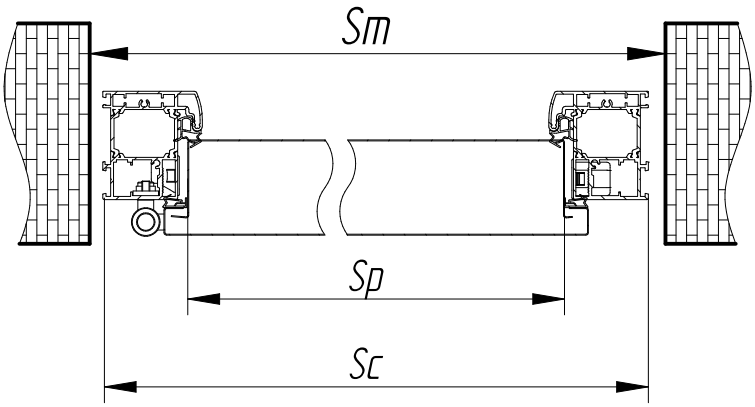

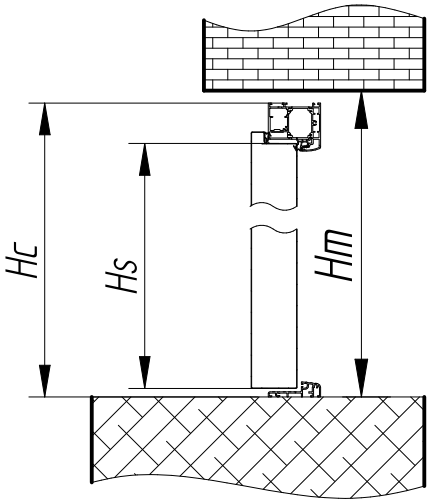

Rozmiar 1)	Model drzwi 2)	DRZWI 3)		OŚCIEŻNICE 4)		ZALECANY OTWÓR MONTAŻOWY* 5)	
		Wysokość skrzydła w przyldze (Hs) 6)	Szerokość skrzydła w przyldze (Sp) 7)	Całkowita wysokość ościeżnicy (Hc) 8)	Całkowita szerokość ościeżnicy (Sc) 9)	Zalecana wysokość otworu montażowego od poziomu "0" (Hm) 10)	Zalecana szerokość otworu montażowego (Sm) 11)
80N	OPTIMA	2025	782	2087	888	2097	908
80	OPTIMA	2025	812	2087	918	2097	938
90N	OPTIMA	2025	882	2087	988	2097	1008
90E	OPTIMA	2025	925	2087	1031	2097	1051
100E	OPTIMA	2025	1025	2087	1131	2097	1151

1) [Rozmiar] [Size] [GrÖße] [Размер] [Méret]
2) [Model drzwi] [Door model] [Türmodell] [Модель двери] [Ajtó típus]
3) [Drzwi] [Door] [Türblatt] [Двери] [Ajtólap]
4) [Ościeżnice] [Door frames] [Rahmen] [Дверная рама] [Ajtókeret]
5) [Zalecany otwór montażowy*] [Recommended installation opening*] [Empfohlene Maße der Maueröffnung] [Рекомендуемый монтажный проём*] [Ajánlott beépítési méret*]
6) [Wysokość skrzydła w przyldze (Hs)] [Leaf height to the rabbet (Hs)] [Flügelhöhe im Falz (Hs)] [Высота створки в притворе (Hs)] [Ajtólap magassága (Hs)]
7) [Szerokość skrzydła w przyldze (Sp)] [Leaf width to the rabbet (Sp)] [Flügelbreite im Falz (Sp)] [Ширина створки в притворе (Sp)] [Ajtólap szélessége (Sp)]
8) [Całkowita wysokość ościeżnicy (Hc)] [Total frame height (Hc)] [Höhe Rahmenaußenmaß (Hc)] [Полная высота дверной рамы (Hc)] [Ajtókeret teljes magassága (Hc)]
9) [Całkowita szerokość ościeżnicy (Sc)] [Total frame width (Sc)] [Breite Rahmenaußenmaß (Sc)] [Полная ширина дверной рамы (Sc))] [Ajtókeret teljes szélessége (Sc)]
10) [Zalecana wysokość otworu montażowego od poziomu "0" (Hm)] [Recommended height of the opening from "0" level (Hm)] [Empfohlene Höhe der Maueröffnung ab Ebene "0"(Hm)] [Рекомендуемая высота монтажного проёма от отметки "0" (Hm)] [Ajánlott beépítési méret magasság "0" mérettől (Hm)]
11) [Zalecana szerokość otworu montażowego (Sm)] [Recommended width of the opening (Sm)] [Empfohlene Breite der Maueröffnung (Sm)] [Рекомендуемая ширина монтажного проёма (Sm)] [Ajánlott beépítési méret szélesség (Sm) - től]

ALUTHERM [OPTIMA]

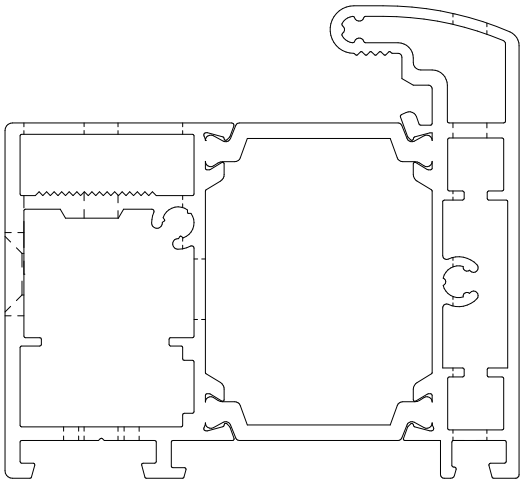

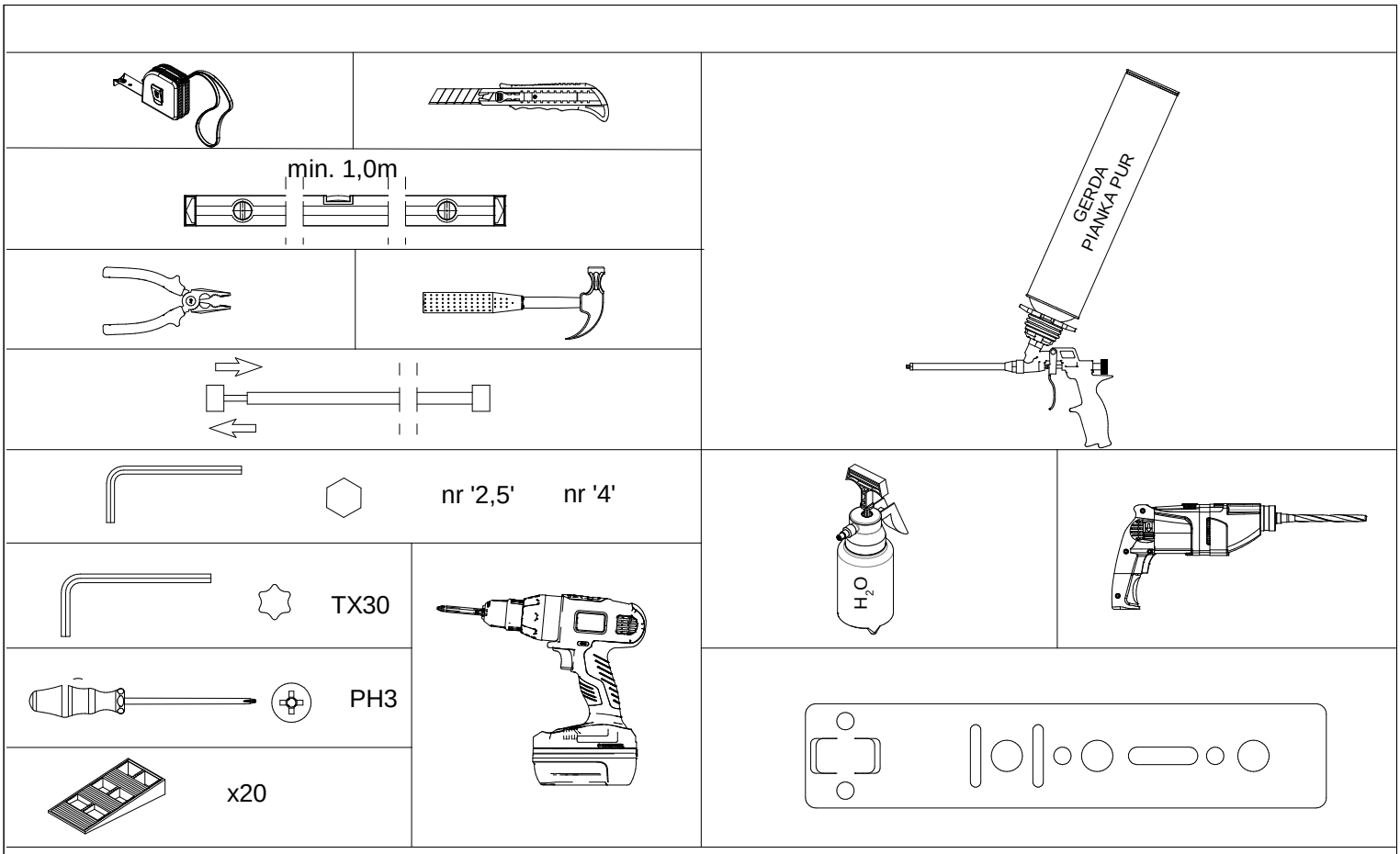
min. 1,0m
GERDA
PIANKA PUR
nr '2,5'
nr '4'
TX30
PH3
x20
H_2O

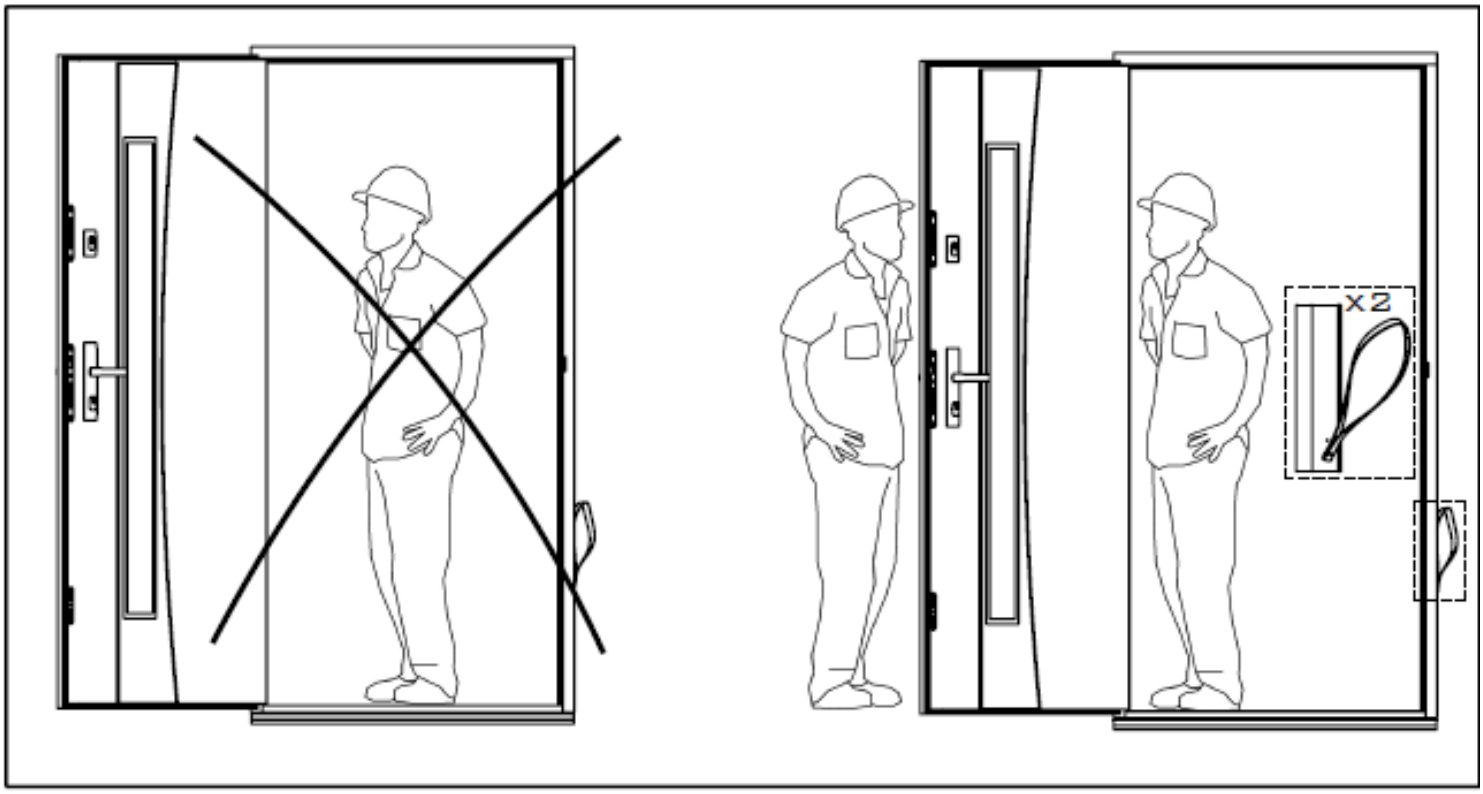
x2

1

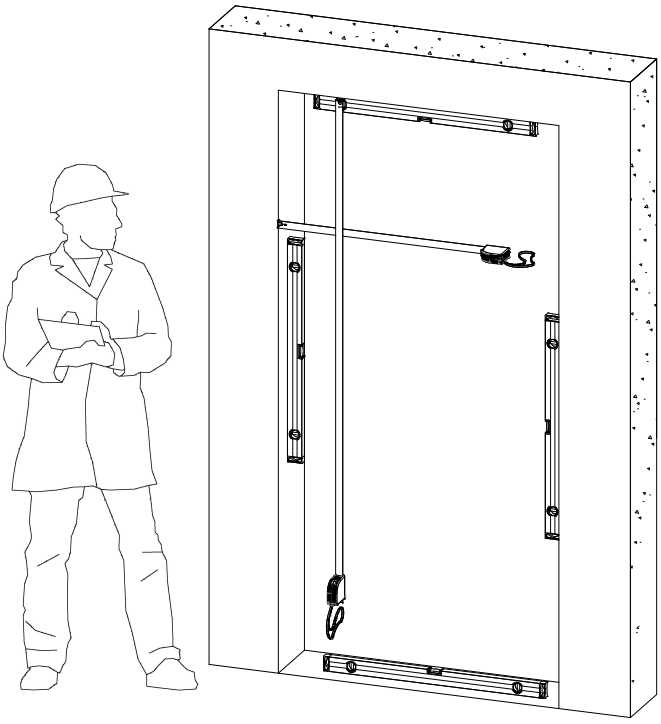

2A

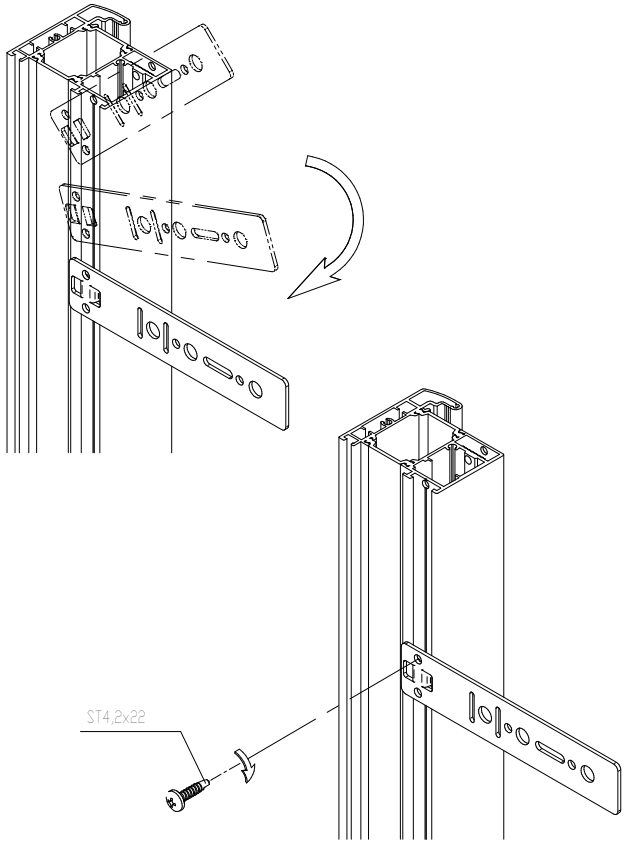

2B

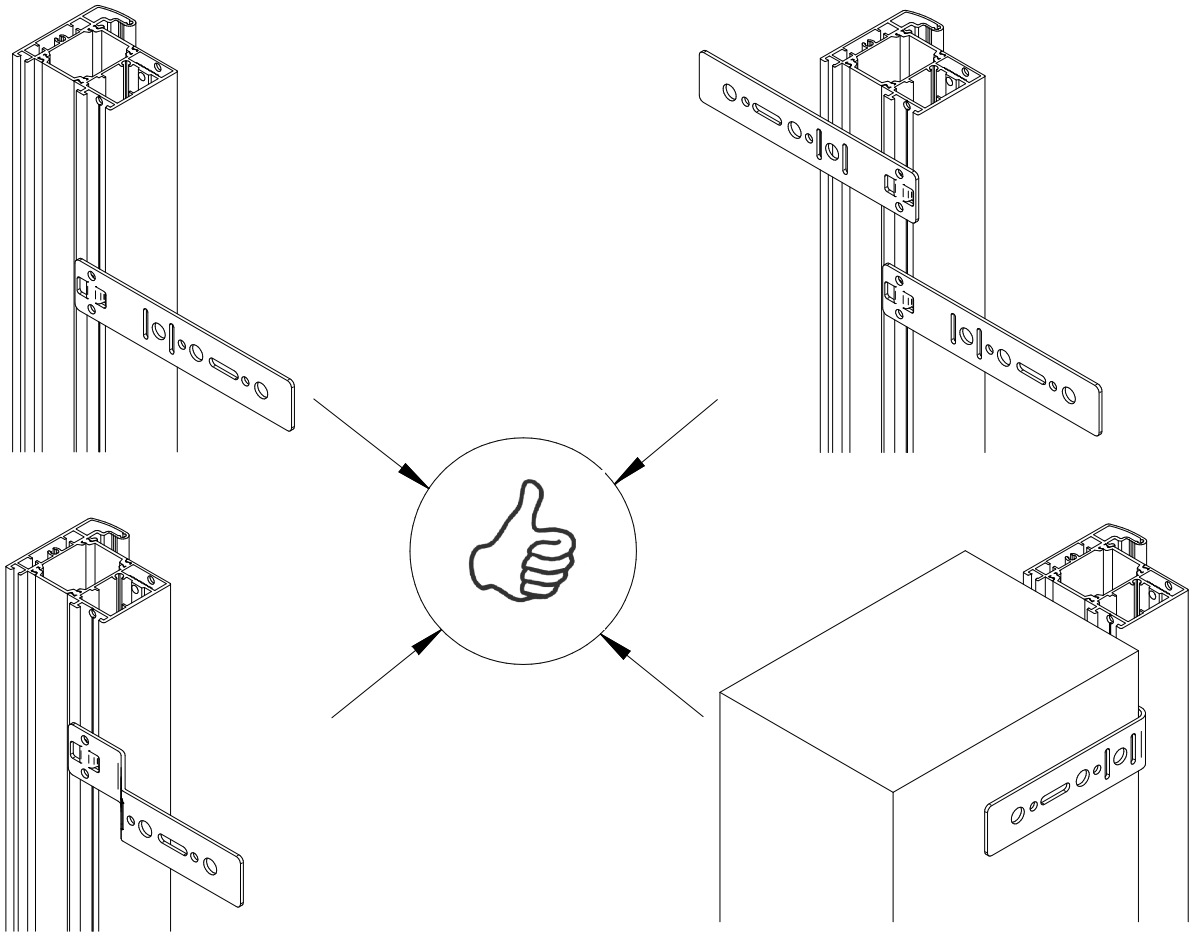

3

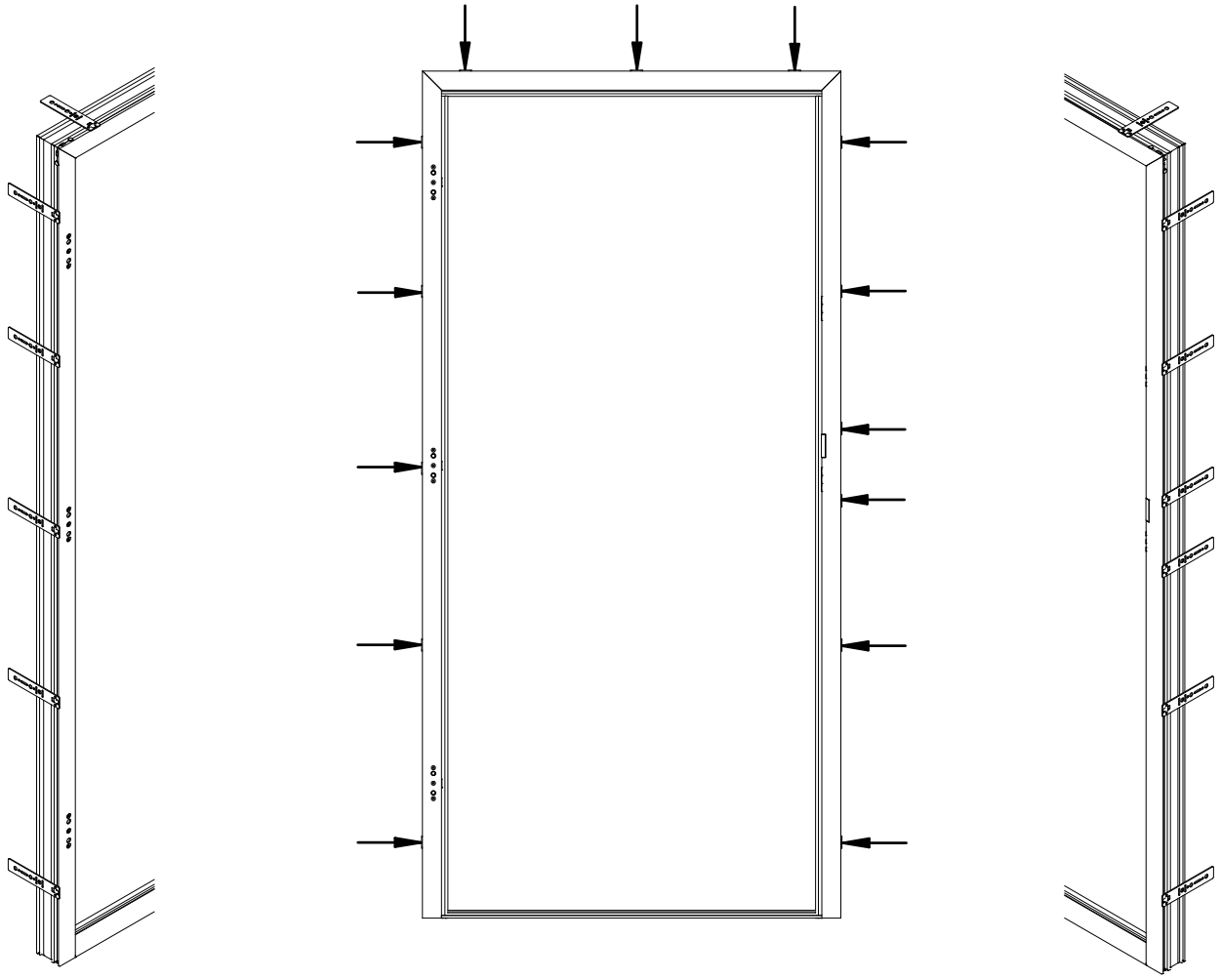

4

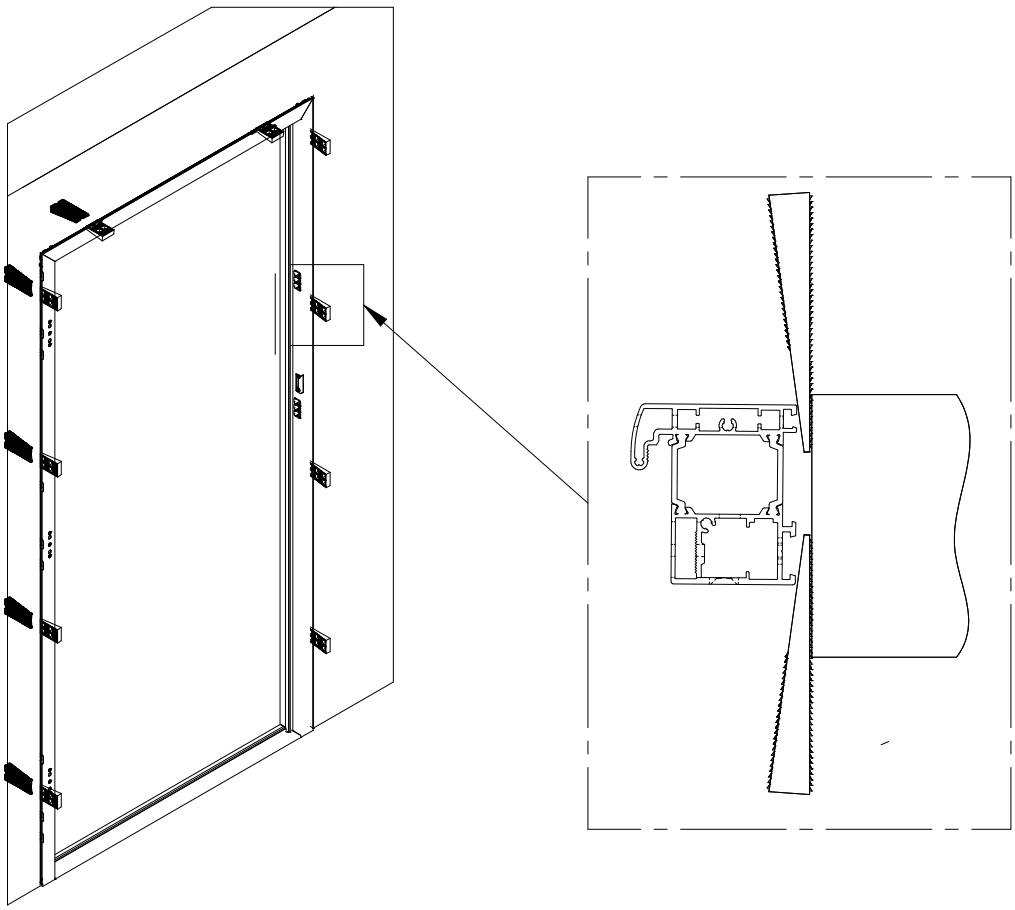

5

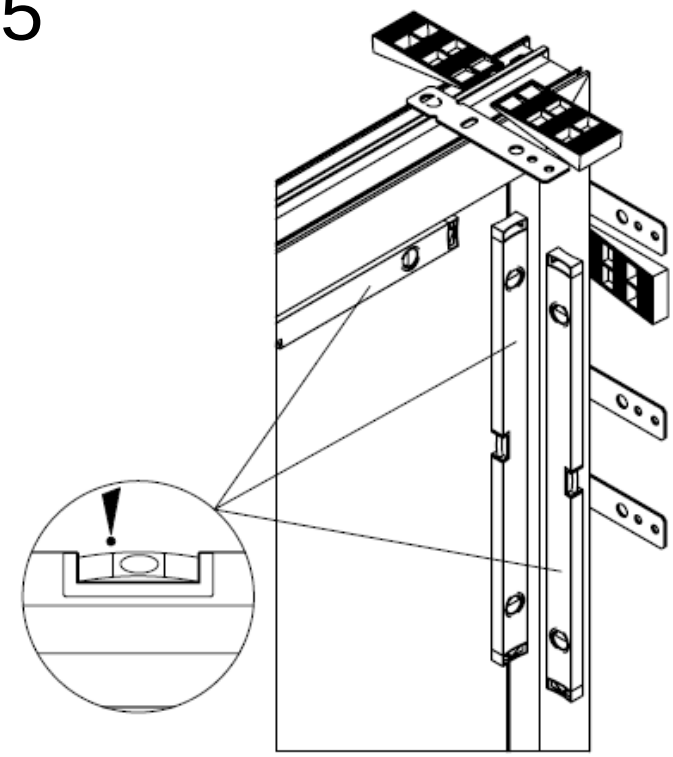

6

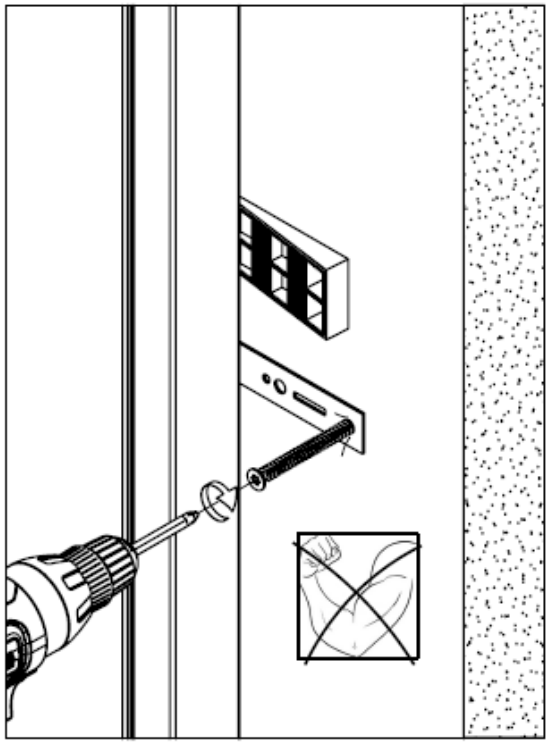

7A

Montaż za pomocą wkrętów 1)

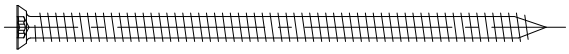

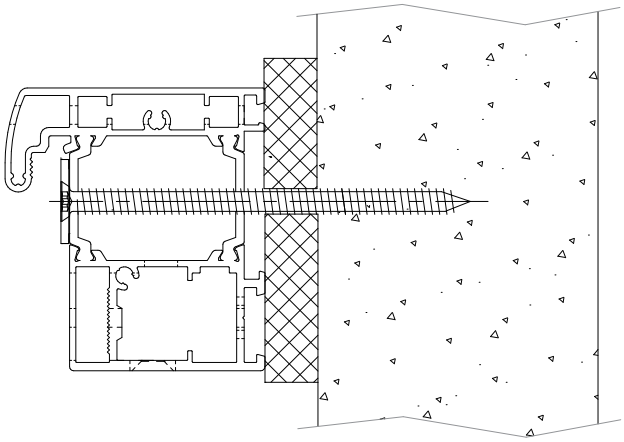

1) [Montaż za pomocą wkrętów] [Mounting with screws] [Montage mit Schrauben] [Крепление винтами]

7B

Montaż za pomocą kołków montażowych 1)

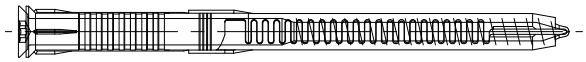

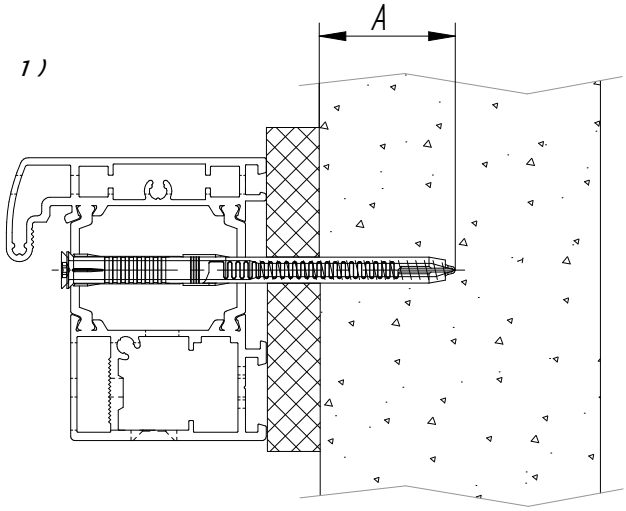

1) [Montaż za pomocą kołków montażowych] [Mounting with mounting pins] [Montage mit Dübeln]] [Монтаж с помощью монтажных штифтов]

7C

MONTAŻ ZA POMOCĄ DYBLI METALOWYCH 1)

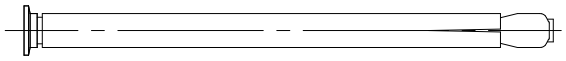

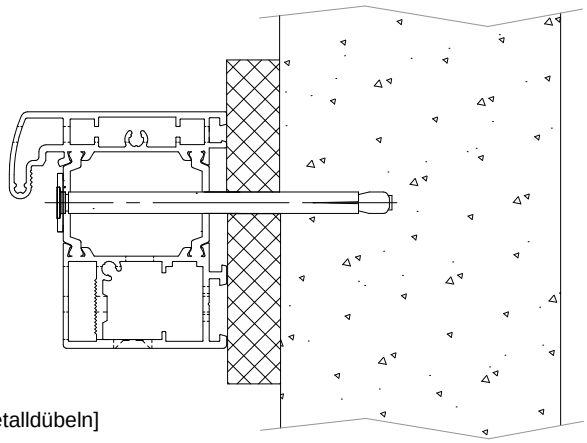

1) [Montaż za pomocą dybli metalowych] [Mounting with metal dowels] [Montage mit Metalldübeln] [Крепление металлическими дюбелями]

7D

WKRĘTY OŚCIEŻNICOWE 1)			
LP.	TYP 2) WKRĘTA	RODZAJ PODŁOŻA 3)	GŁĘBOKOŚĆ 4) ZAKOTWIENIA (A)
1	RA-P	BETON ZWYKŁY (1) 5)	30
2		CEGŁA CERAMICZNA, PEŁNA (2) 6)	40
3		CEGŁA SIIKATOWA, PEŁNA (3) 7)	40
4		PUSTAK CERAMICZNY (4) 8)	60
5		CEGŁA SILIKATOWA, DRĄŻONA (5) 9)	60
6		BETON KOMÓRKOWY (6) 10)	60

1) [Wkręty ościeżnicowe] [Frame screws] [Rahmenschrauben] [Рамочные винты]

2) [Typ wkręta] [Screw type] [Schraubentyp] [Тип винта]

3) [Rodzaj podłoża] [Type of substrate] [Untergrund] [Тип подложки]

4) [Głębokość zakotwienia(A)] [Anchorage depth(A)] [Verankerungstiefe(A)] [Глубина анкеровки (A)]

5) [(1) beton zwykły, niezarysowany, zbrojony lub niezbrojony, klasy C20 /25 + C50/60 wg normy PN-EN 206+A1:2016]
[(1) normal, non-cracked, reinforced or unreinforced concrete, class C20 / 25 + C50 / 60 according to PN-EN 206 + A1: 2016]
[(1) Normalbeton, ungerissen, bewehrt oder unbewehrt, Klasse C20 / 25 + C50 / 60 gemäß PN-EN 206 + A1: 2016]
[(1) обычный бетон без трещин, армированный или неармированный, класс C20 / 25 + C50 / 60 согласно PN-EN 206 + A1: 2016]

6) [(2) cegła ceramiczna ,pełna, klasy 20 wg normy PN-EN 771-1+A1:2015] [(2) solid ceramic brick, class 20 according to PN-EN 771-1 + A1: 2015]
[(2) massiver Keramikziegel, Klasse 20 gemäß PN-EN 771-1 + A1: 2015] [(2) полнотелый керамический кирпич класса 20 по PN-EN 771-1 + A1: 2015]

7) [(3) cegła silikatowa, pełna, klasy 20 wg normy PN-EN 771-2+A1:2015] [(3) silicate brick, solid, class 20 according to PN-EN 771-2 + A1: 2015]
[(3) massiver Silikatstein, Klasse 20 gemäß PN-EN 771-2 + A1: 2015] [(3) силикатный кирпич, полнотелый, класс 20 по PN-EN 771-2 + A1: 2015]

8) [(4) pustak ceramiczny, poryzowany (z otworami), klasy 15 wg normy PN-EN 771-1+A1:2015; grubość ścianki: 12 mm]
[(4) ceramic block, porous (with holes), class 15 according to PN-EN 771-1 + A1: 2015; wall thickness: 12 mm]
[(4) Keramikblock, porös (mit Löchern), Klasse 15 gemäß PN-EN 771-1 + A1: 2015; Wandstärke: 12 mm]
[(4) керамический блок, пористый (с отверстиями), класс 15 согласно PN-EN 771-1 + A1: 2015; толщина стенки: 12 мм]

9) [(5) cegła silikatowa, z otworami (drążonymi), klasy 15 wg normy PN-EN 771-2+A1:2015; grubość ścianki:40 mm]
[(5) silicate brick with holes (hollow), class 15 according to PN-EN 771-2 + A1: 2015; wall thickness: 40 mm]
[(5) Silikatziegel mit Löchern (hohl), Klasse 15 gemäß PN-EN 771-2 + A1: 2015; Wandstärke: 40 mm]
[(5) силикатный кирпич с отверстиями (пустотелый) класса 15 по PN-EN 771-2 + A1: 2015; толщина стенки: 40 мм]

10) [(6) autoklawizowany beton komórkowy klasy 2 (według średniej wytrzymałosci na ściskanie). o klasie gęstości min. 400, wg normy PN-EN 771-4+A1:2015]
[(6) class 2 autoclaved aerated concrete (according to average compressive strength). with a density class of min. 400, according to PN-EN 771-4 + A1: 2015]
[(6) Porenbeton der Klasse 2 (gemäß durchschnittlicher Druckfestigkeit). mit einer Dichteklasse von min. 400 gemäß PN-EN 771-4 + A1: 2015]
[(6) автоклавный газобетон 2 класса (по средней прочности на сжатие). с классом плотности мин. 400, согласно PN-EN 771-4 + A1: 2015]

8

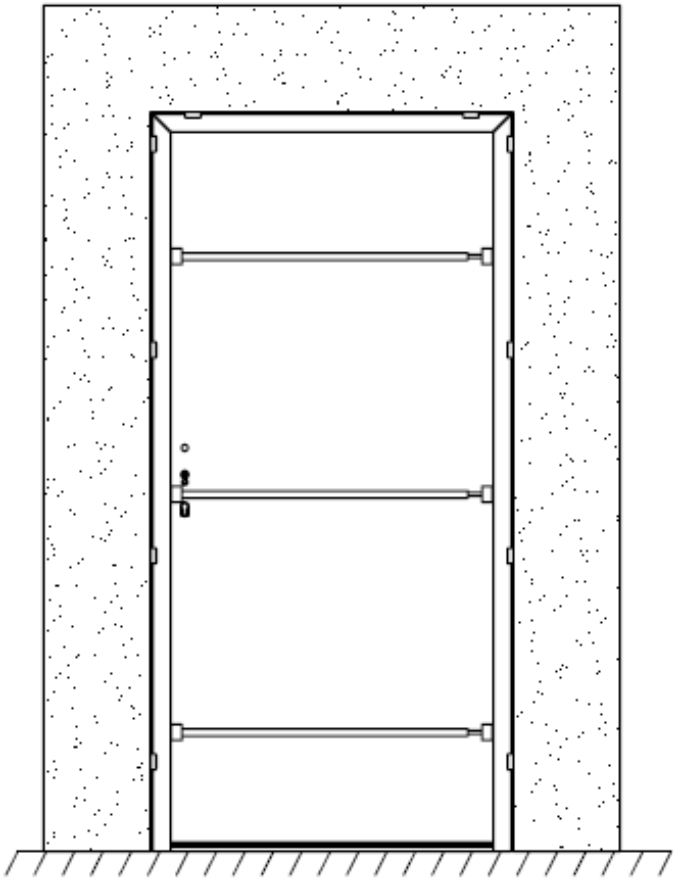

9

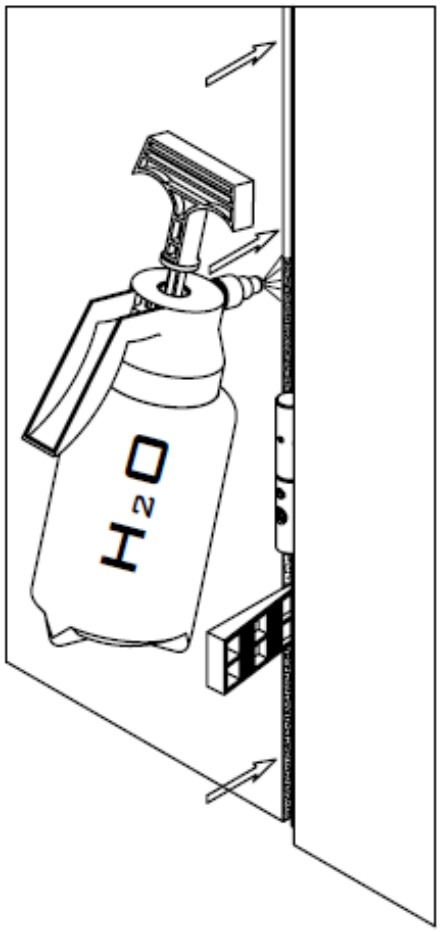

10

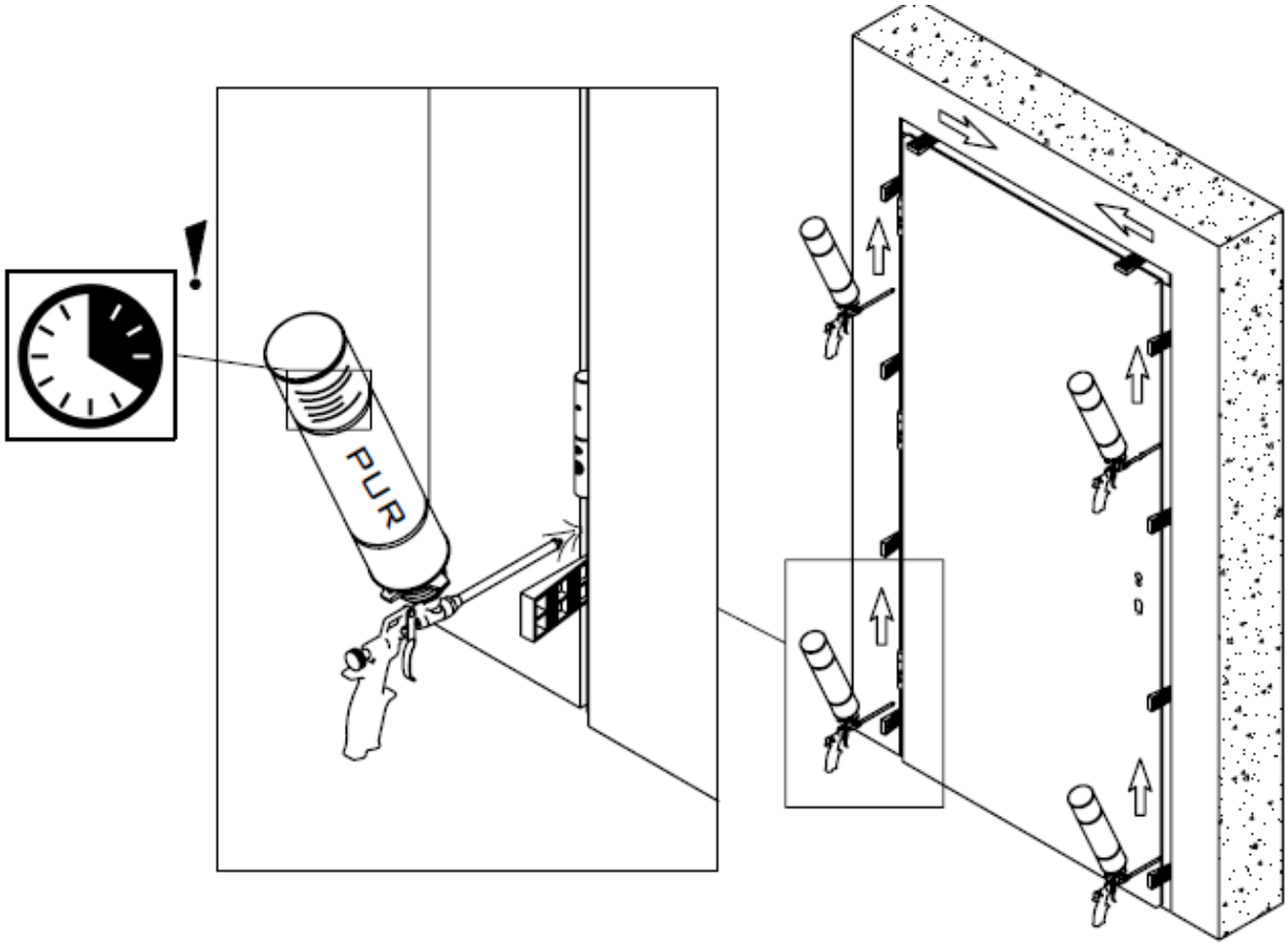

11

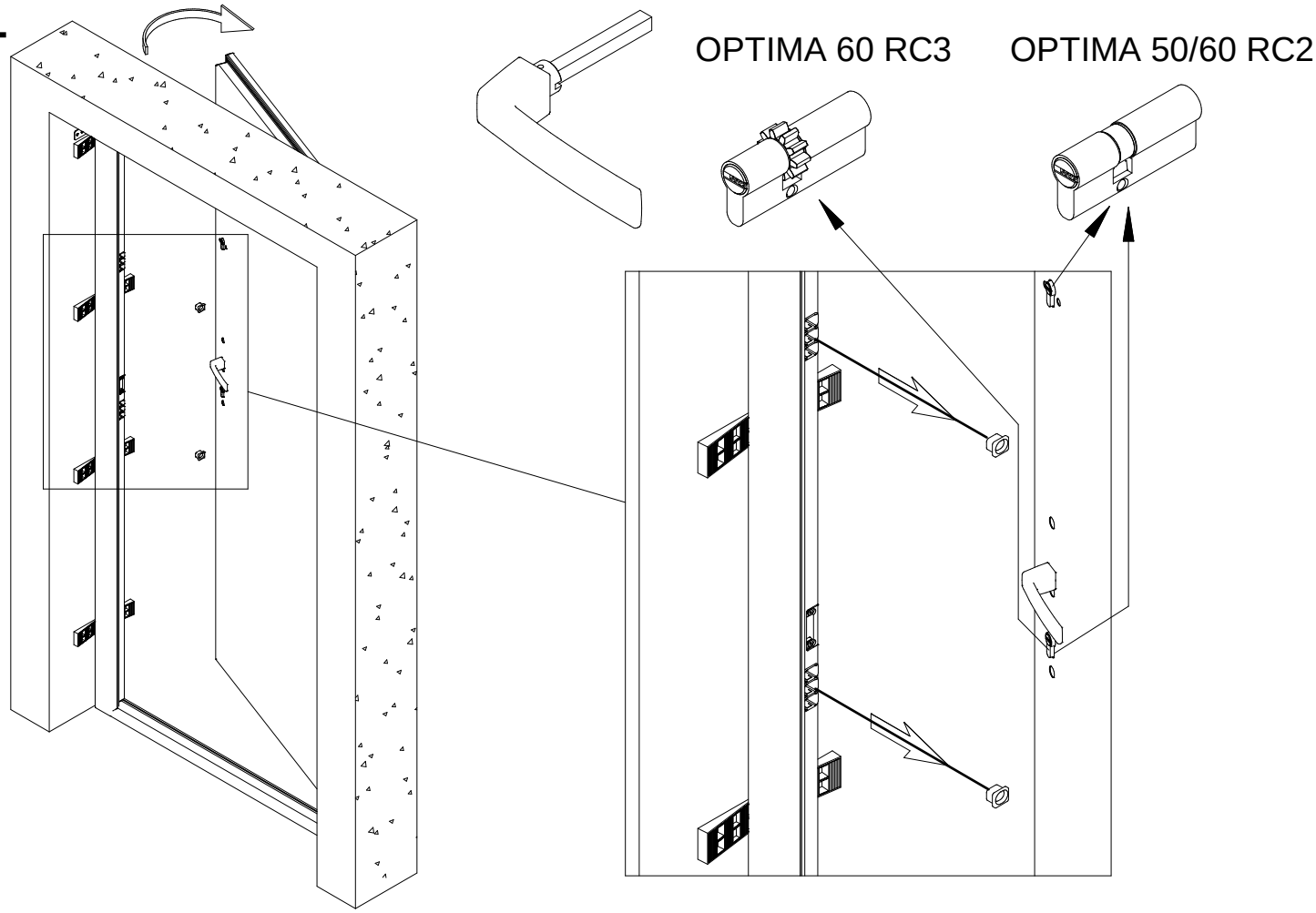

12

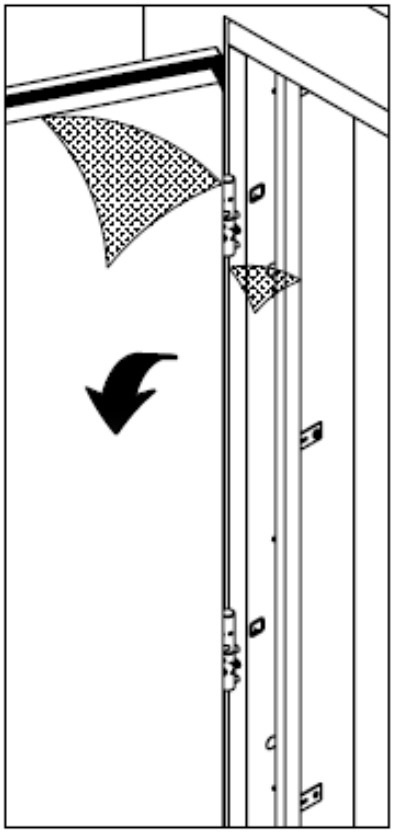

12A

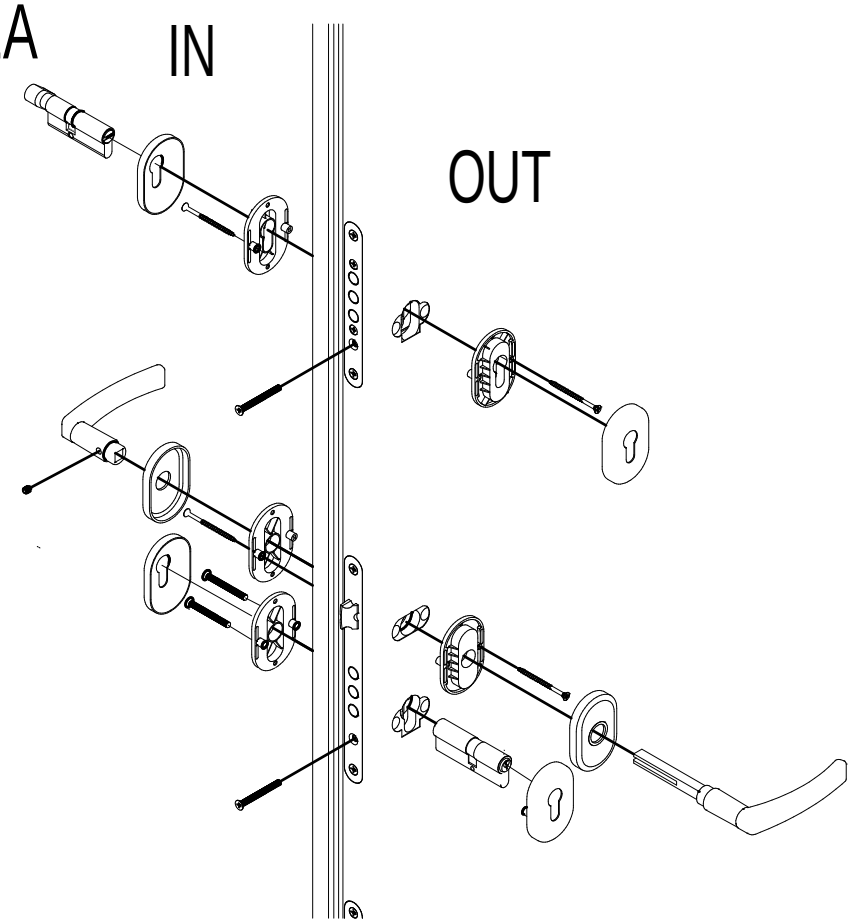

12B

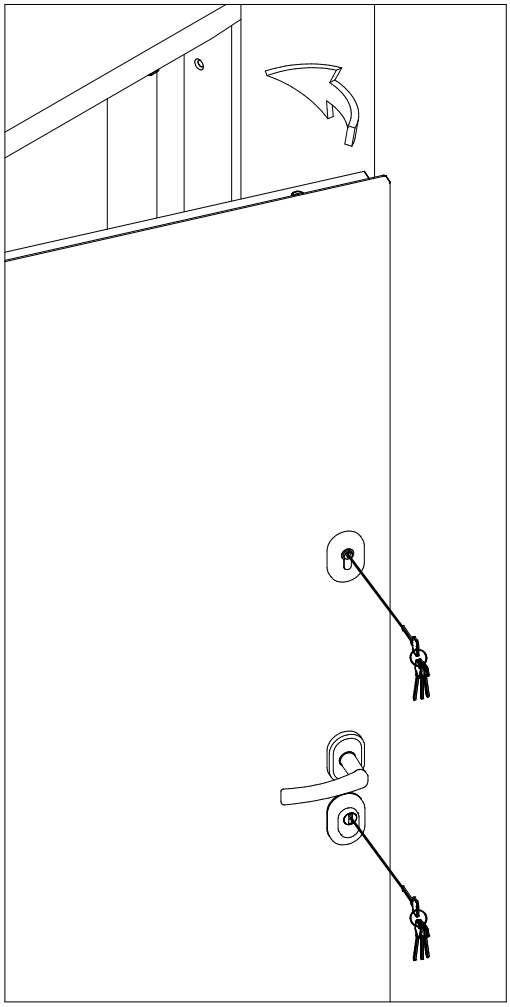

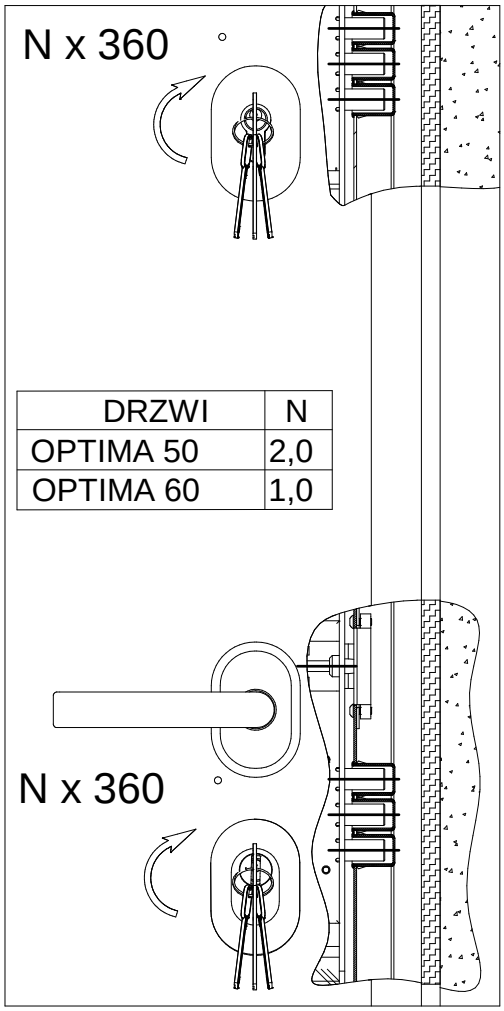

DRZWI	N
OPTIMA 50	2,0
OPTIMA 60	1,0

12C

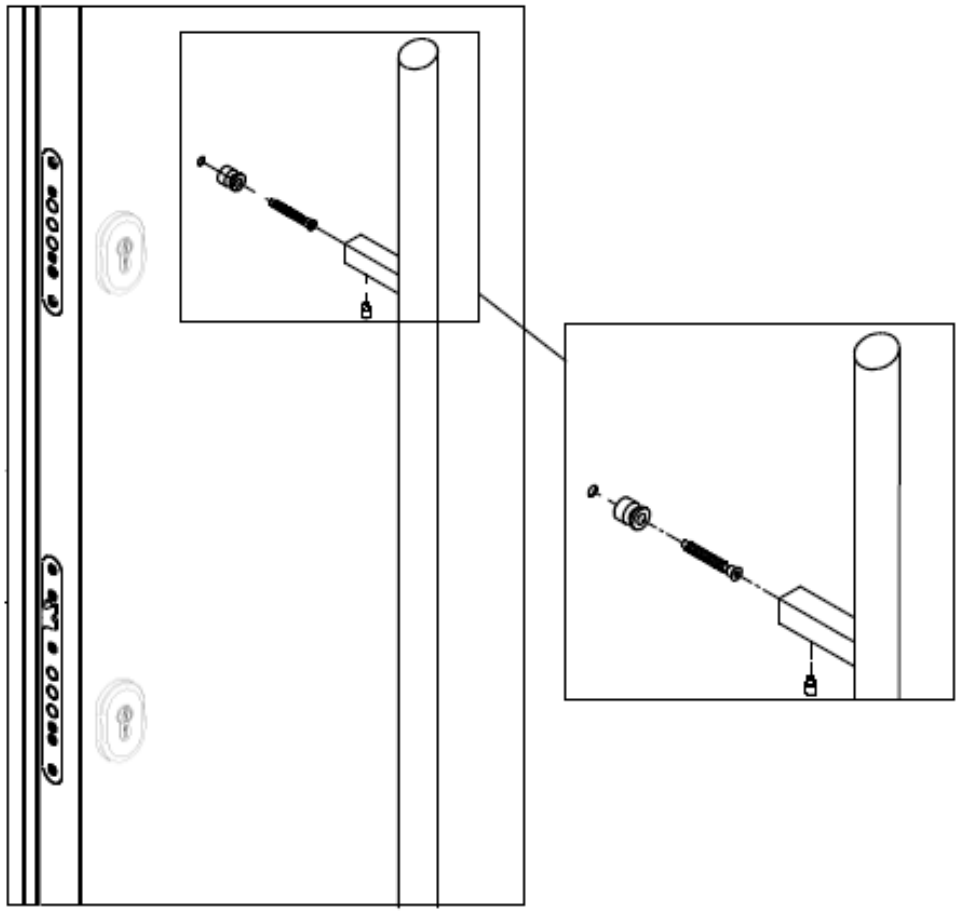

13A

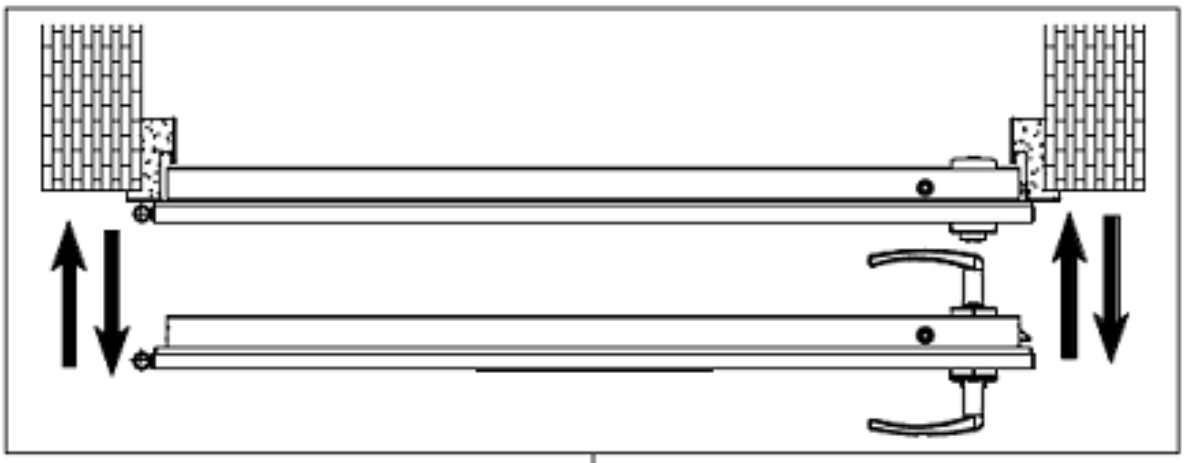

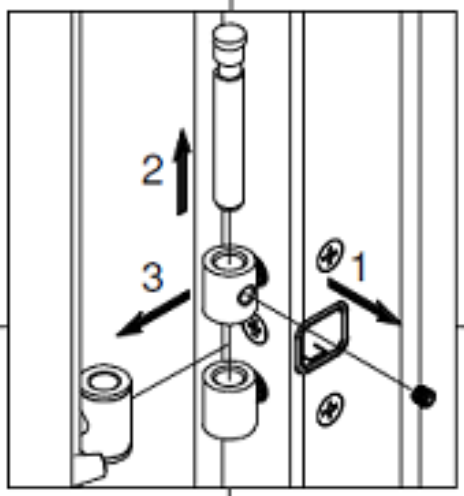

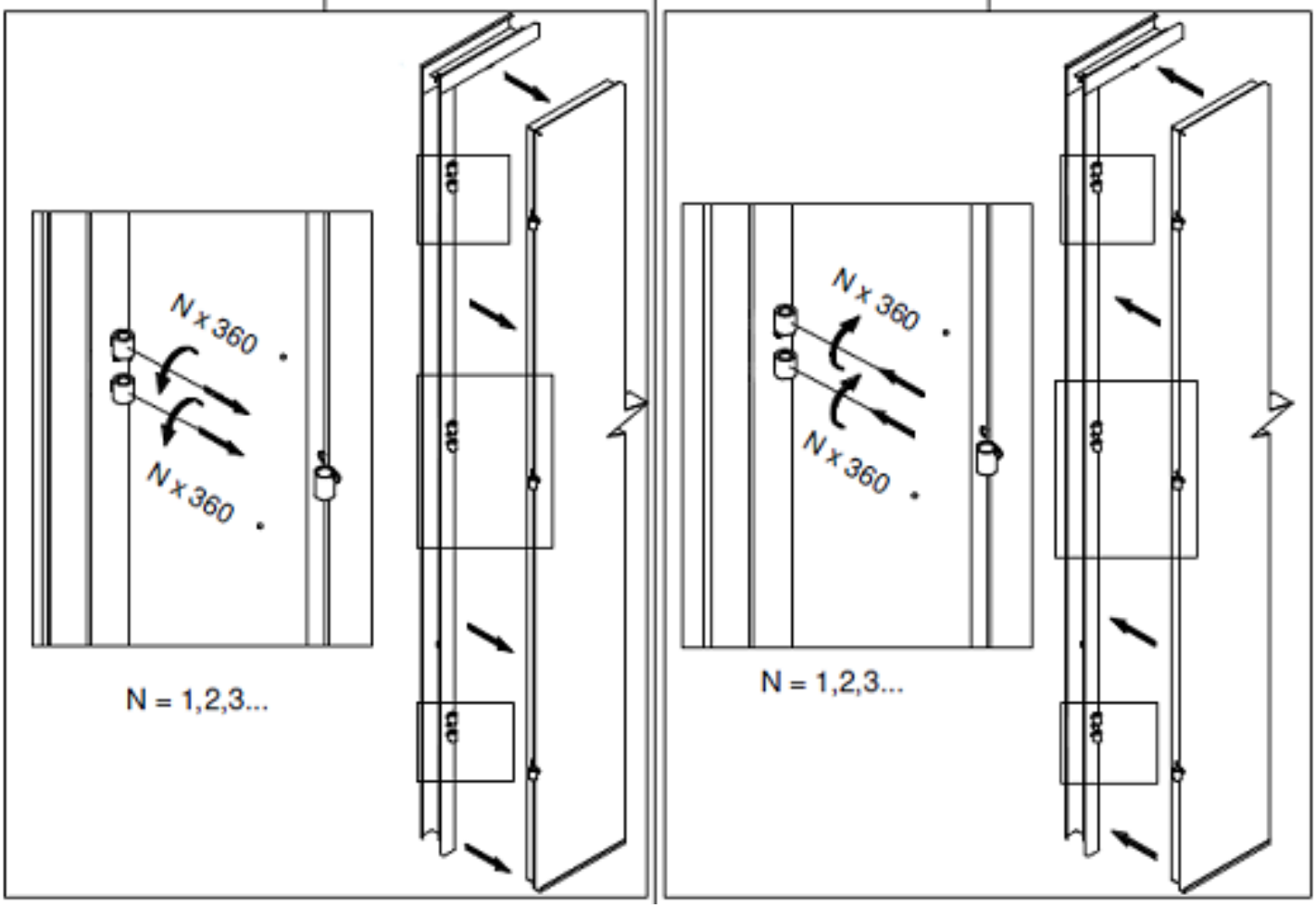

13B

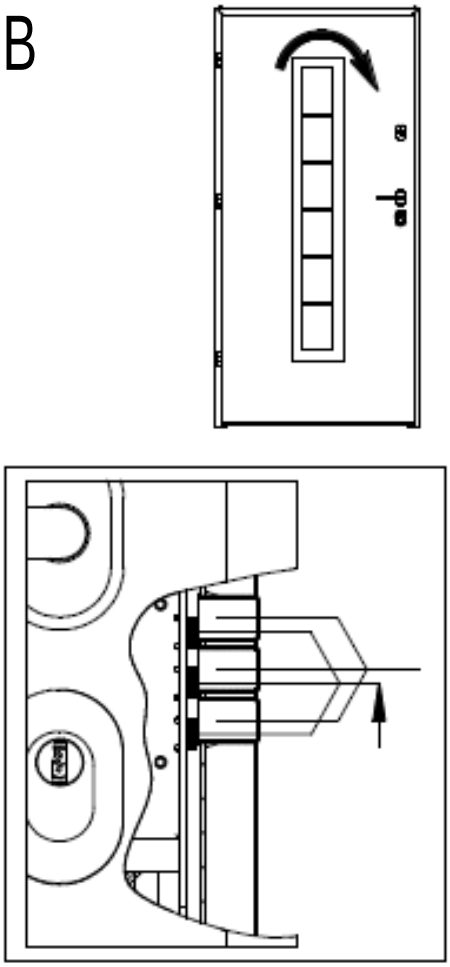

13C

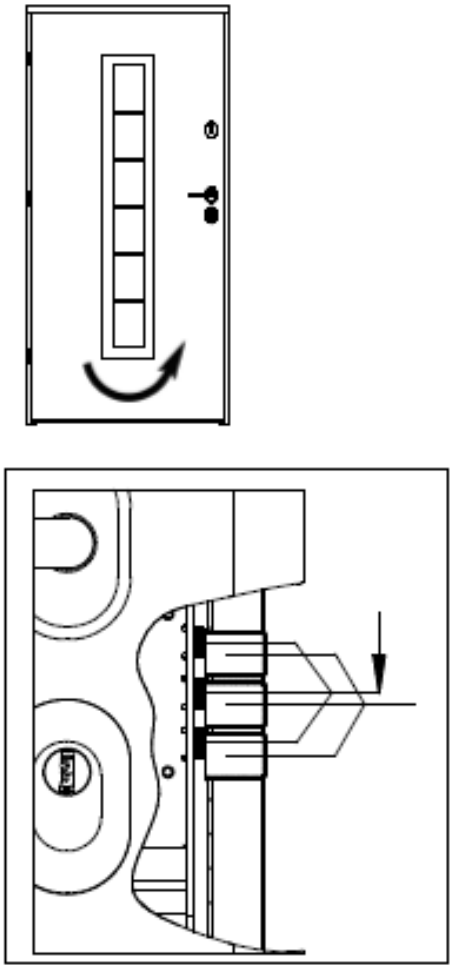

13D

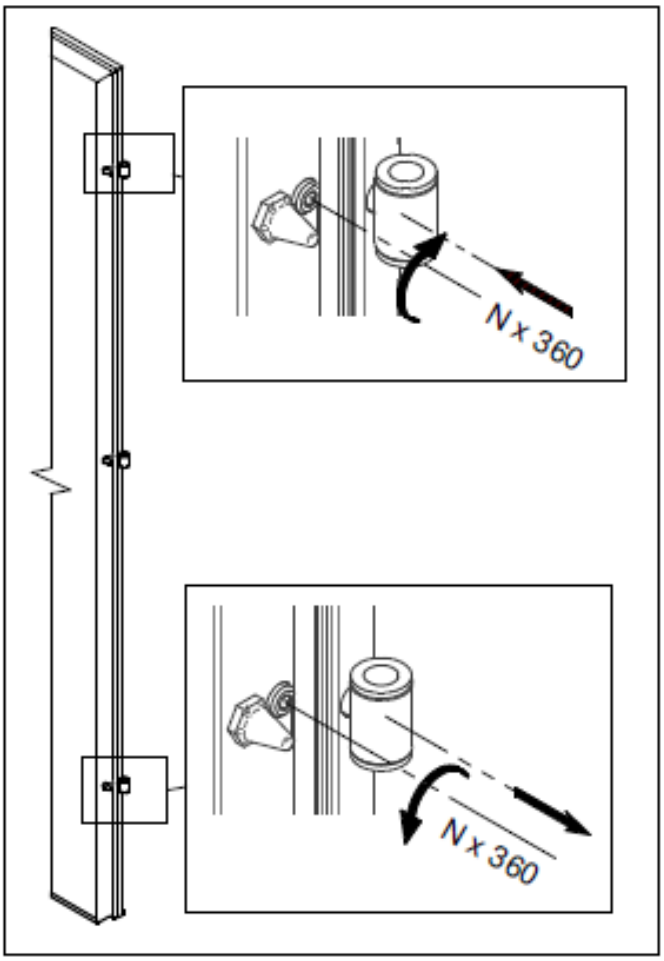

13E

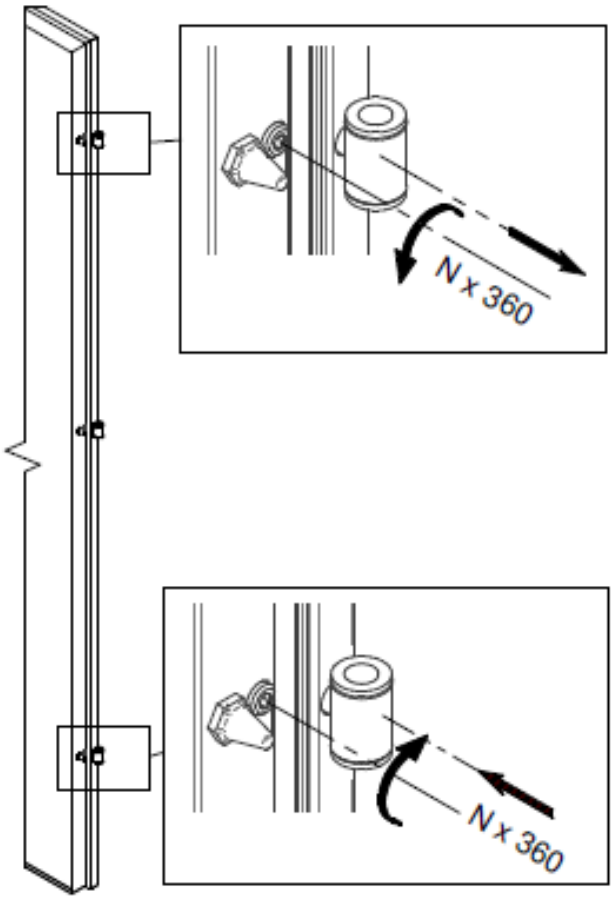

14

OPCJONALNIE POCHWYT Z PRZYCISKIEM 1)

OPTIMA

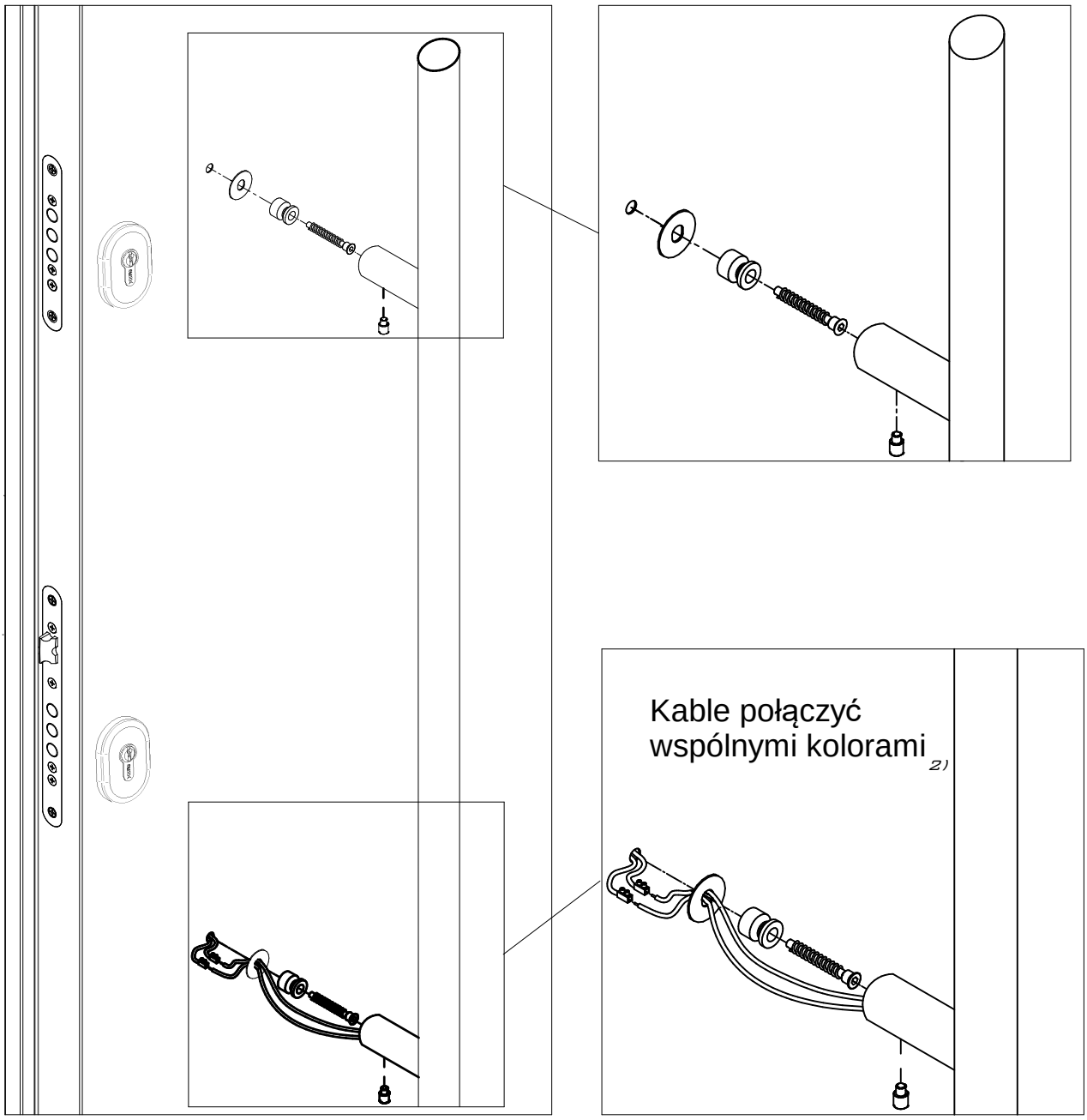

1) [Opcjonalnie pochwyt z przyciskiem] [Optional solution pull handle with a button] [Optionaler Griff mit Knopf][Опционально ручка-штанга с кнопкой] [Választható rúdkilincs gombbal]
2) [Kable połączyć wspólnymi kolorami] [Cabels connect with common collors] [Schließen Sie die Kabel in den gleichen Farben an] [Соединить кабели одинакового цвета] [Azonos színű kábel csatlakozó]

15 OPCJONALNIE ELEKTROZACZEP [1]

Schemat podłączenia elektrozaczepu

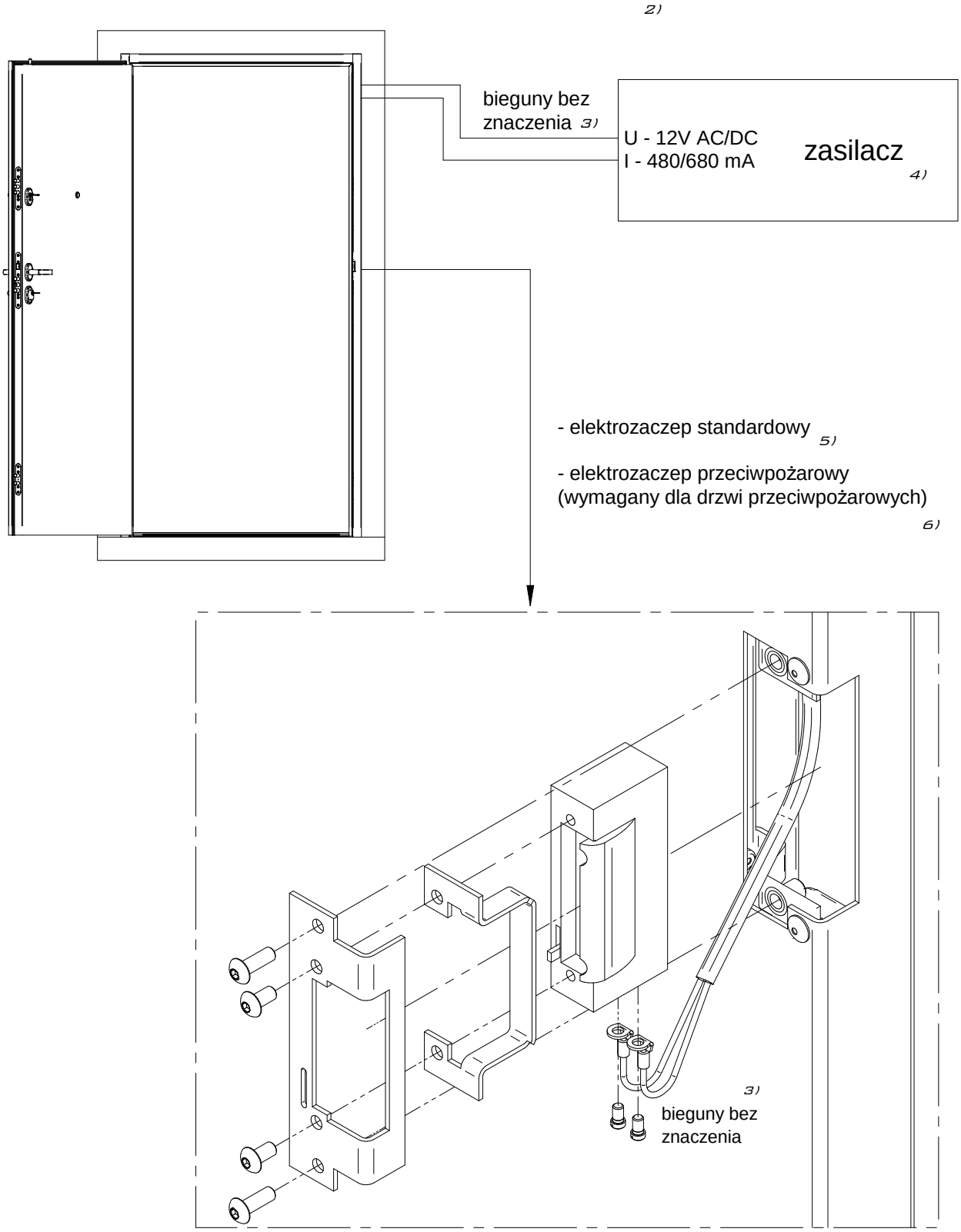

1) [Opcjonalnie elektrozaczep] [Optional electric strike] [Optionaler E-Öffner] [Дополнительная электрозащелка] [Opcionális elektromos sztrájk]
2) [Schemat podłączenia elektrozaczepu] [Electric strike connection diagram] [Anschlussschema für E-Öffner] [Схема подключения электрозащелки] [Elektromos sztrájk bekötési rajz]
3) [Bieguny bez znaczenia] [The poles is meaningless] [Polrichtung irrelevant] [Полюса не имеют значения] [Polaritás lényegtelen]
4) [Zasilacz] [Power Supply] [Netzteil] [Источник питания] [Tápegység]
5) [Elektrozaczep standardowy] [Standard electric striker] [Standard-Türöffner] [Стандартная электрозащелка] [Szabványos elektromos sztrájk]
6) [Elektrozaczep przeciwpożarowy(wymagany dla drzwi przeciwpożarowych)] [Fire-rated electric strike (required for fire doors)] [Brandschutz türöffner(erforderlich für Brandschutztüren)] [Электрозащелка противопожарная(требуется для противопожарных дверей)] [Tűzvédelmi elektromos sztrájk (szükséges a tűzajtókhoz)]

15A

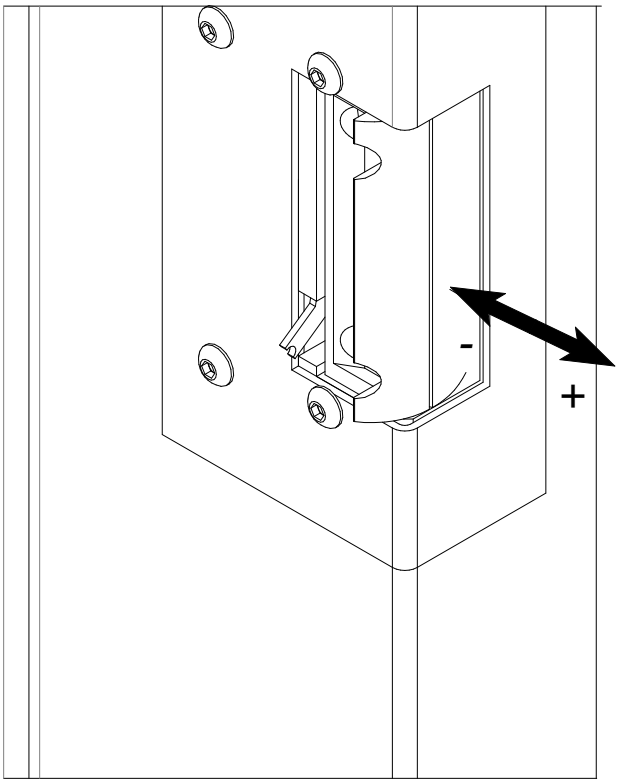

15B

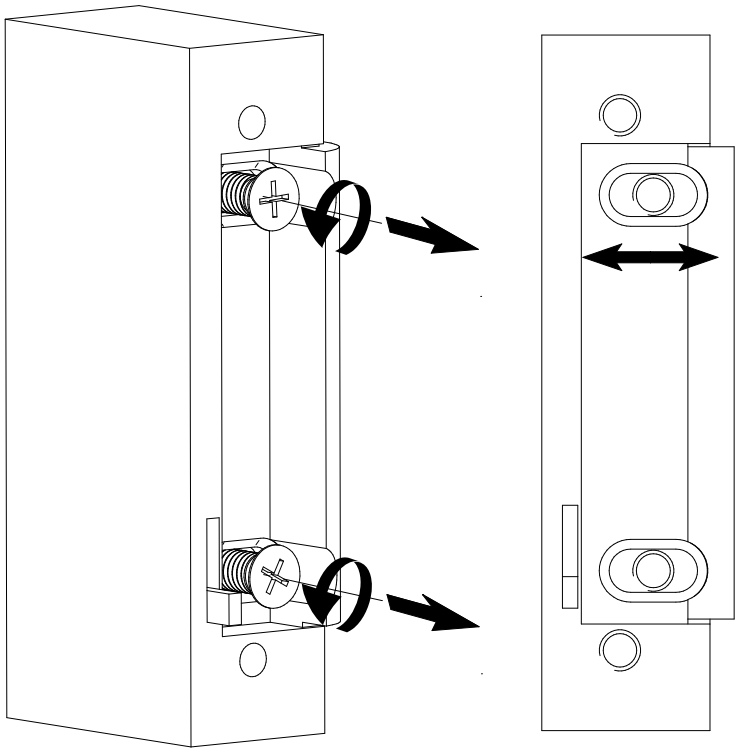

15C

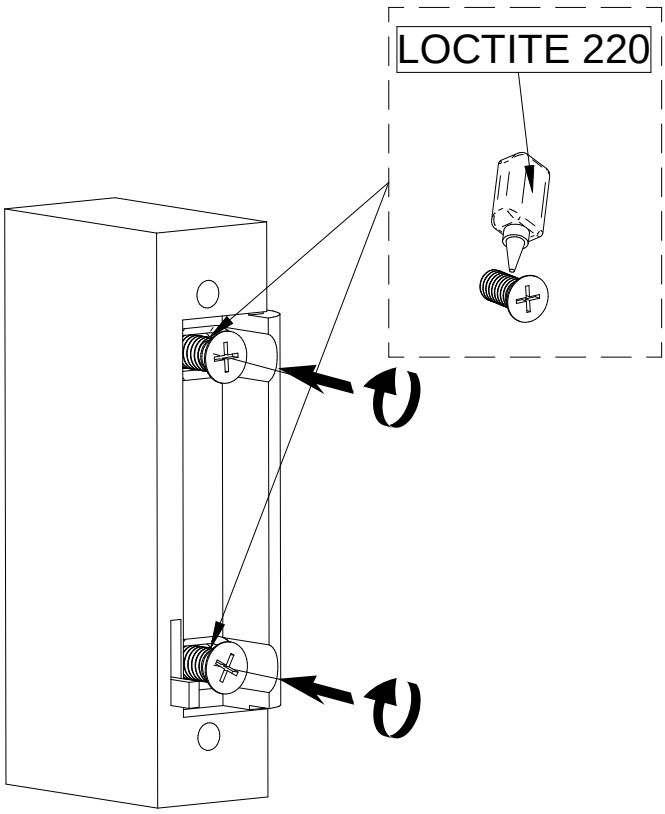
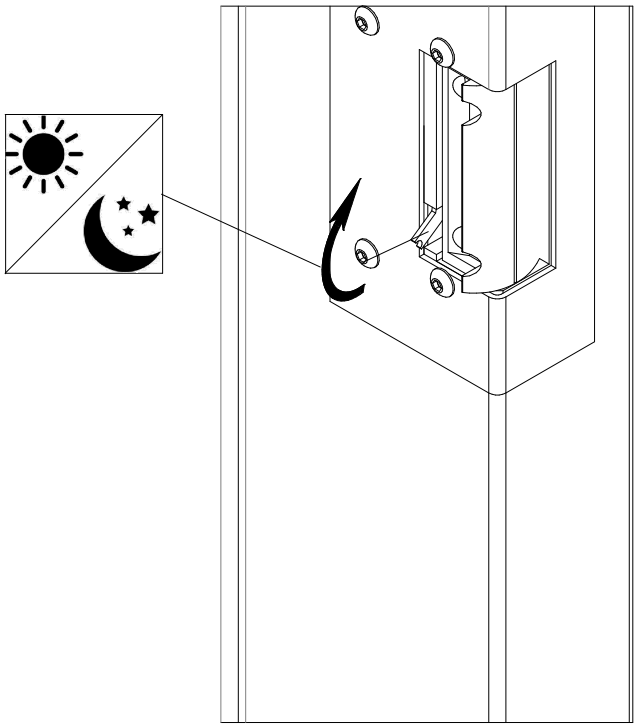
15D