INSTRUKCJA MONTAŻU
DRZWI ALUMINIOWE ALTUS

INSTALLATION MANUAL
ALUMINUM ALTUS DOORS

MONTAGEANLEITUNG
ALUMINIUM ALTUS TÜREN

ИНСТРУКЦИЯ ПО МОНТАЖУ
АЛЮМИНИЕВЫЕ ДВЕРЕЙ ALTUS

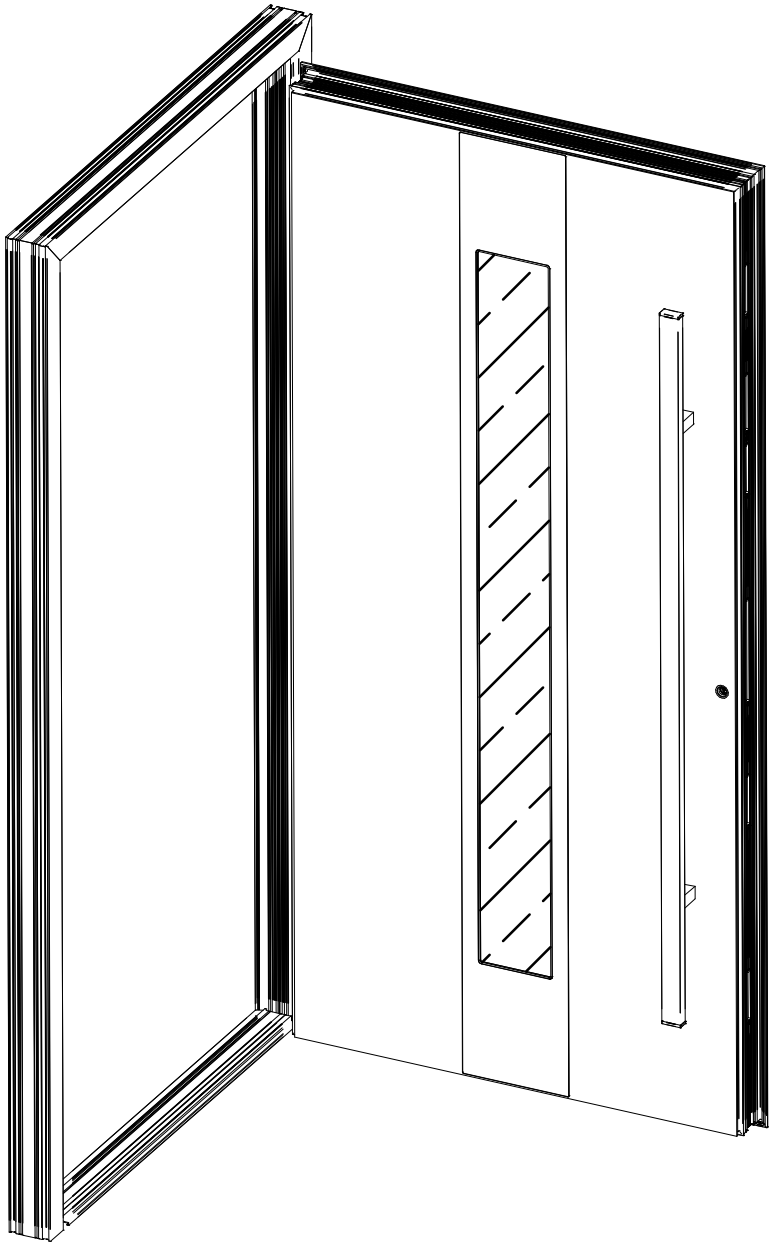

M.23.375

Gerda Sp. z o.o., Sokołów ul. Sokołowska 49, 05-806 Komorów
email: gerda.bh@gerda.pl, www.gerda.pl

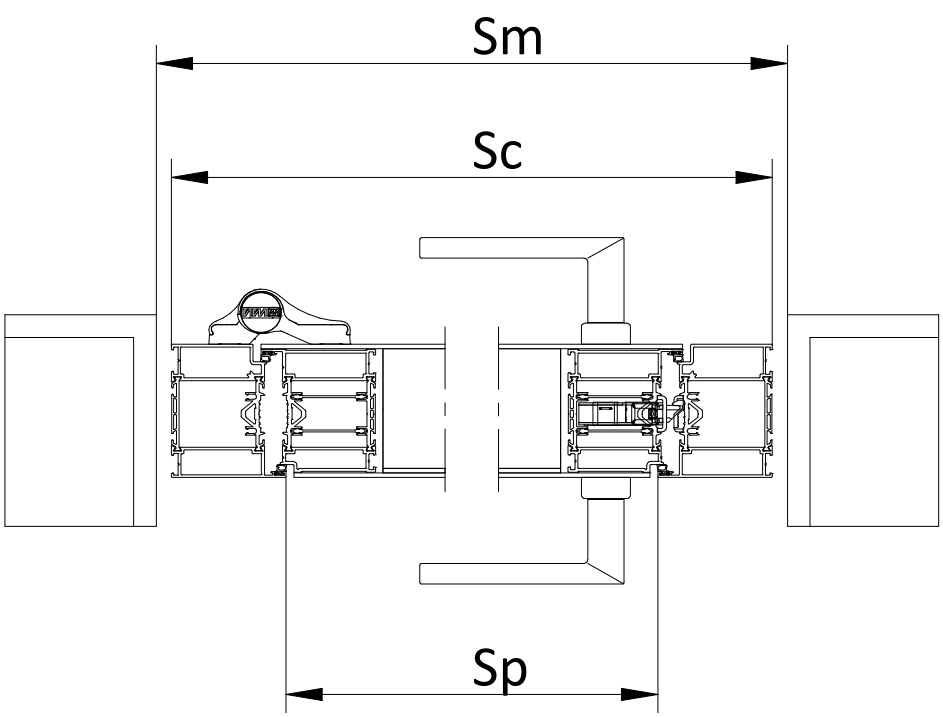

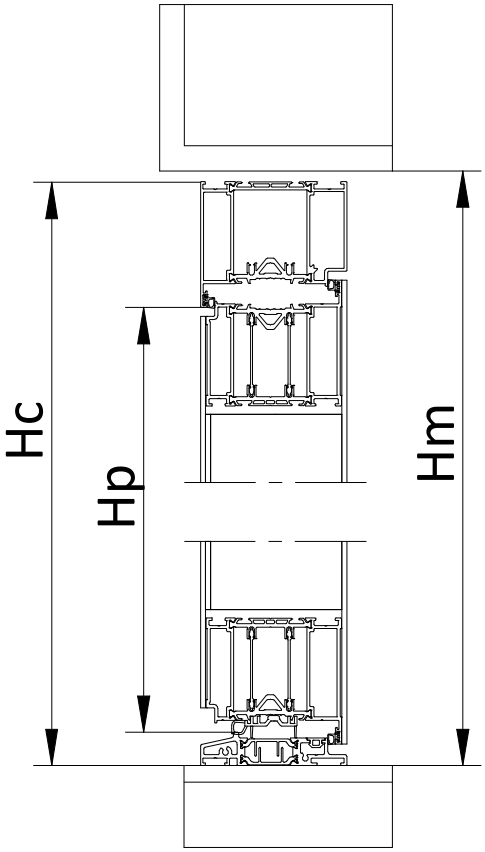

ROZMIAR 1)	Wysokość przejścia (Hp) 2)	Szerokośc przejścia (Sp) 3)	Całkowita wysokość ościeżnicy (Hc) 4)	Całkowita szerokość ościeżnicy (Sc) 5)	Zalecana wysokość otworu montażowego od poziomu "0" (Hm) * 6)	Zalecana szerokość otworu montażowego (Sm) * 7)
90N	2004	726	2100	970	2110	990
90E	2004	906	2100	1150	2110	1170
minimalny	1904	726	2000	970	2010	990
maksymalny	2304	1006	2400	1250	2410	1270

Uwaga!

1) W przypadku zastosowania zawiasów ukrytych, wymagany jest montaż odbojnika w odległości 2/3 szerokości skrzydła licząc od osi zawiasu przy maksymalnym kącie otwarcia drzwi 105º.

2) W przypadku zastosowania samozamykacza, wymagany jest montaż odbojnik w odległości 2/3 szerokości skrzydła licząc od osi zawiasu przy maksymalnym kącie otwarcia drzwi: 8)

- dla zawiasów ukrytych - 105º,

- dla zawiasów nakładkowych/rolkowych - 120º.

* [zawiera luz montażowy 10 mm] [Includes mounting clearance 10 mm] [Inklusive Montagespiel 10 mm] [включает монтажный зазор 10 мм]

1) [Rozmiar] [Size] [GrÖße] [Размер]

2) [Wysokość przejścia (Hp)] [Passage height (Hp)] [Übergangshöhe (Hp)] [Высота прохода (Hp)]

3) [Szerokość przejścia (Sp)] [Passage width (Sp)] [Übergangsbreite (Sp)] [Ширина прохода (Sp)]

4) [Całkowita wysokość ościeżnicy (Hc)] [Total frame height (Hc)] [Gesamthöhe der Zarge (Hc)] [Полная высота дверной рамы (Hc)]

5) [Całkowita szerokość ościeżnicy (Sc)] [Total frame width (Sc)] [Gesamtbreite der Zarge (Sc)] [Полная ширина дверной рамы (Sc)]

6) [Zalecana wysokość otworu montażowego od poziomu "0" (Hm)] [Recommended height of the opening from "0" level (Hm)] [Empfohlene Montageöffnungshöhe ab Ebene "0" (Hm)] [Рекомендуемая высота монтажного проёма от отметки "0" (Hm)]

7) [Zalecana szerokość otworu montażowego (Sm)] [Recommended width of the opening (Sm)] [Empfohlene Montageöffnungsbreite (Sm)] [Рекомендуемая ширина монтажного проёма (Sm)]

8) [Uwaga! 1) W przypadku zastosowania zawiasów ukrytych, wymagany jest montaż odbojnika w odległości 2/3 szerokości skrzydła licząc od osi zawiasu przy maksymalnym kącie otwarcia drzwi 105º. 2) W przypadku zastosowania samozamykacza, wymagany jest montaż odbojnik w odległości 2/3 szerokości skrzydła licząc od osi zawiasu przy maksymalnym kącie otwarcia drzwi: - dla zawiasów ukrytych - 105º, - dla zawiasów nakładkowych/rolkowych - 120º.]
[Attention! 1) In the case of using hidden hinges, it is required to install the bumper at a distance of 2/3 of the leaf width from the hinge axis at the maximum door opening angle of 105º. 2) If a door closer is used, the bumper must be installed at a distance of 2/3 of the leaf width from the hinge axis at the maximum door opening angle: - for hidden hinges - 105º, - for overlay / roller hinges - 120º.]
[Beachtung! 1) Bei Verwendung von versteckten Scharnieren muss der Stoßfänger in einem Abstand von 2/3 der Blattbreite von der Scharnierachse bei einem maximalen Türöffnungswinkel von 105 ° installiert werden. 2) Wenn ein Türschließer verwendet wird, muss der Stoßfänger in einem Abstand von 2/3 der Blattbreite von der Scharnierachse im maximalen Türöffnungswinkel installiert werden: - für versteckte Scharniere - 105º, - für Auflage / Rolle Scharniere - 120º.]
[Внимание! 1) В случае использования скрытых петель необходимо установить амортизатор на расстоянии 2/3 ширины полотна от оси петли при максимальном угле открывания двери 105º. 2) При использовании доводчика необходимо установить бампер на расстоянии 2/3 ширины полотна от оси петли при максимальном угле открывания двери: - для скрытых петель - 105º, - для накладки / ролика. петли - 120º.]

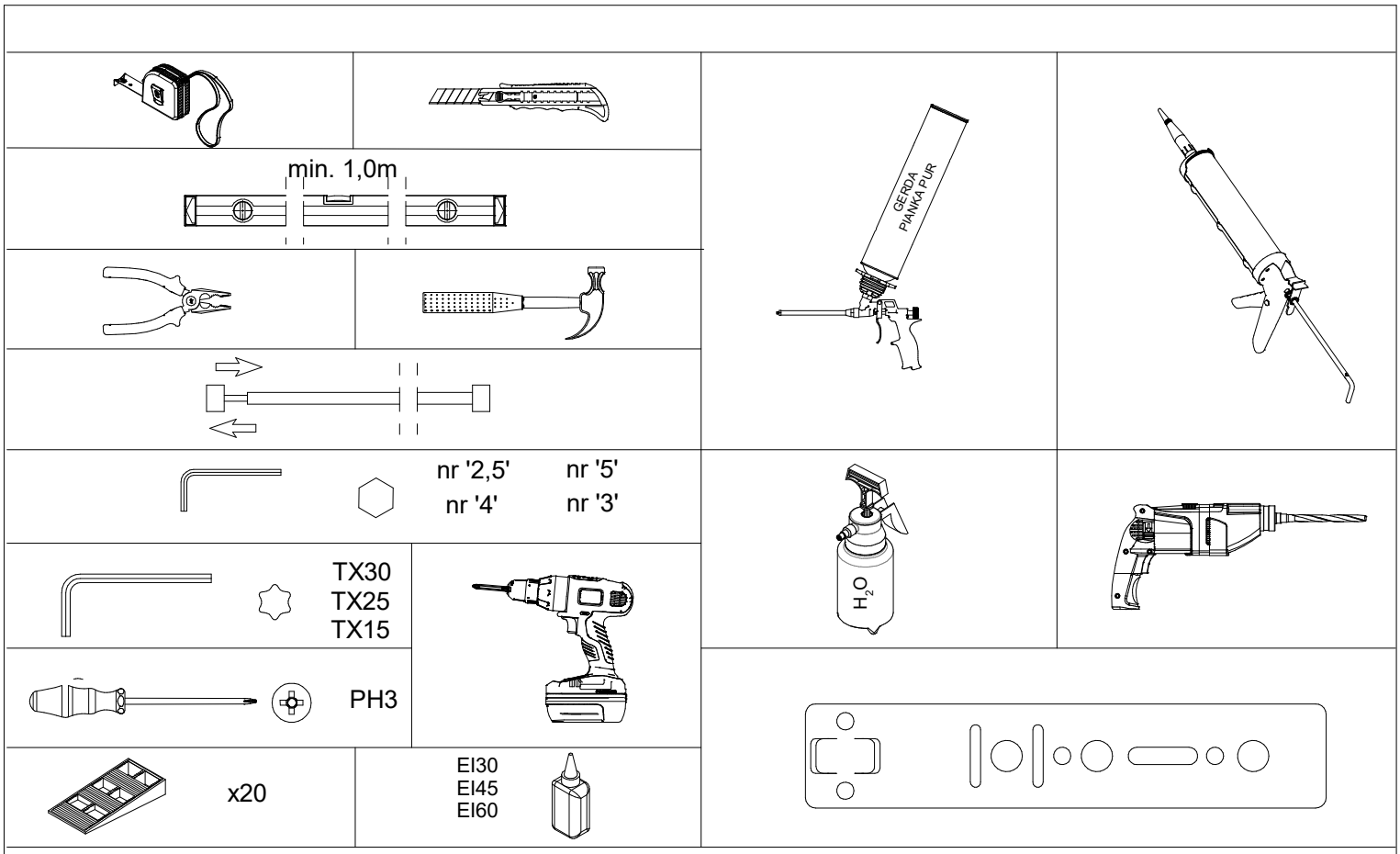
min. 1,0m
GERDA PIANKA PUR
nr '2,5'
nr '5'
nr '4'
nr '3'
TX30
TX25
TX15
PH3
x20
EI30
EI45
EI60
H_2O

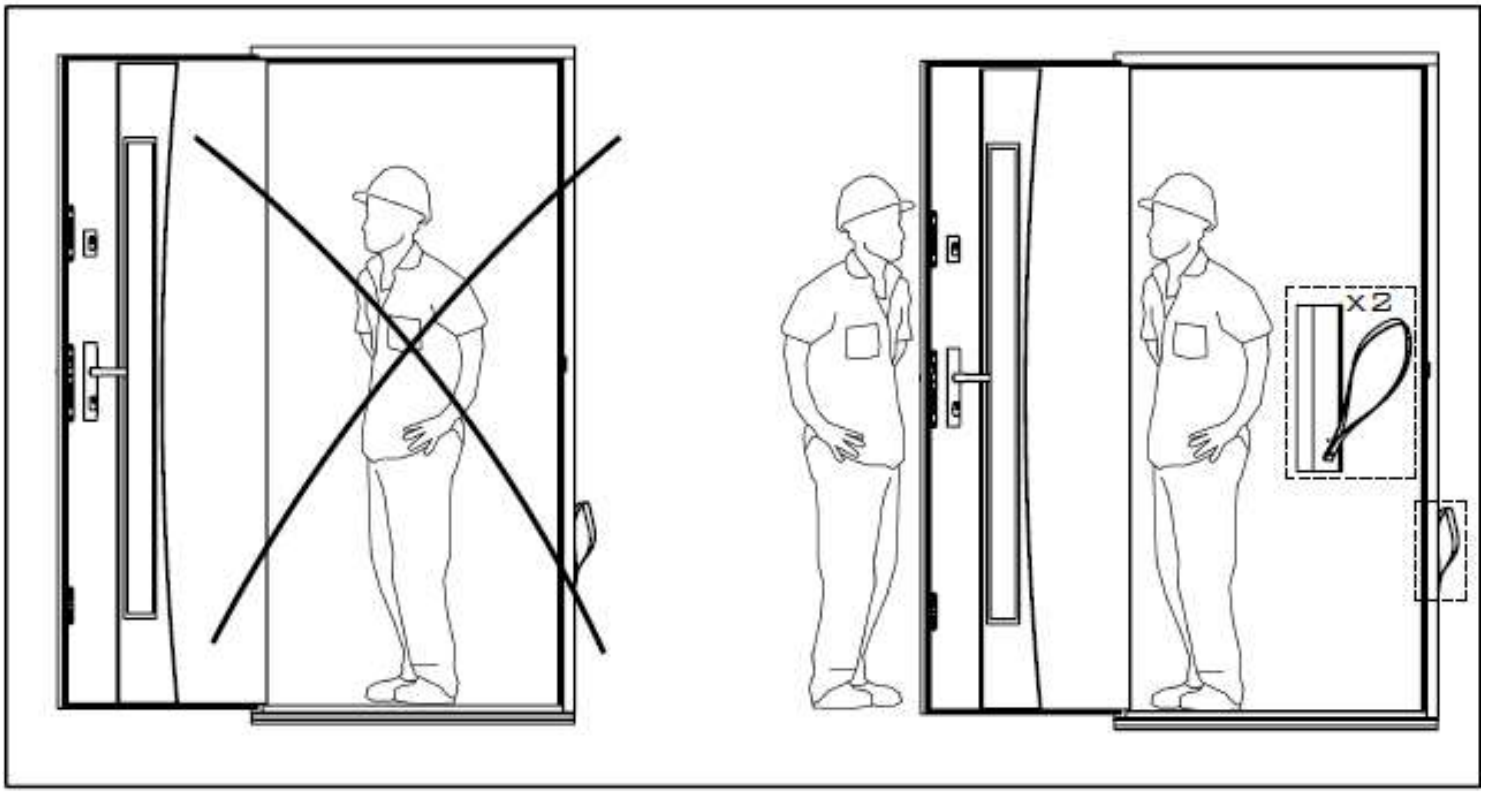
x2

1

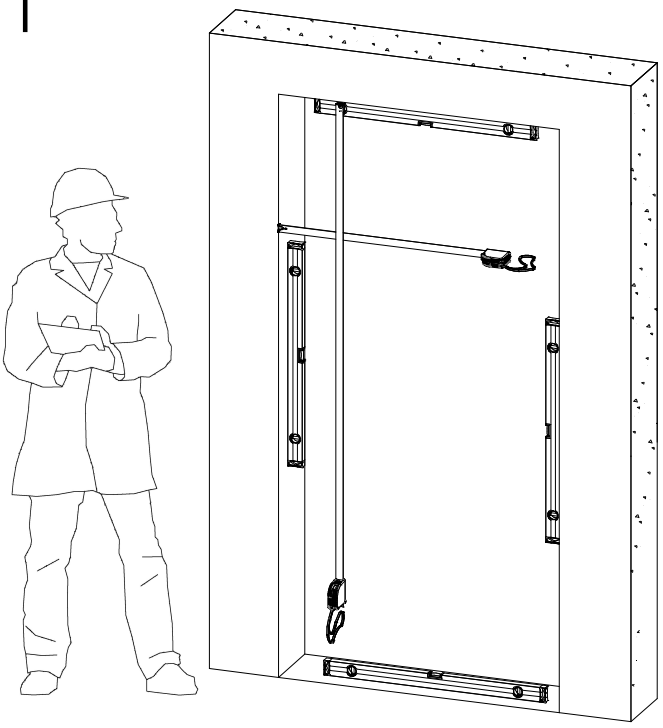

2A

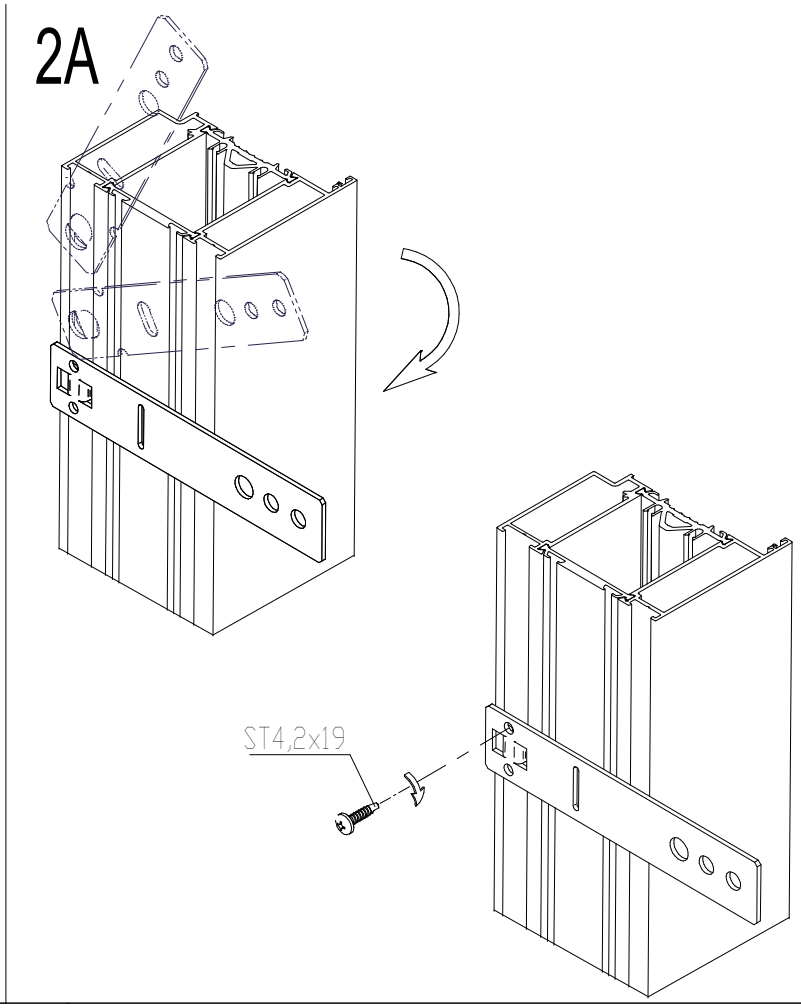

2B

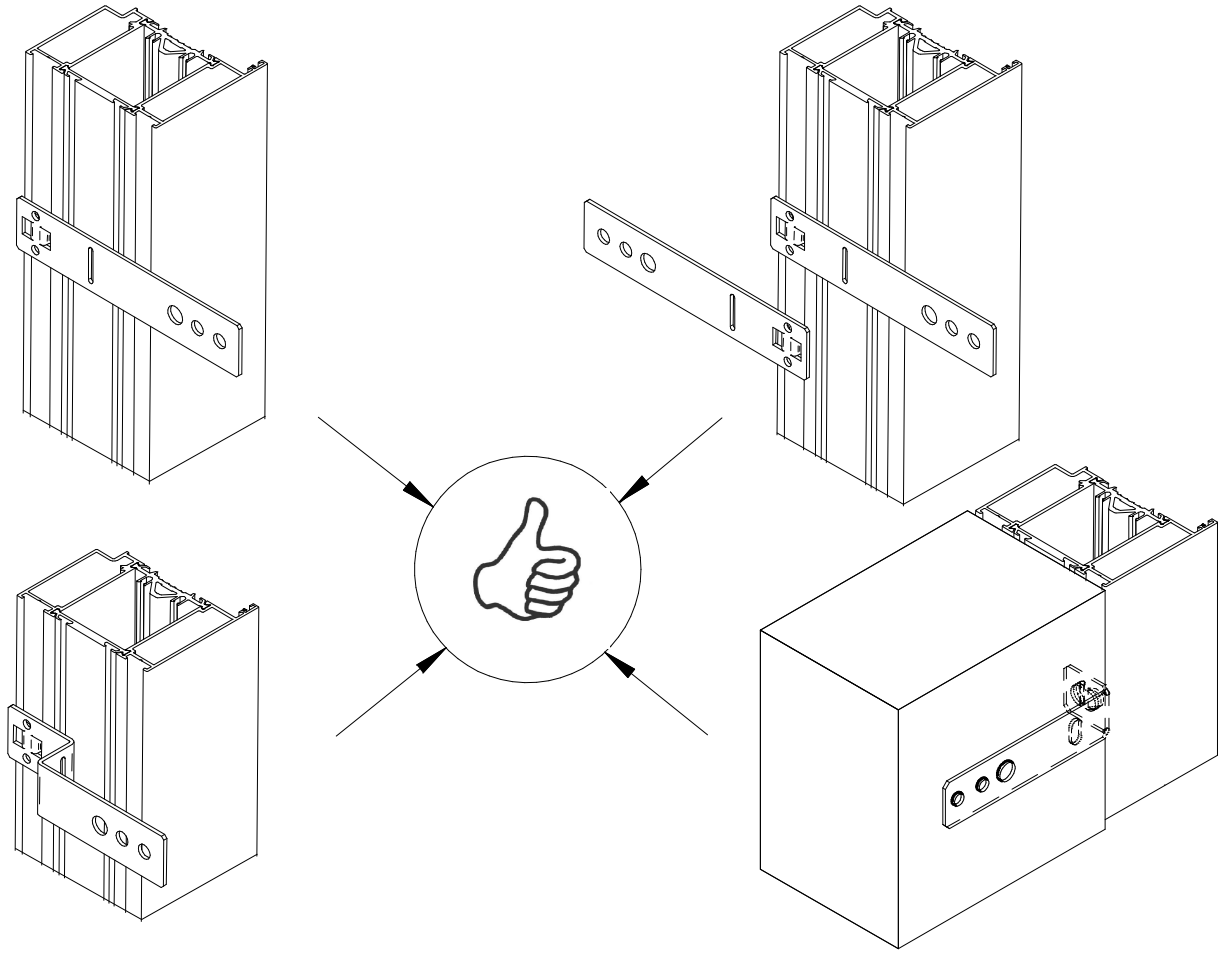

2C

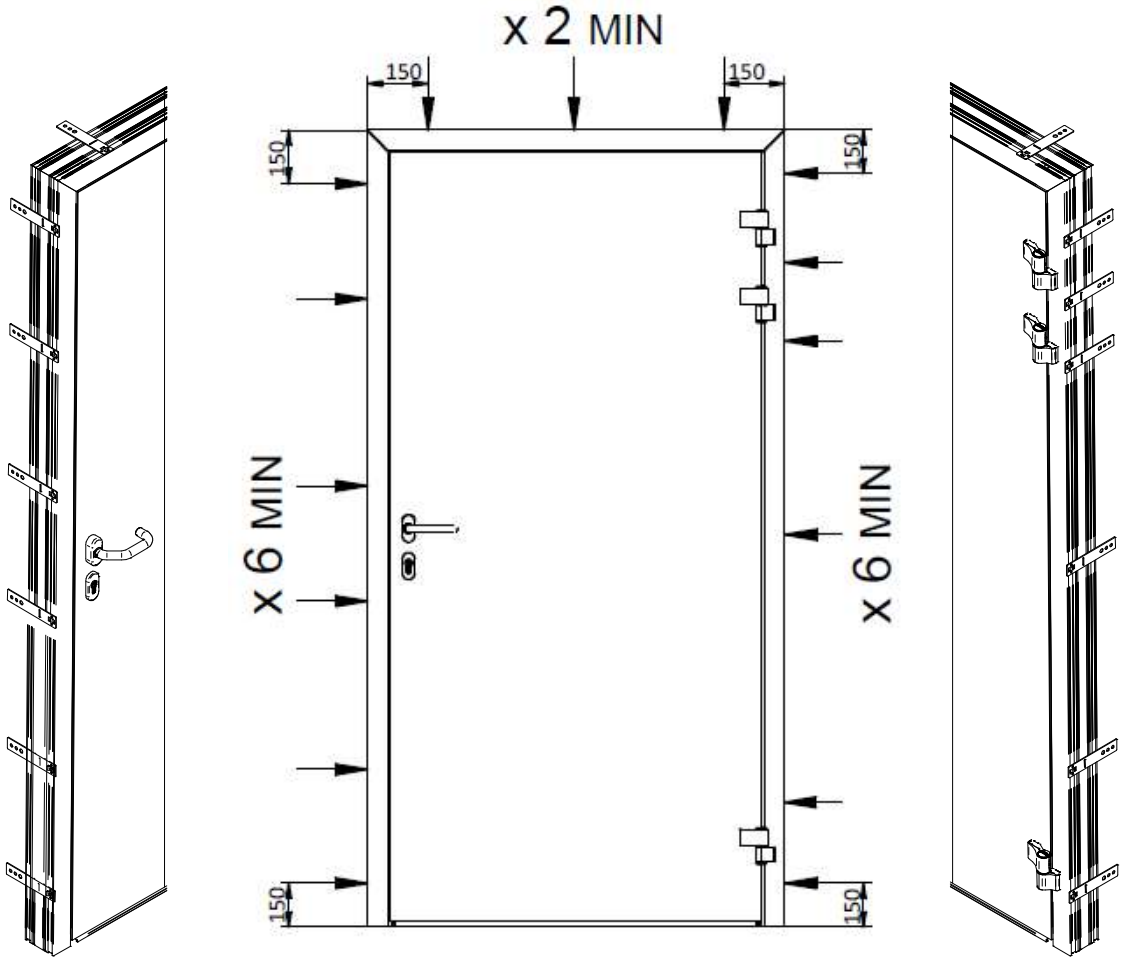
x 2 MIN
150
150
150
150
150
150
x 6 MIN
x 6 MIN

3A

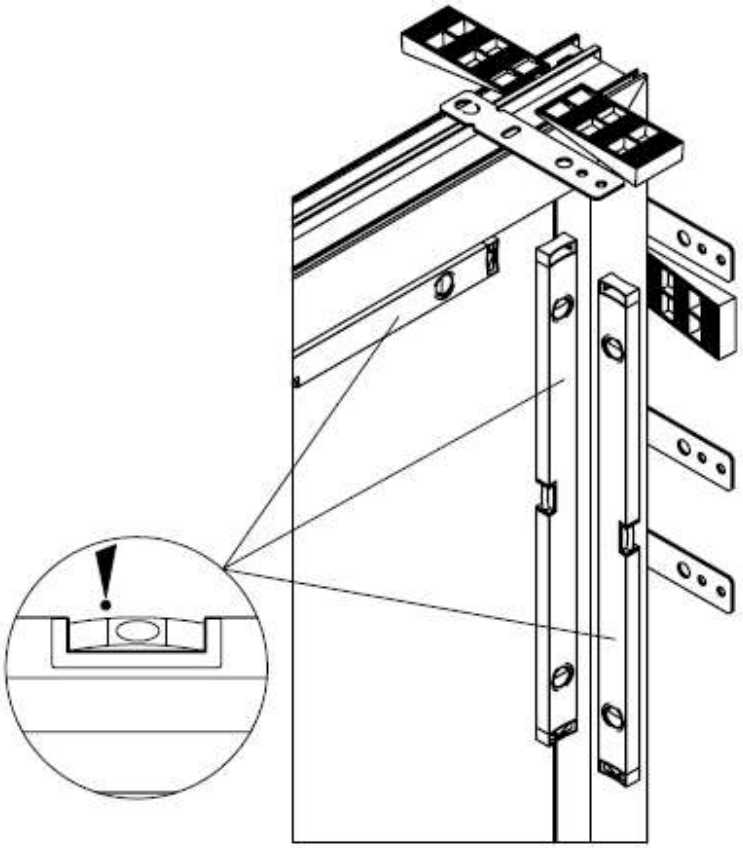
!

3B

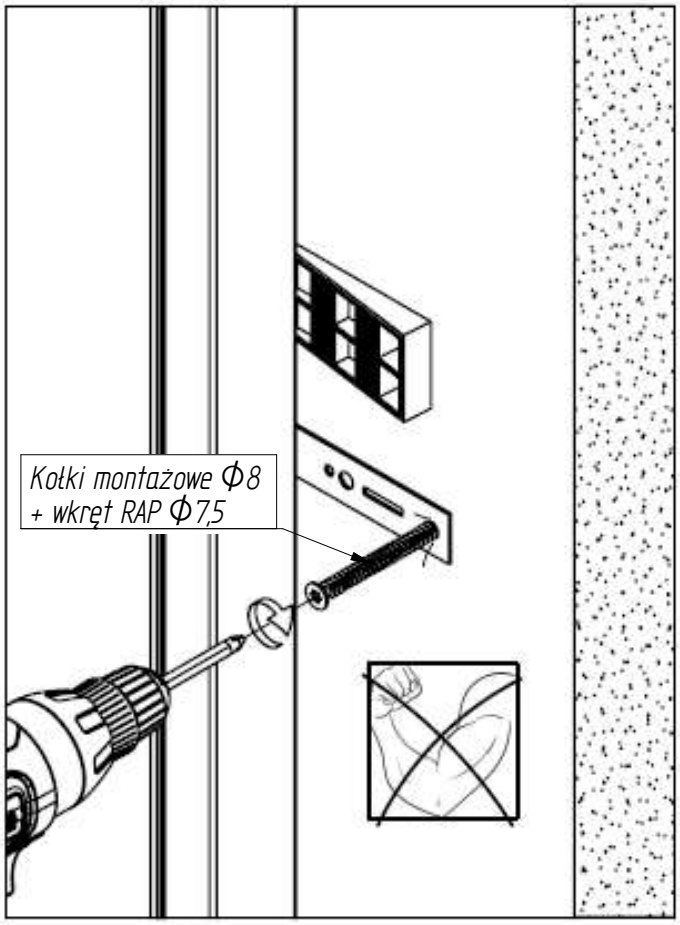
Kołki montażowe Φ8
+ wkręt RAP Φ7,5

3C

Montaż za pomocą wkrętów 1)

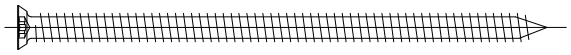

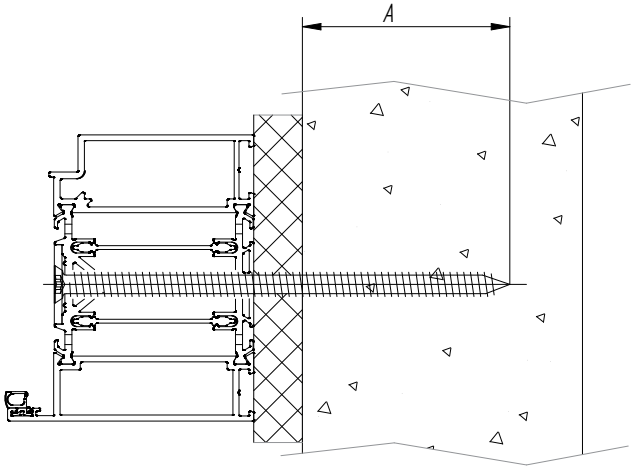

1) [Montaż za pomocą wkrętów] [Mounting with screws] [Montage mit Schrauben] [Крепление винтами]

3D

Montaż za pomocą kołków montażowych 1)

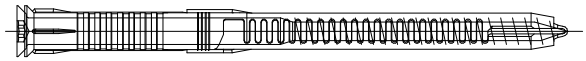

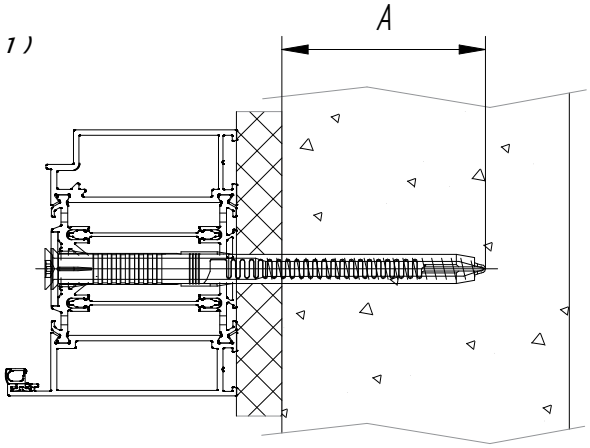

1) [Montaż za pomocą kołków montażowych] [Mounting with mounting pins] [Montage mit Befestigungsstiften] [Монтаж с помощью монтажных штифтов]

3E

Montaż za pomocą dybli metalowych 1)

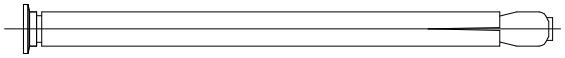

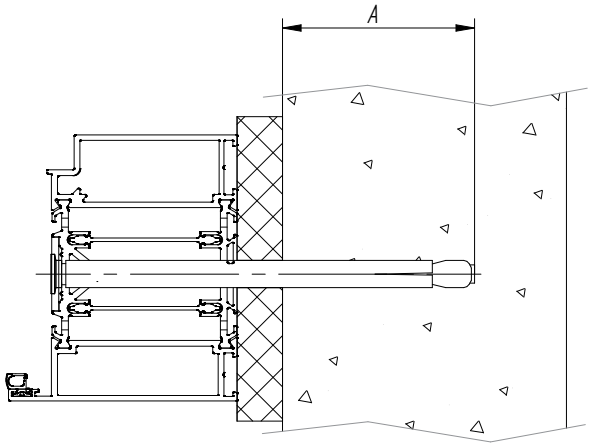

1) [Montaż za pomocą dybli metalowych] [Mounting with metal dowels] [Montage mit Metalldübeln] [Крепление металлическими дюбелями]

WKRĘTY OŚCIEŻNICOWE 1)			
LP.	TYP WKRĘTA 2)	RODZAJ PODŁOŻA 3)	GŁĘBOKOŚĆ ZAKOTWIENIA (A) 4)
1	RA-P	BETON ZWYKŁY (1) 5)	30
2		CEGŁA CERAMICZNA, PEŁNA (2) 6)	40
3		CEGŁA SIIKATOWA, PEŁNA (3) 7)	40
4		PUSTAK CERAMICZNY (4) 8)	60
5		CEGŁA SILIKATOWA, DRĄŻONA (5) 9)	60
6		BETON KOMÓRKOWY (6) 10)	60

1) [Wkręty ościeżnicowe] [Frame screws] [Rahmenschrauben] [Рамочные винты]

2) [Typ wkręta] [Screw type] [Schraubentyp] [Тип винта]

3) [Rodzaj podłoża] [Type of substrate] [Art des Substrats] [Тип подложки]

4) [Głębokość zakotwienia(A)] [Anchorage depth(A)] [Verankerungstiefe(A)] [Глубина анкеровки (A)]

5) [(1) beton zwykły, niezarysowany, zbrojony lub niezbrojony, klasy C20 /25 + C50/60 wg normy PN-EN 206+A1:2016]
[(1) normal, non-cracked, reinforced or unreinforced concrete, class C20 / 25 + C50 / 60 according to PN-EN 206 + A1: 2016]
[(1) Normalbeton, ungerissen, bewehrt oder unverstärkt, Klasse C20 / 25 + C50 / 60 gemäß PN-EN 206 + A1: 2016]
[(1) обычный бетон без трещин, армированный или неармированный, класс C20 / 25 + C50 / 60 согласно PN-EN 206 + A1: 2016]

6) [(2) cegła ceramiczna ,pełna, klasy 20 wg normy PN-EN 771-1+A1:2015] [(2) solid ceramic brick, class 20 according to PN-EN 771-1 + A1: 2015]
[(2) massiver Keramikziegel, Klasse 20 gemäß PN-EN 771-1 + A1: 2015] [(2) полнотелый керамический кирпич класса 20 по PN-EN 771-1 + A1: 2015]

7) [(3) cegła silikatowa, pełna, klasy 20 wg normy PN-EN 771-2+A1:2015] [(3) silicate brick, solid, class 20 according to PN-EN 771-2 + A1: 2015]
[(3) massiver Silikatstein, Klasse 20 gemäß PN-EN 771-2 + A1: 2015] [(3) силикатный кирпич, полнотелый, класс 20 по PN-EN 771-2 + A1: 2015]

8) [(4) pustak ceramiczny, poryzowany (z otworami), klasy 15 wg normy PN-EN 771-1+A1:2015; grubość ścianki: 12 mm]
[(4) ceramic block, porous (with holes), class 15 according to PN-EN 771-1 + A1: 2015; wall thickness: 12 mm]
[(4) Keramikblock, porös (mit Löchern), Klasse 15 gemäß PN-EN 771-1 + A1: 2015; Wandstärke: 12 mm]
[(4) керамический блок, пористый (с отверстиями), класс 15 согласно PN-EN 771-1 + A1: 2015; толщина стенки: 12 мм]

9) [(5) cegła silikatowa, z otworami (drążonymi), klasy 15 wg normy PN-EN 771-2+A1:2015; grubość ścianki:40 mm]
[(5) silicate brick with holes (hollow), class 15 according to PN-EN 771-2 + A1: 2015; wall thickness: 40 mm]
[(5) Silikatziegel mit Löchern (hohl), Klasse 15 gemäß PN-EN 771-2 + A1: 2015; Wandstärke: 40 mm]
[(5) силикатный кирпич с отверстиями (пустотелый) класса 15 по PN-EN 771-2 + A1: 2015; толщина стенки: 40 мм]

10) [(6) autoklawizowany beton komórkowy klasy 2 (według średniej wytrzymałosci na ściskanie). o klasie gęstości min. 400, wg normy PN-EN 771-4+A1:2015]
[(6) class 2 autoclaved aerated concrete (according to average compressive strength). with a density class of min. 400, according to PN-EN 771-4 + A1: 2015]
[(6) Porenbeton der Klasse 2 (gemäß durchschnittlicher Druckfestigkeit). mit einer Dichteklasse von min. 400 gemäß PN-EN 771-4 + A1: 2015]
[(6) автоклавный газобетон 2 класса (по средней прочности на сжатие). с классом плотности мин. 400, согласно PN-EN 771-4 + A1: 2015]

4

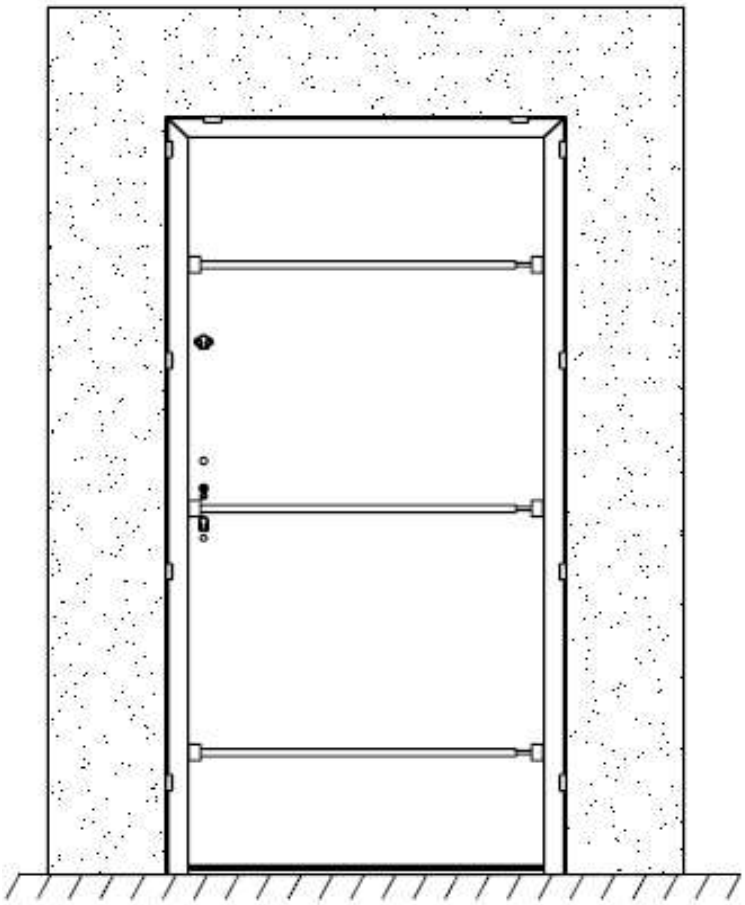

5

6

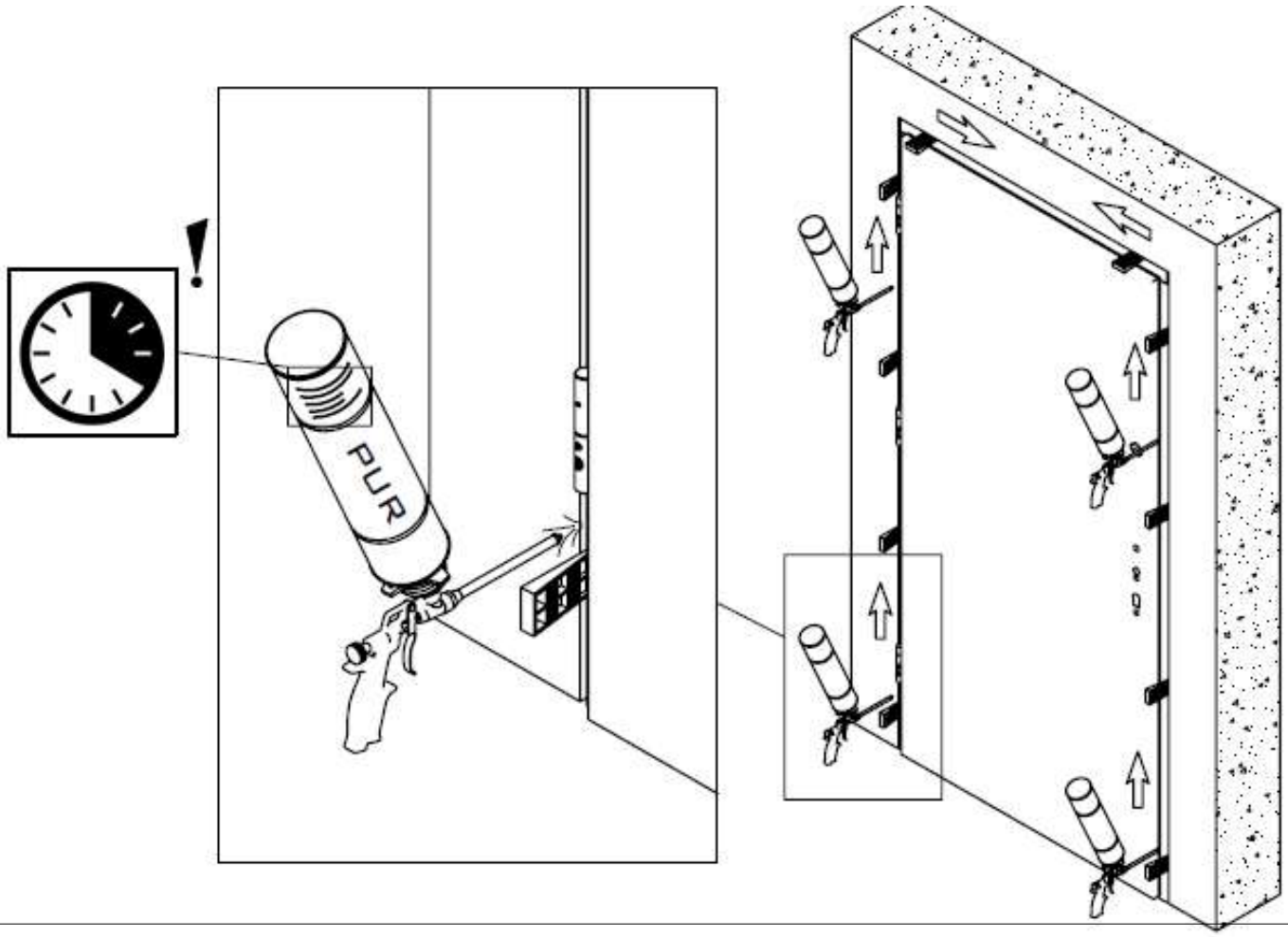

7

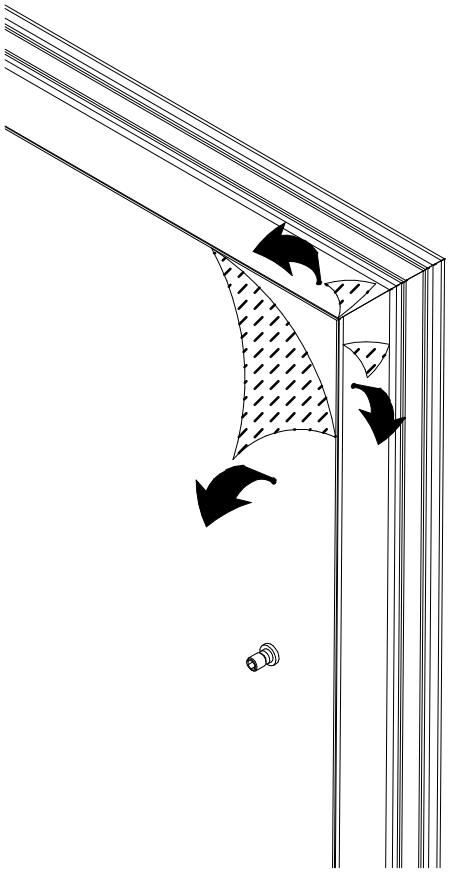

8

RC2
RC3

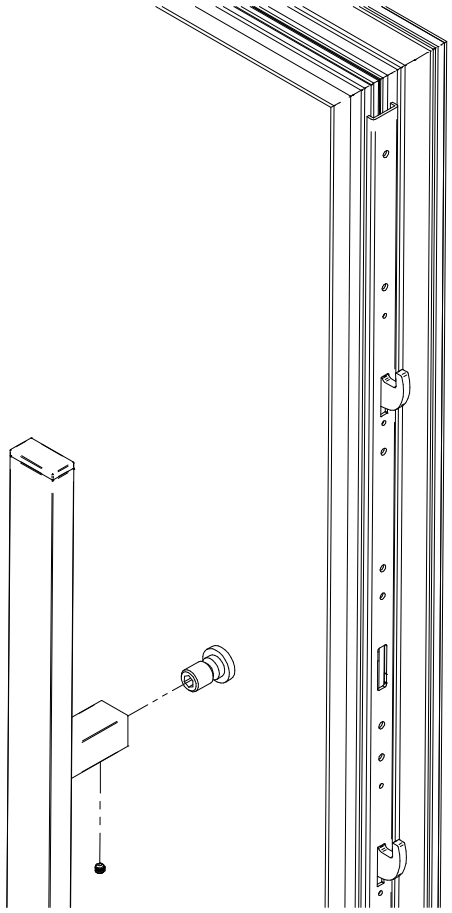

9.1

IN

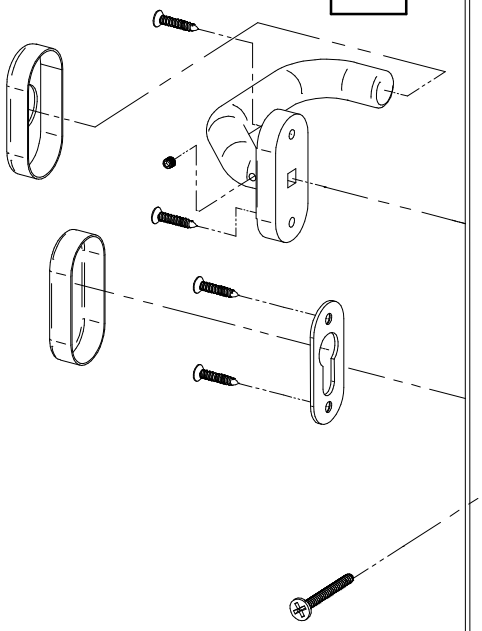

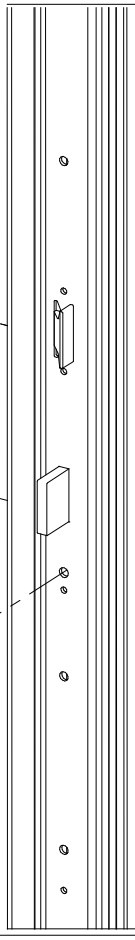

RC2

OUT

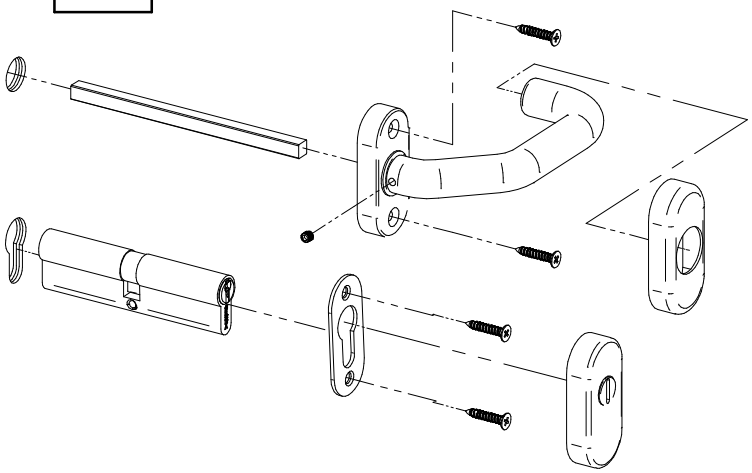

9.2

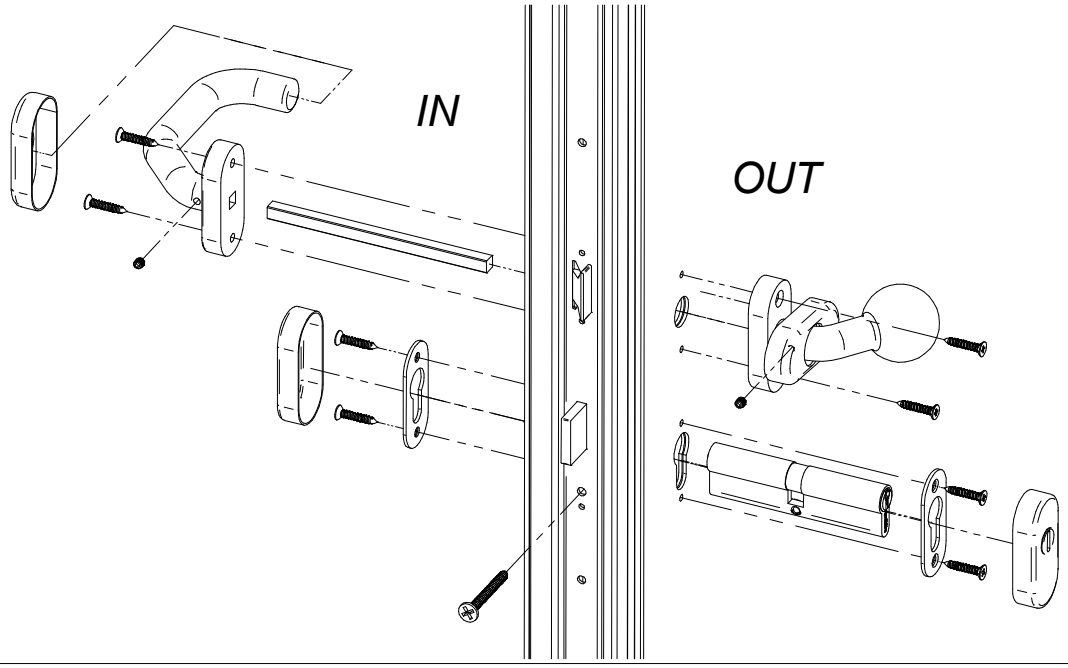

RC2

9.3

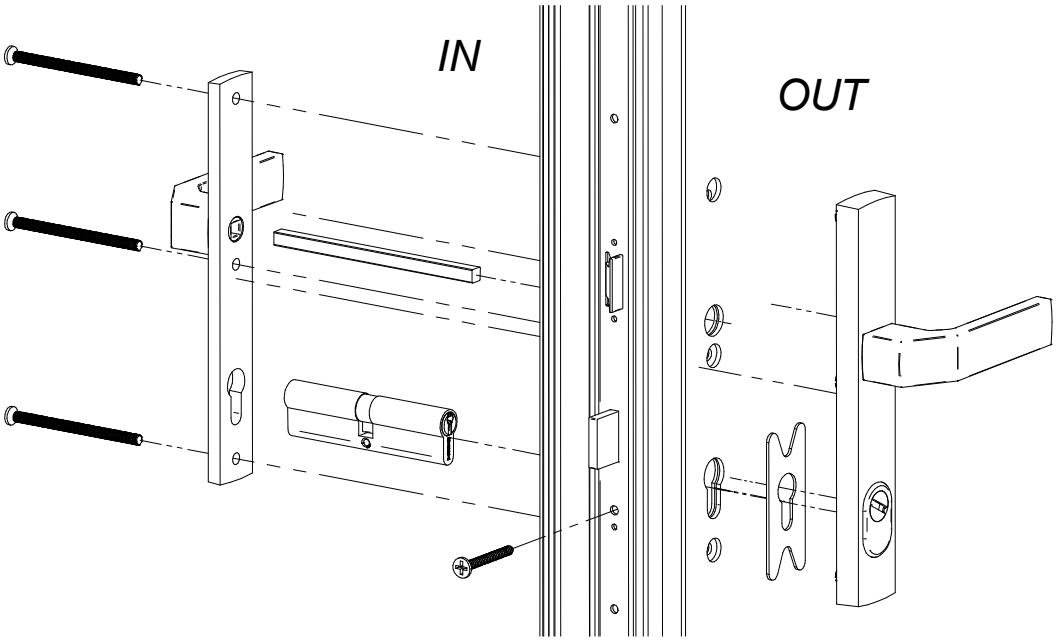

RC3

9.4

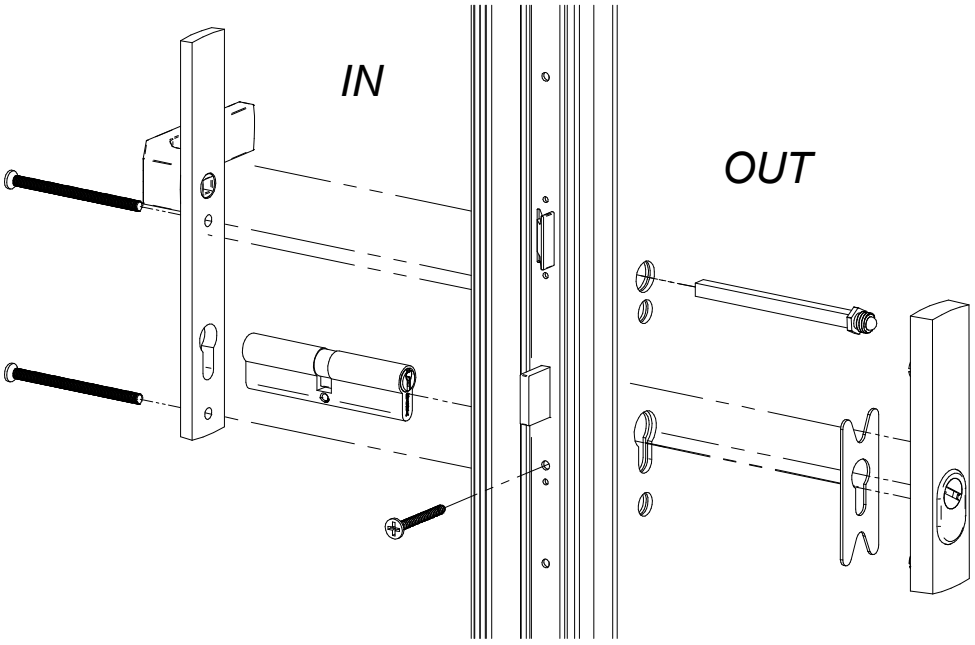

RC3

10

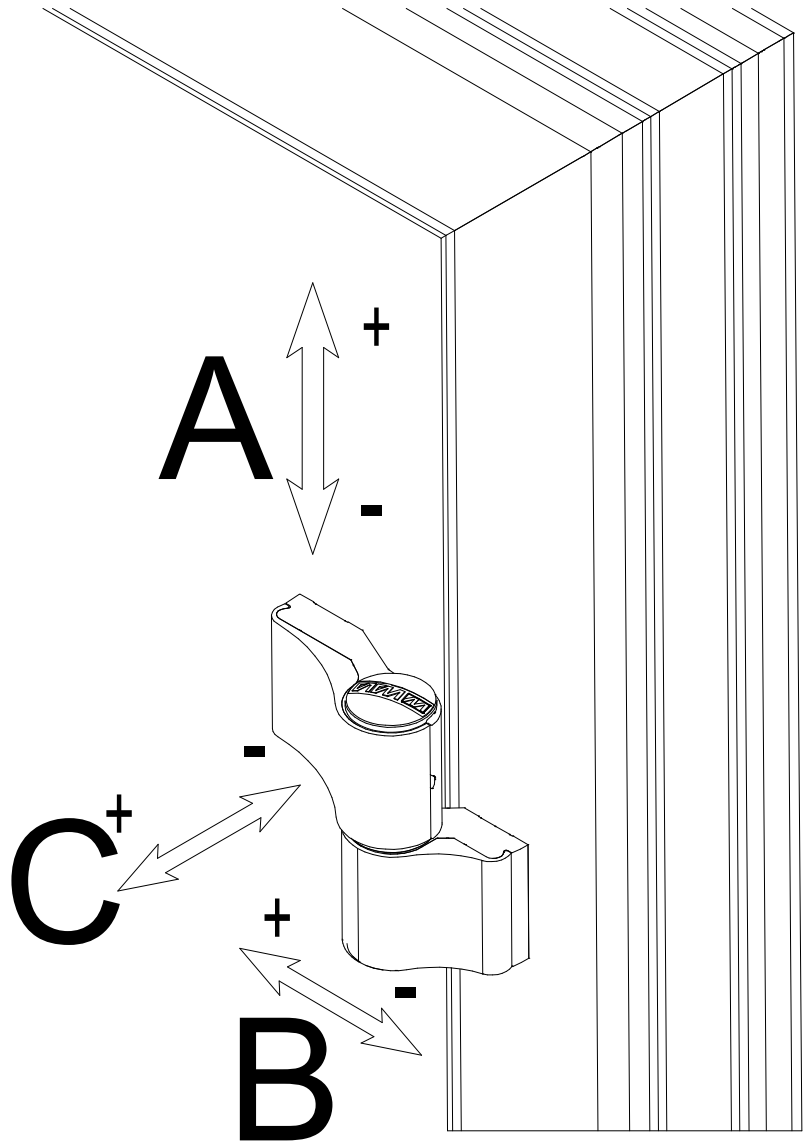

10A

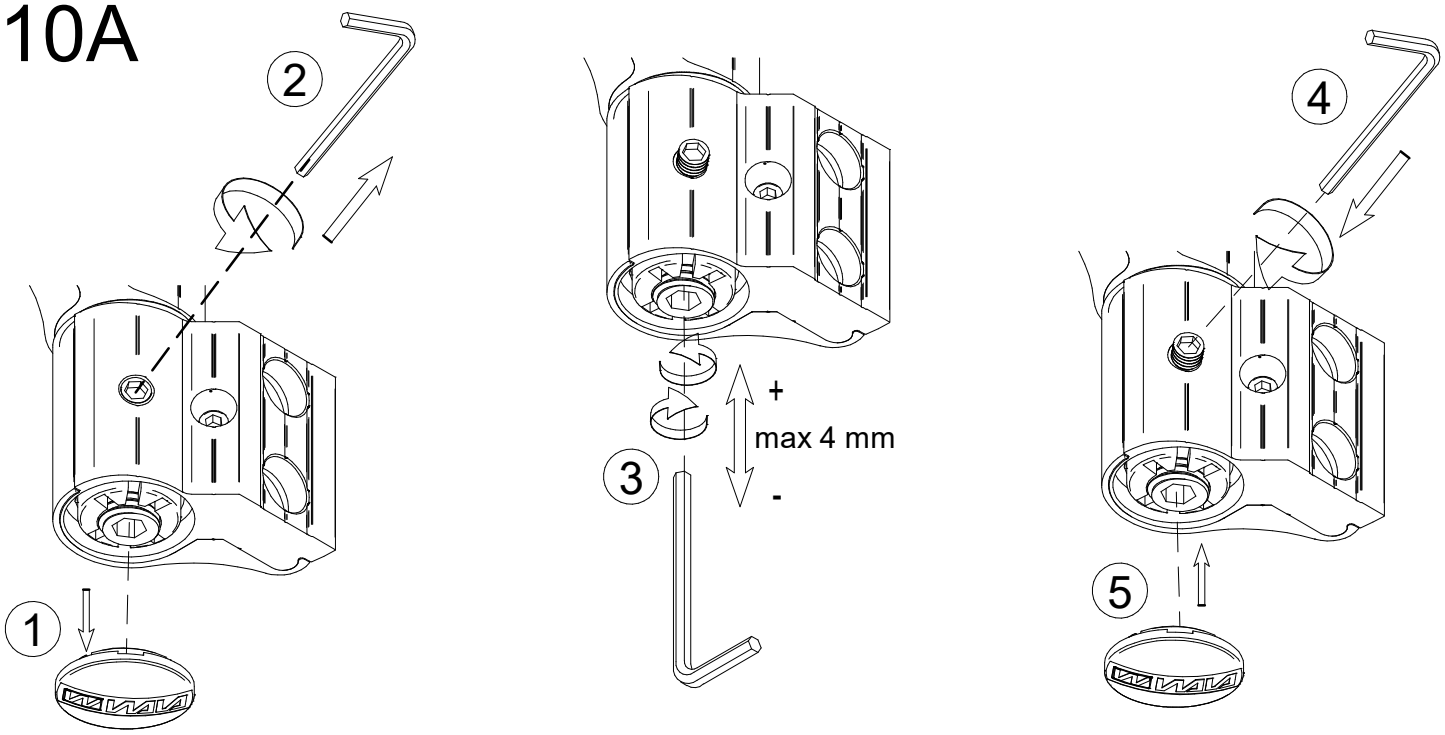

10B

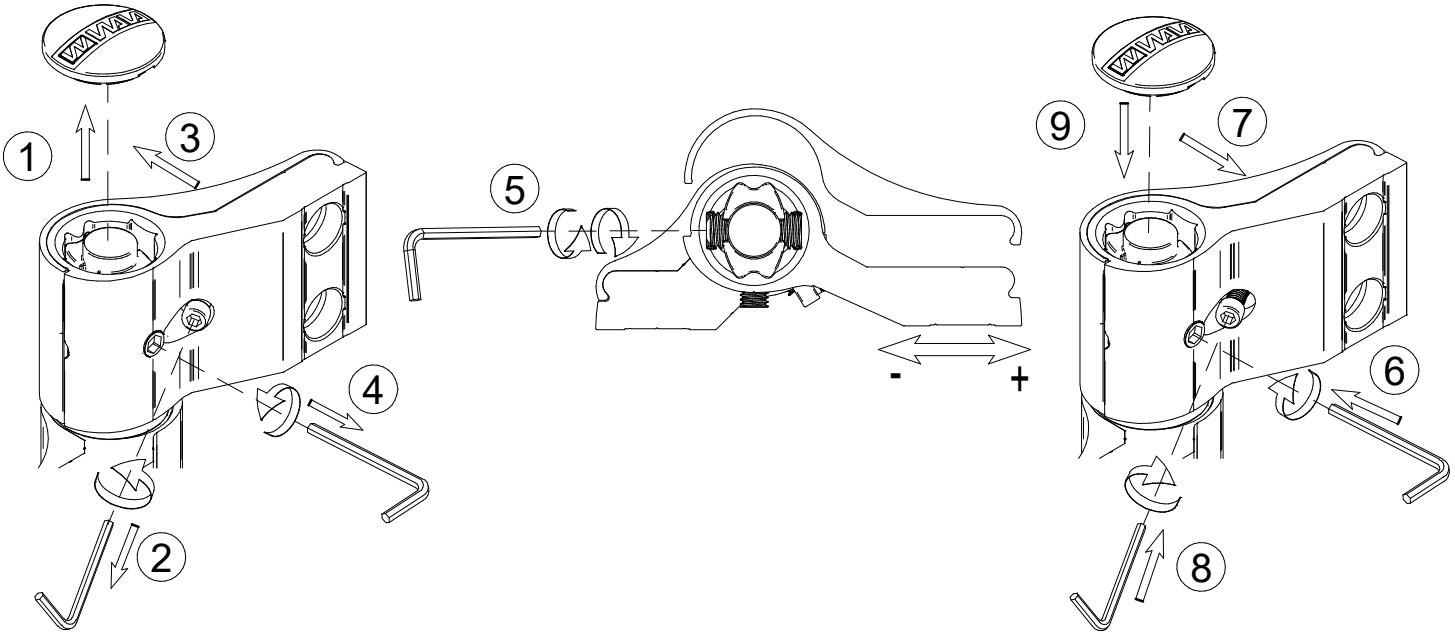

10C

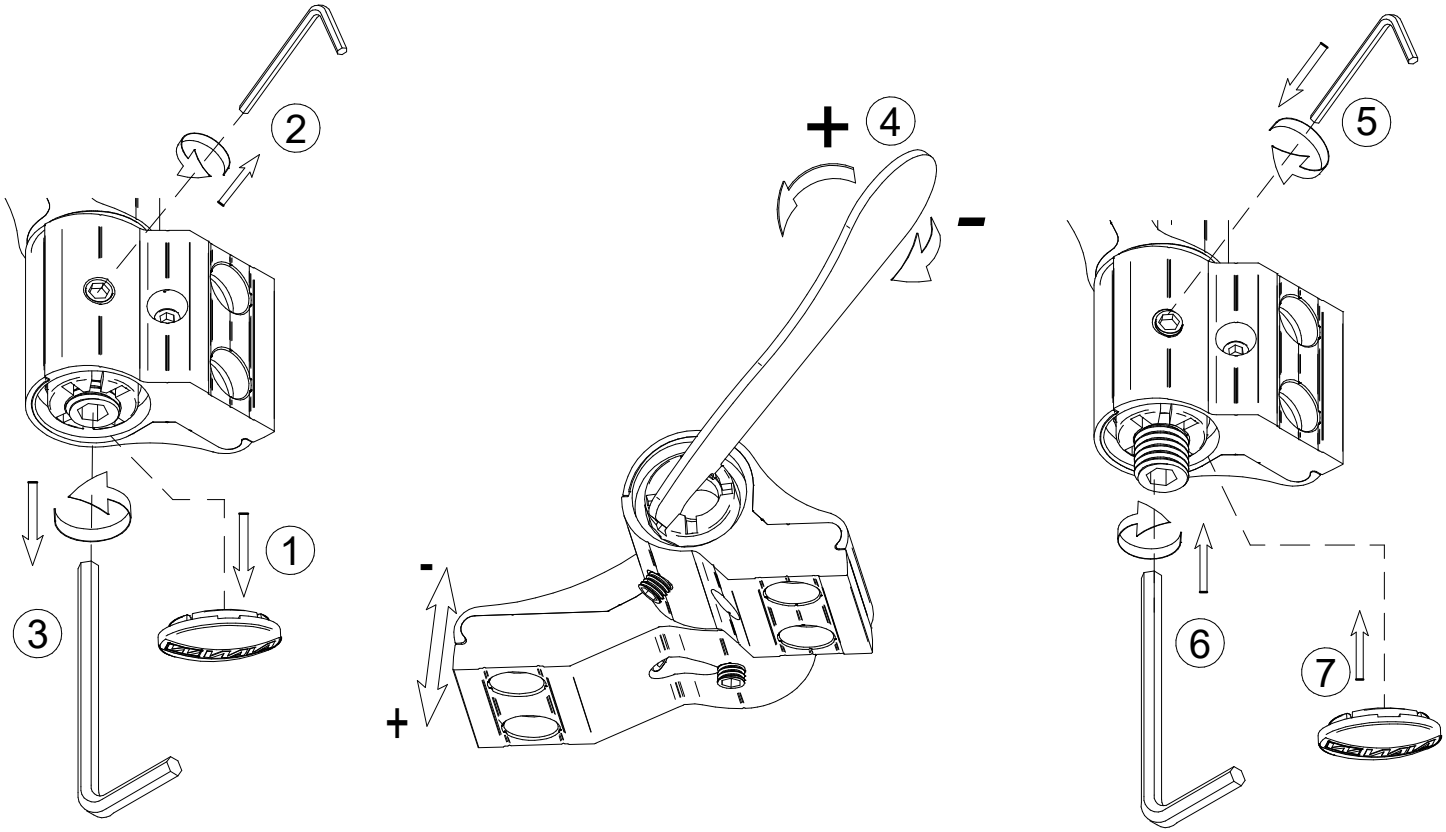

11

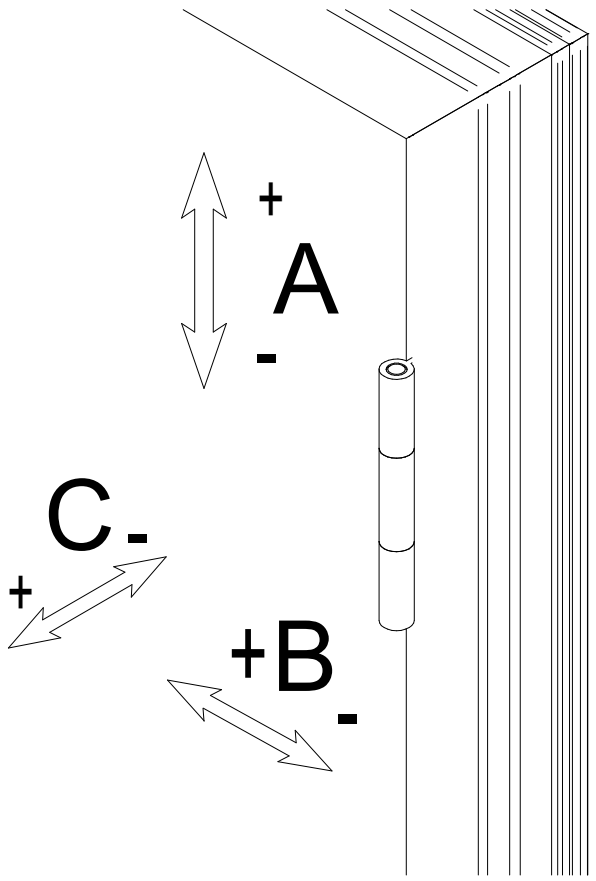

11A

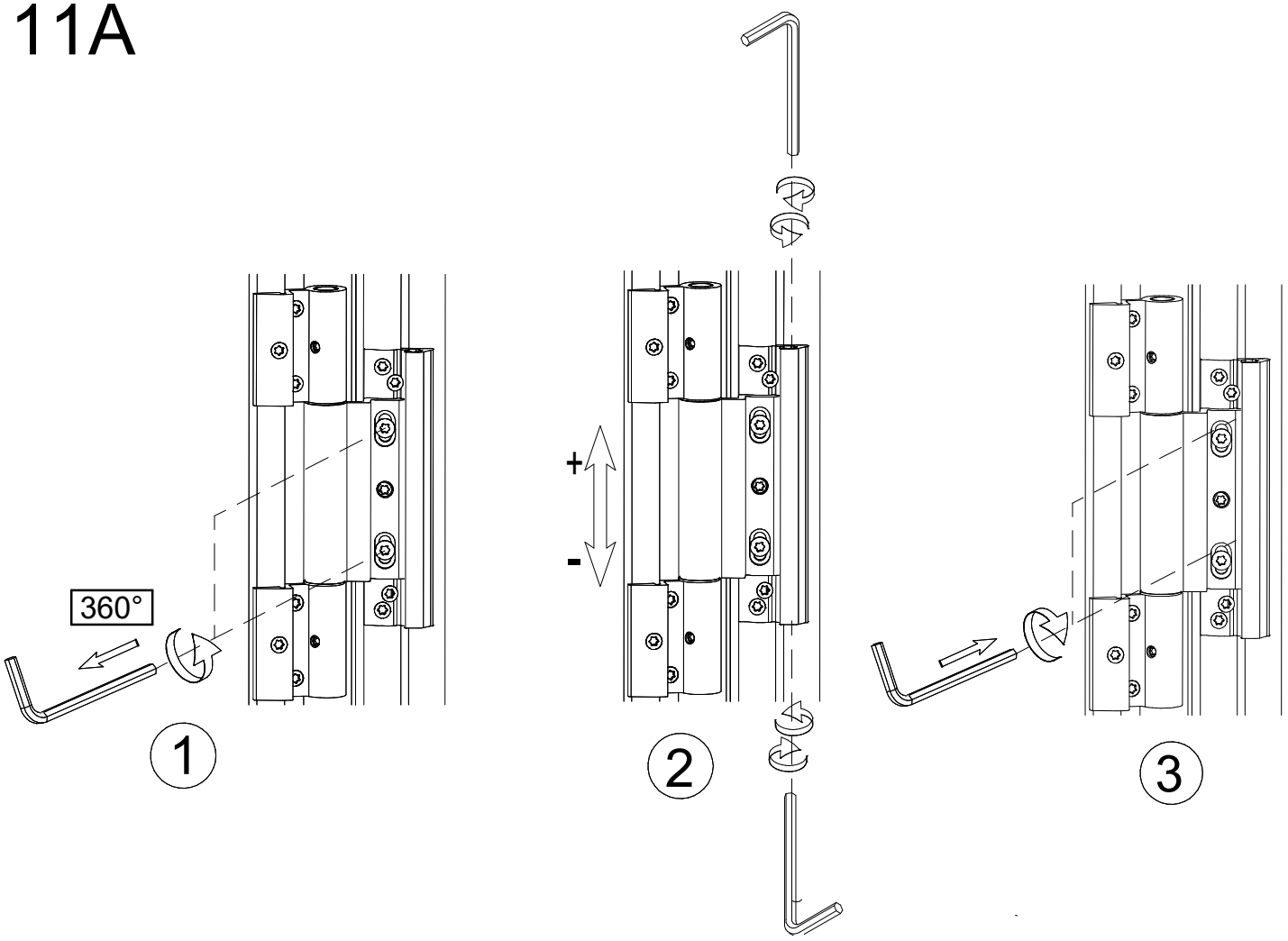

11B

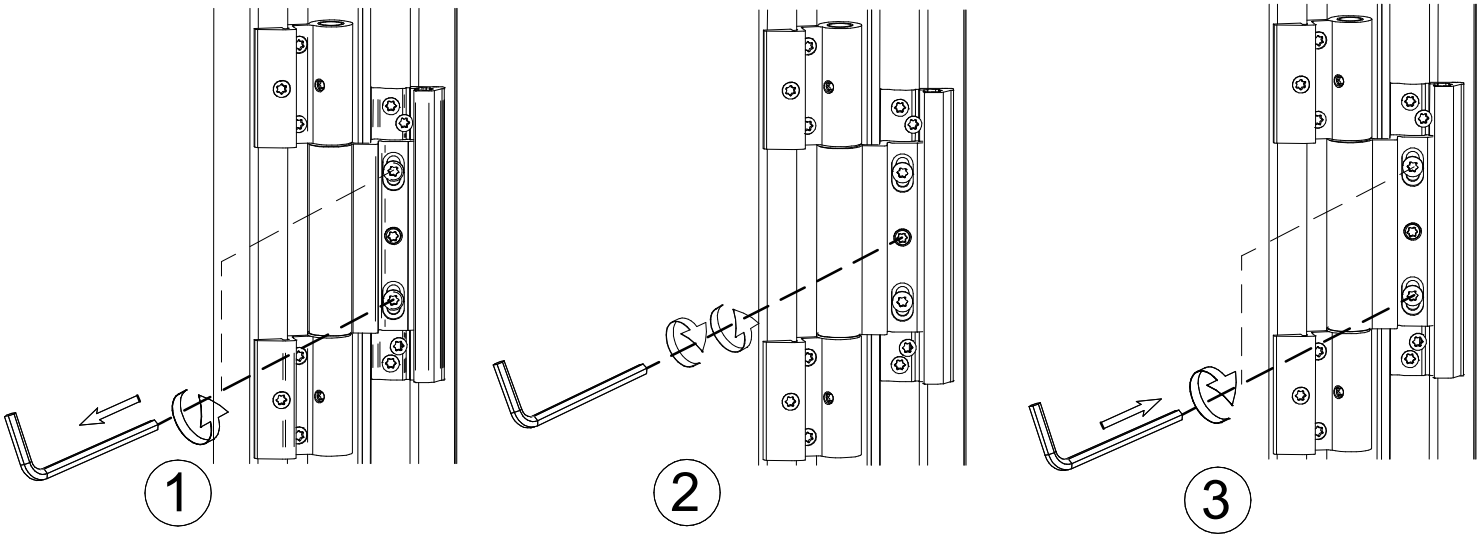

11C

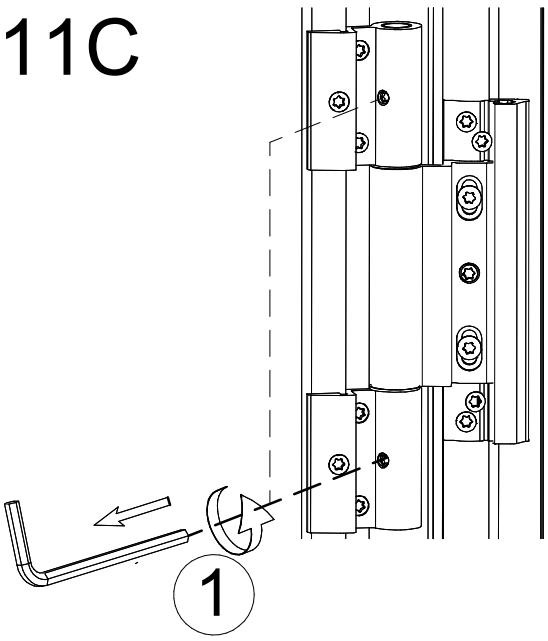

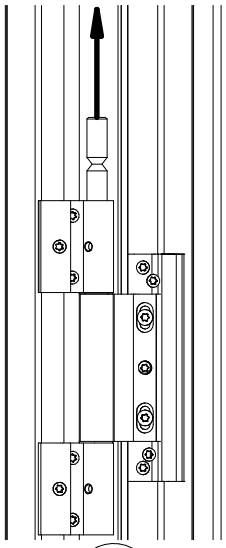

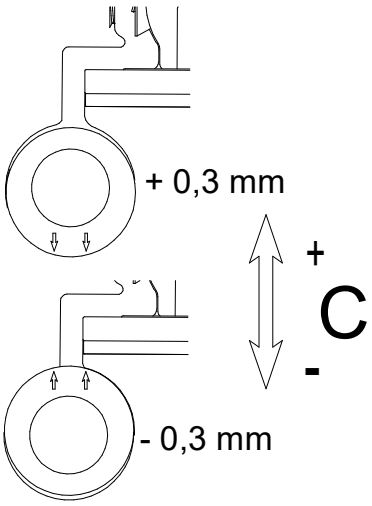

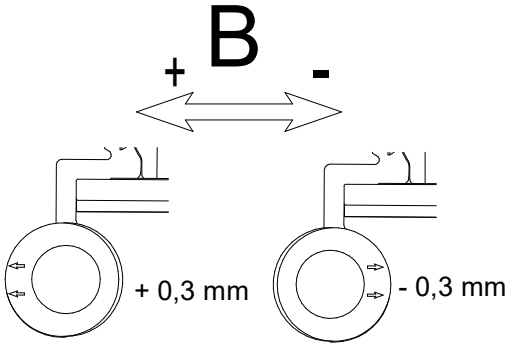

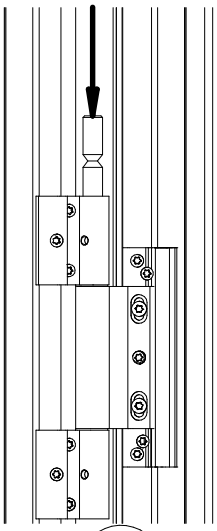

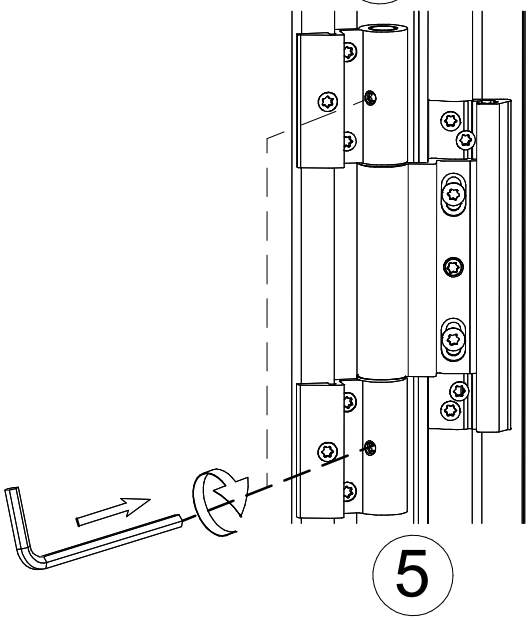

12

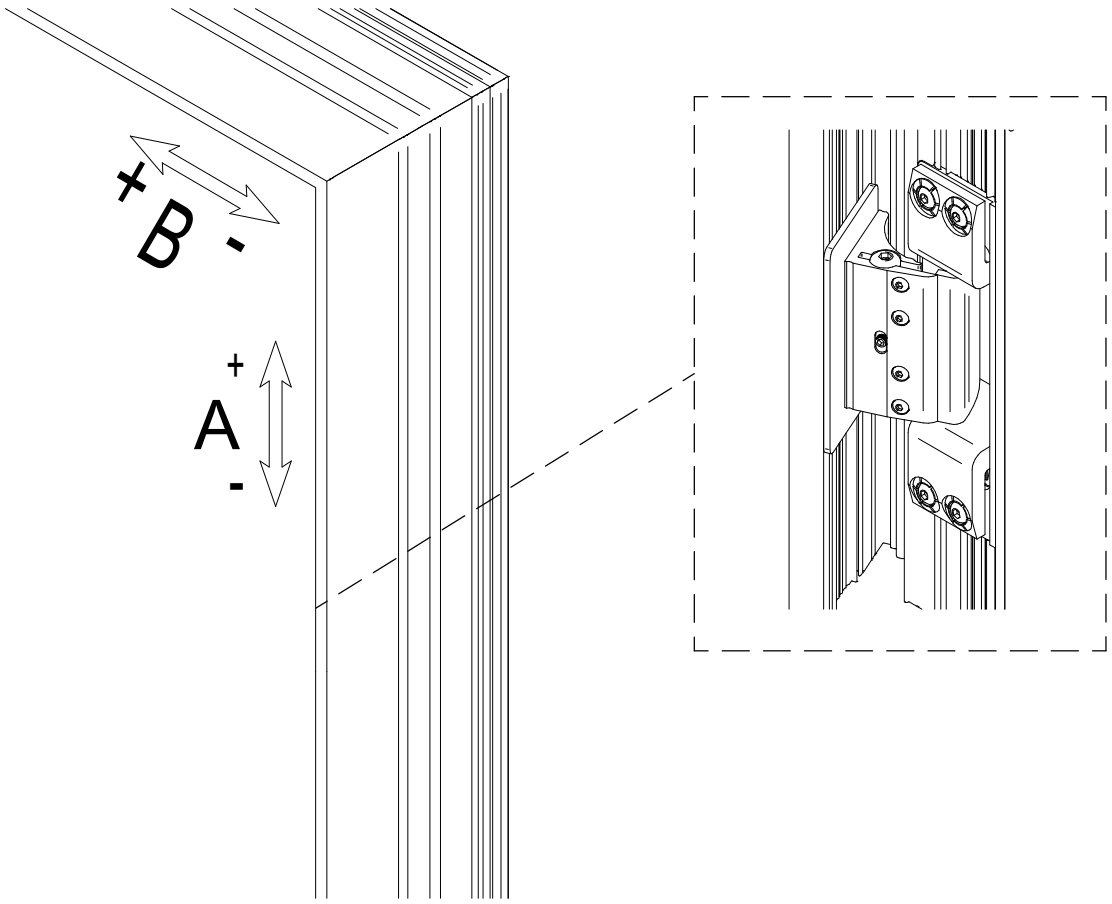

12A

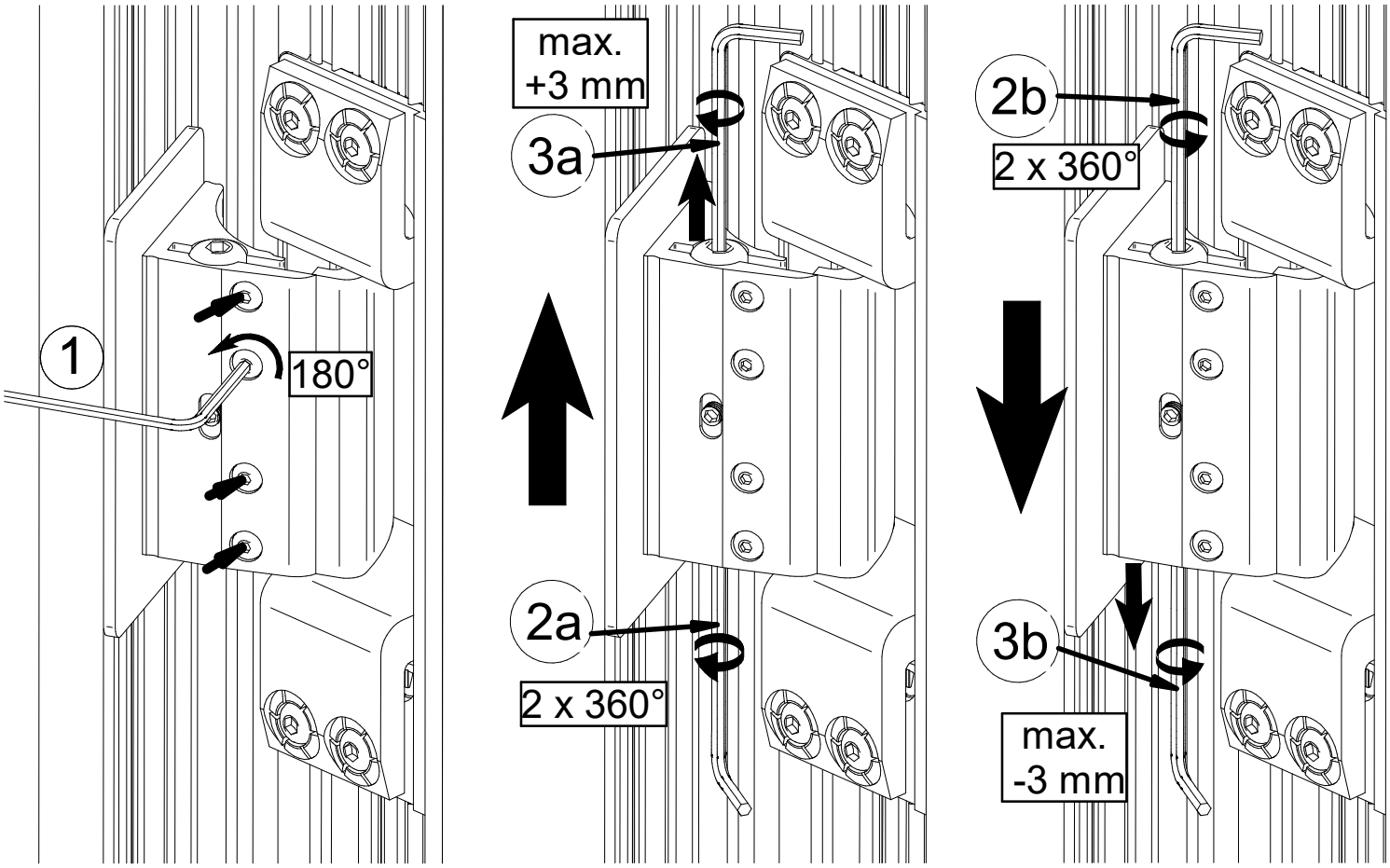

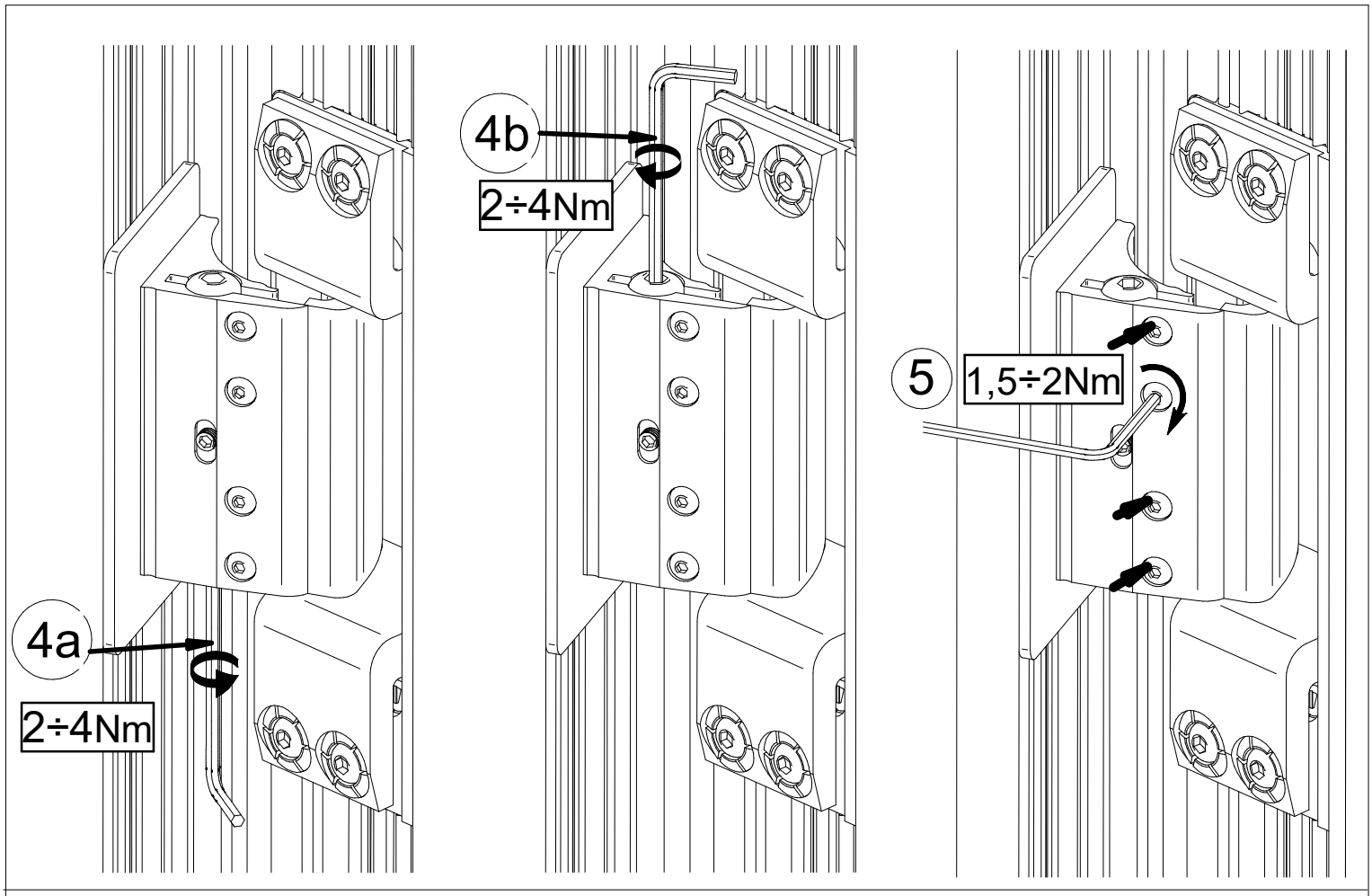

12B

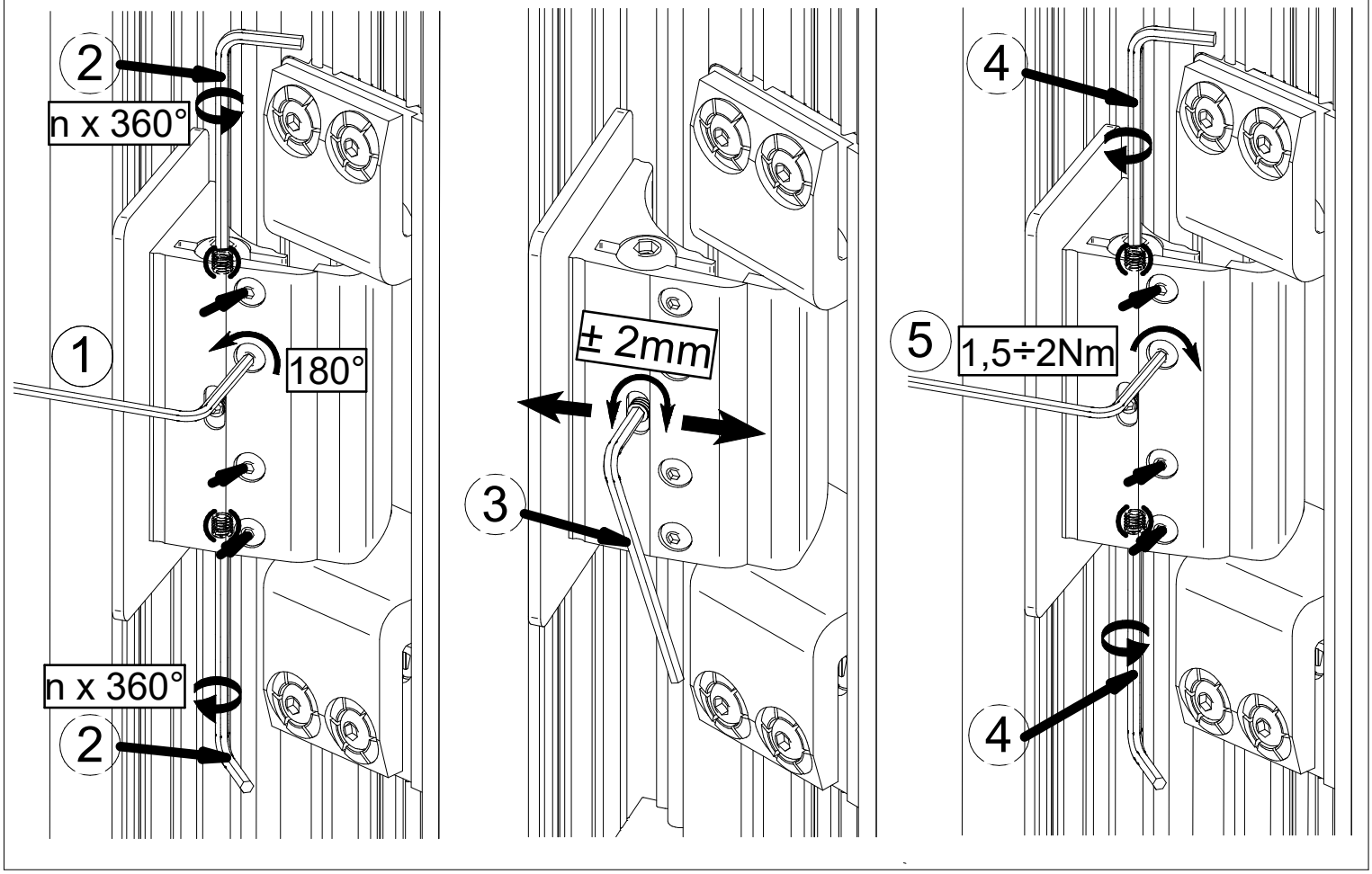

INSTRUKCJA MONTAŻU
DRZWI ALTUS Z DOŚWIETLAMI RC2

INSTALLATION MANUAL ALTUS
DOORS WITH SIDELIGHTS RC2

MONTAGEANLEITUNG ALTUS
TÜREN MIT BELICHTUNG RC2

ИНСТРУКЦИЯ ПО МОНТАЖУ
ДВЕРЕЙ ALTUS С ФРАМУГАМИ RC2

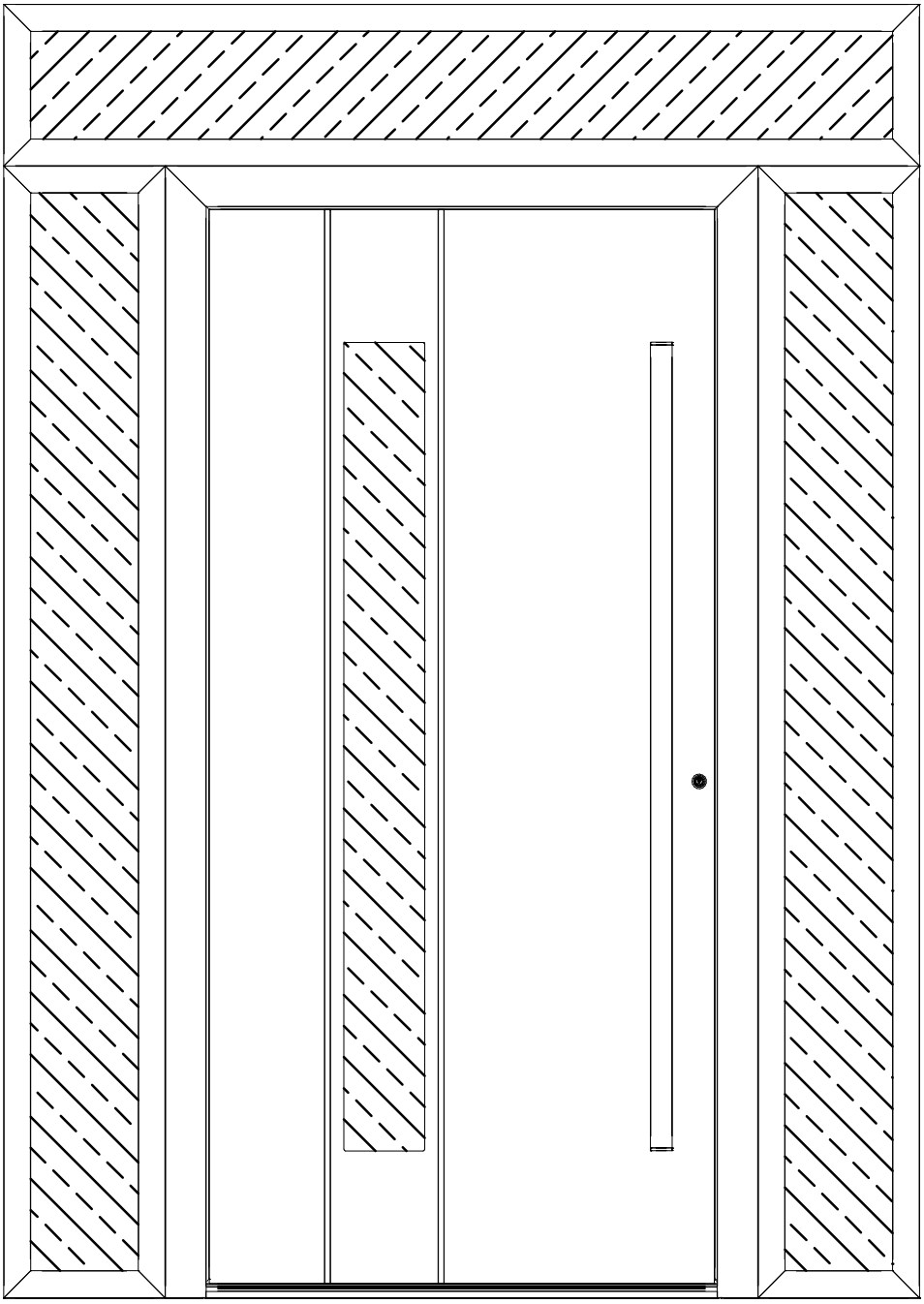

Gerda Sp. z o.o., Sokołów ul. Sokołowska 49, 05-806 Komorów
email: gerda.bh@gerda.pl, www.gerda.pl

I

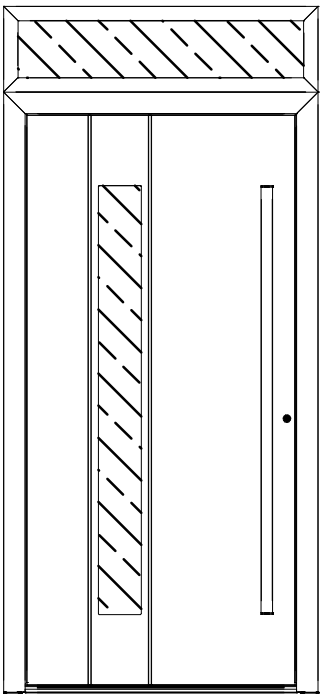

II

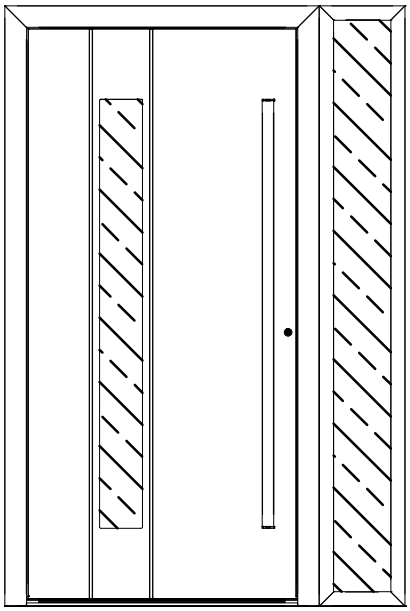

III

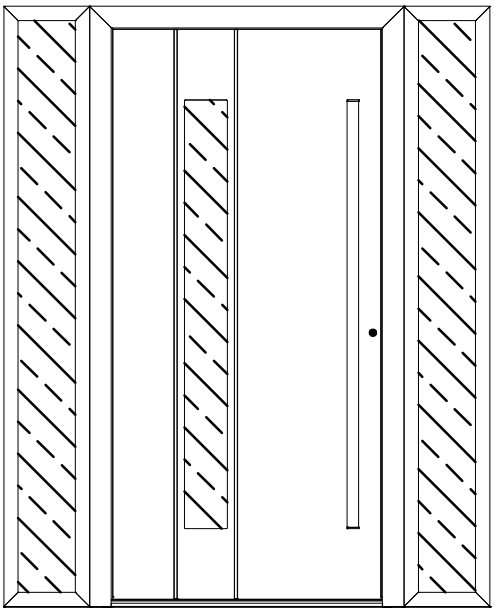

IV

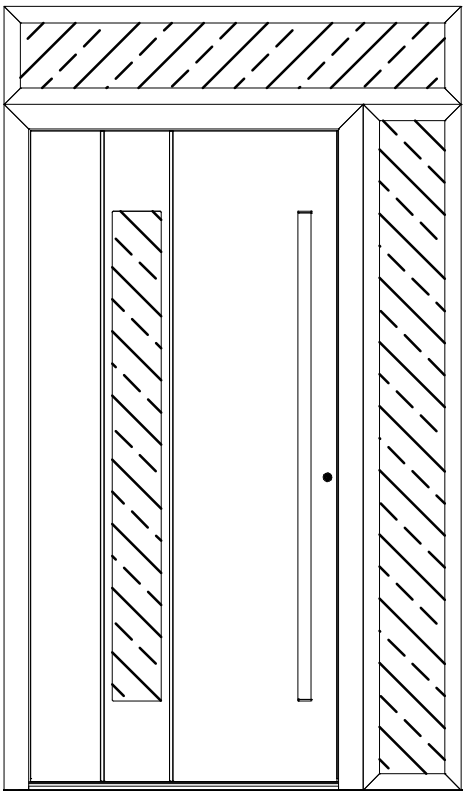

V

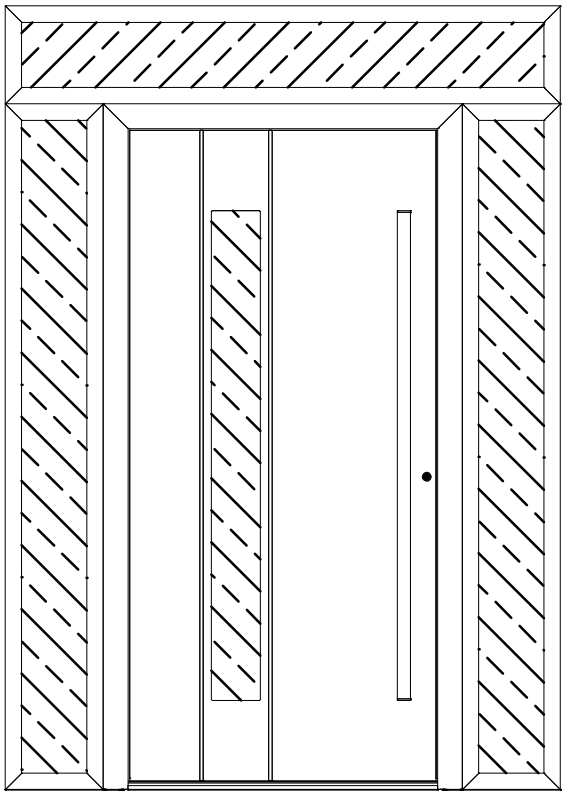

1

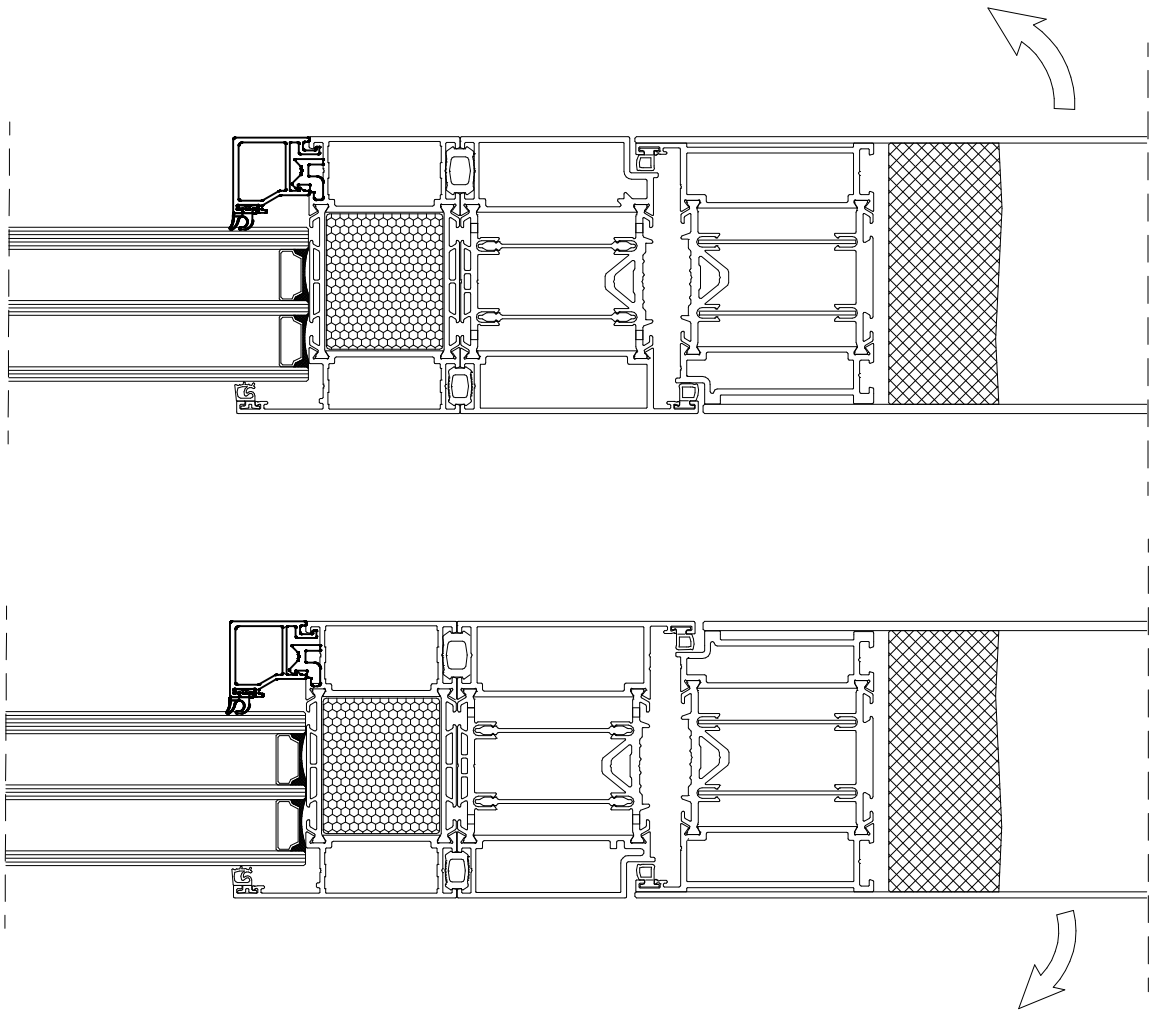

2

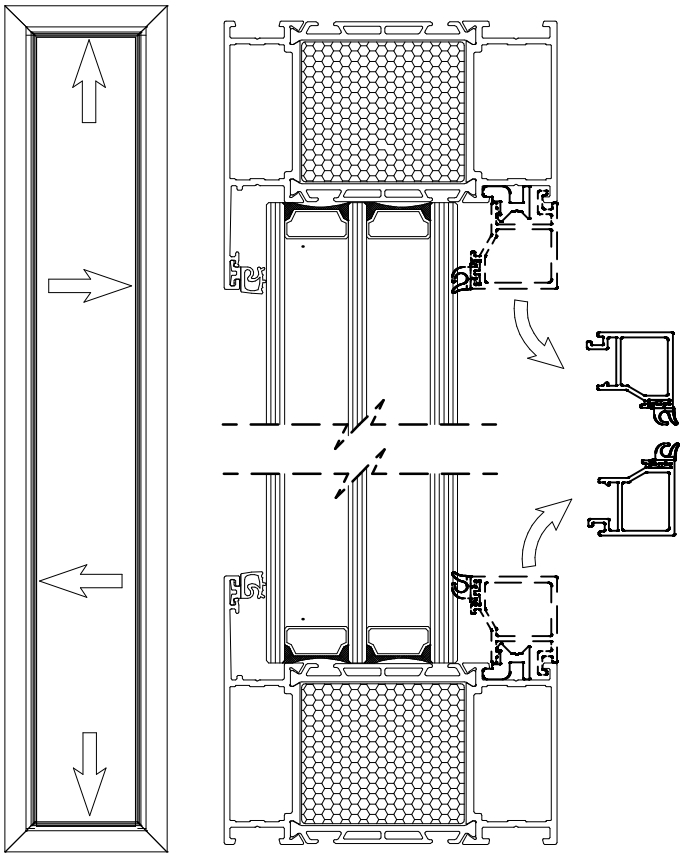

3

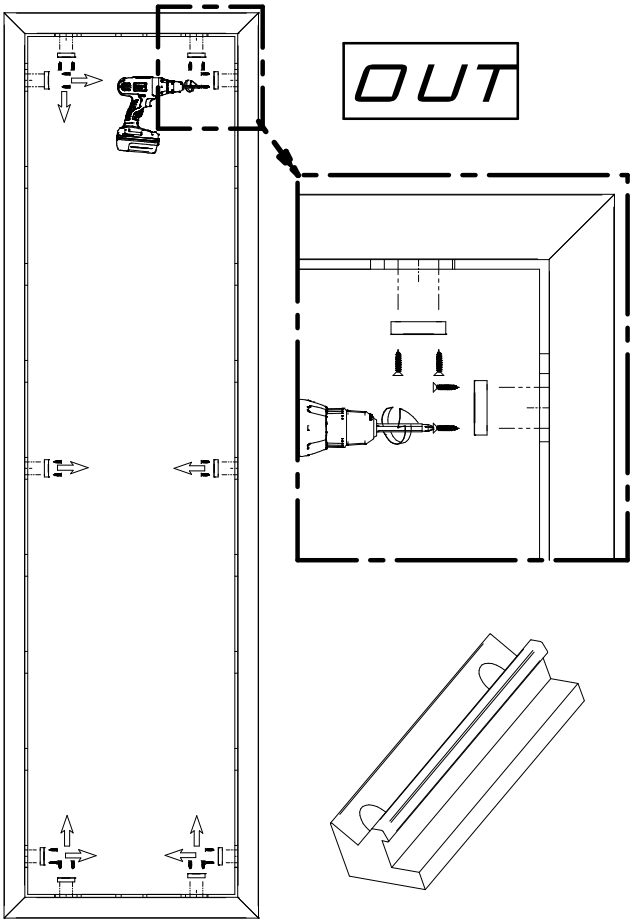

4

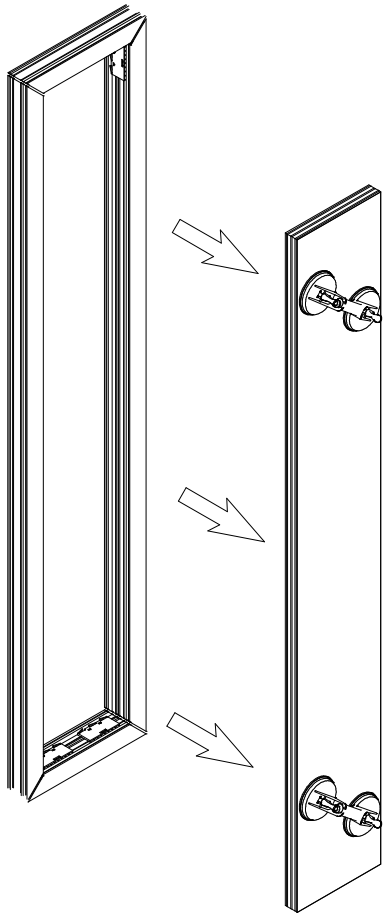

5

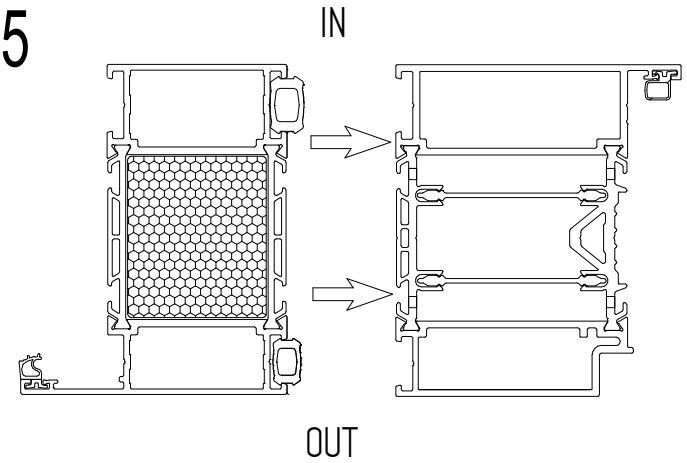

5A

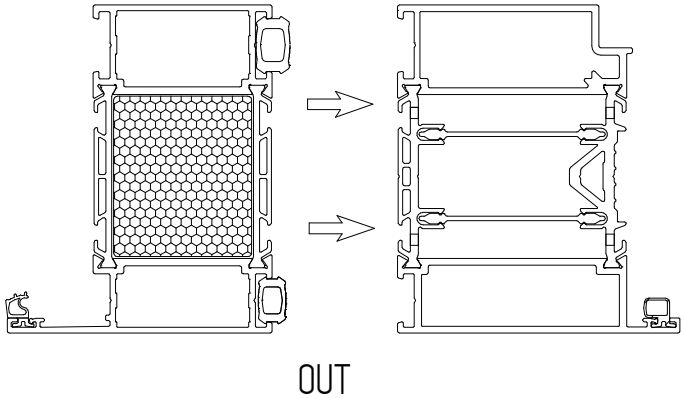

6

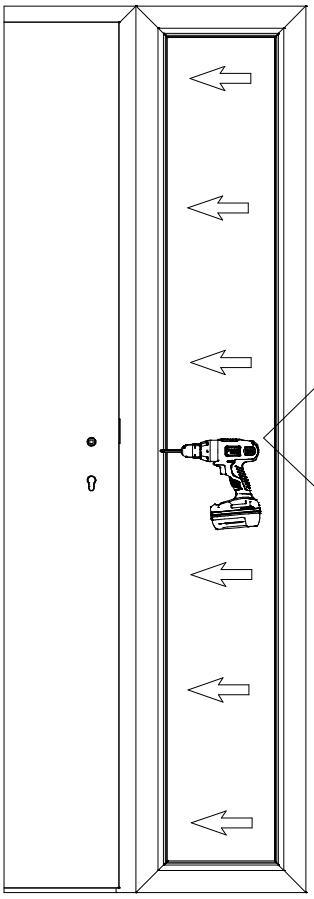

A

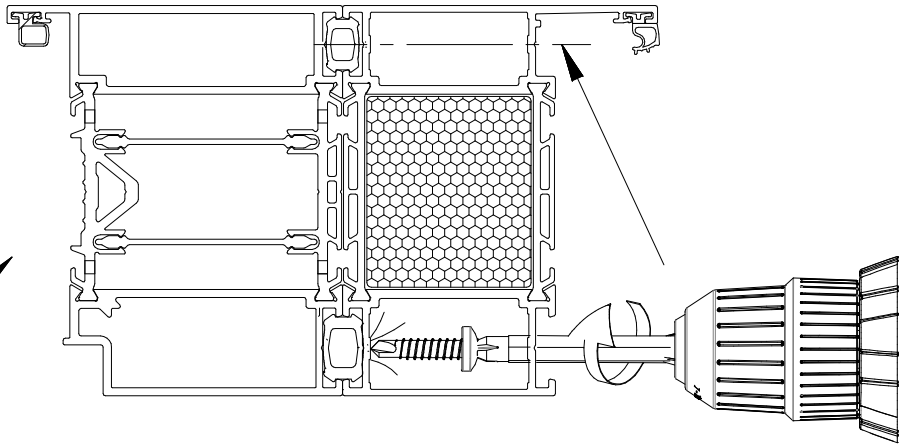

B

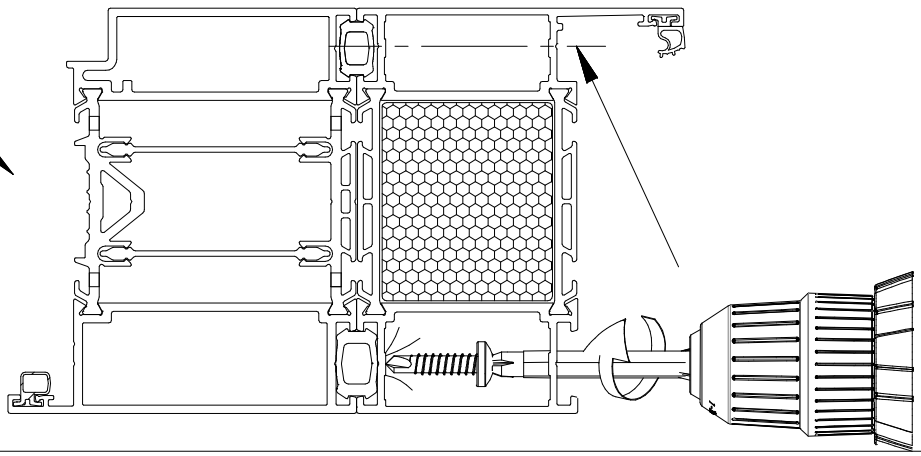

7

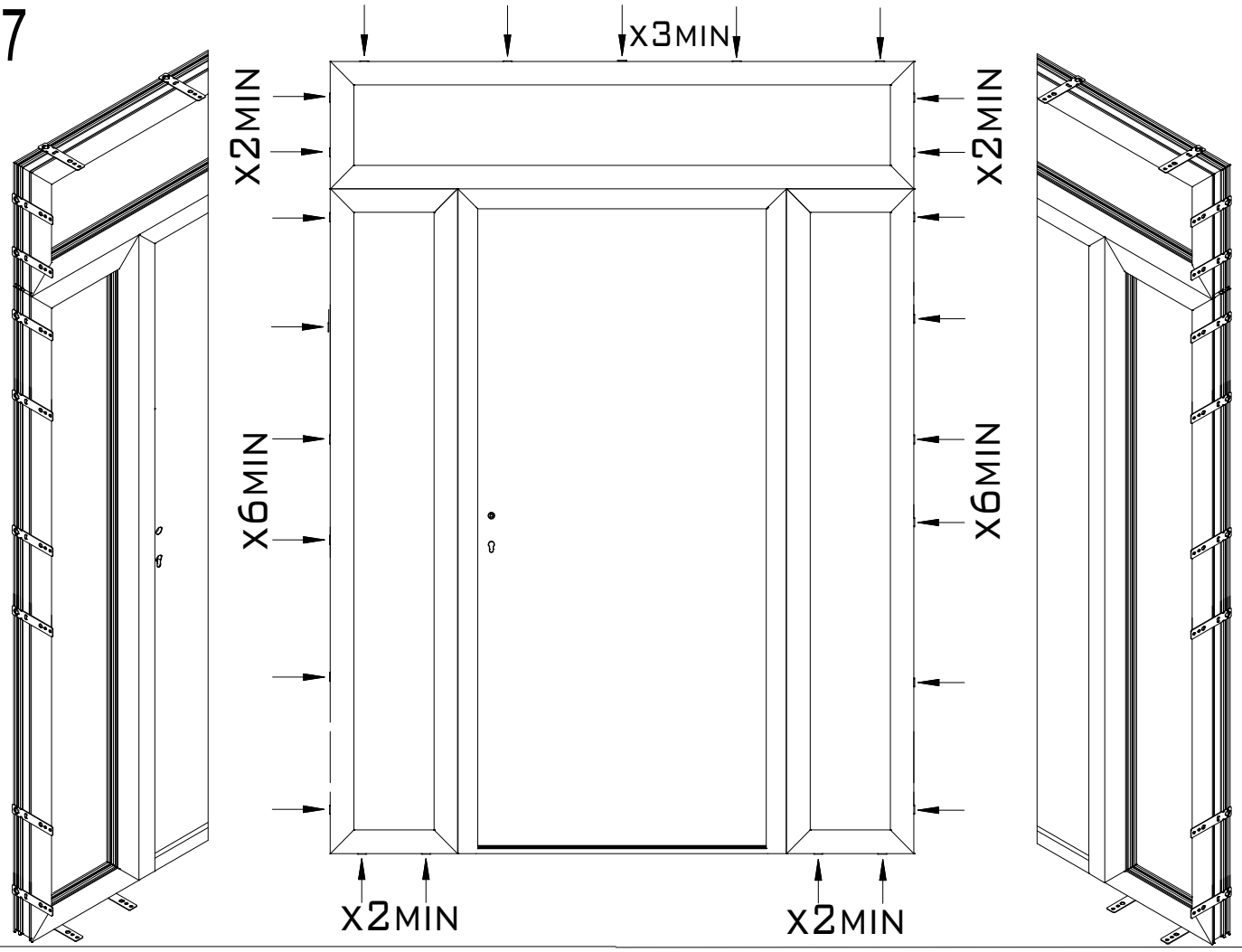

8

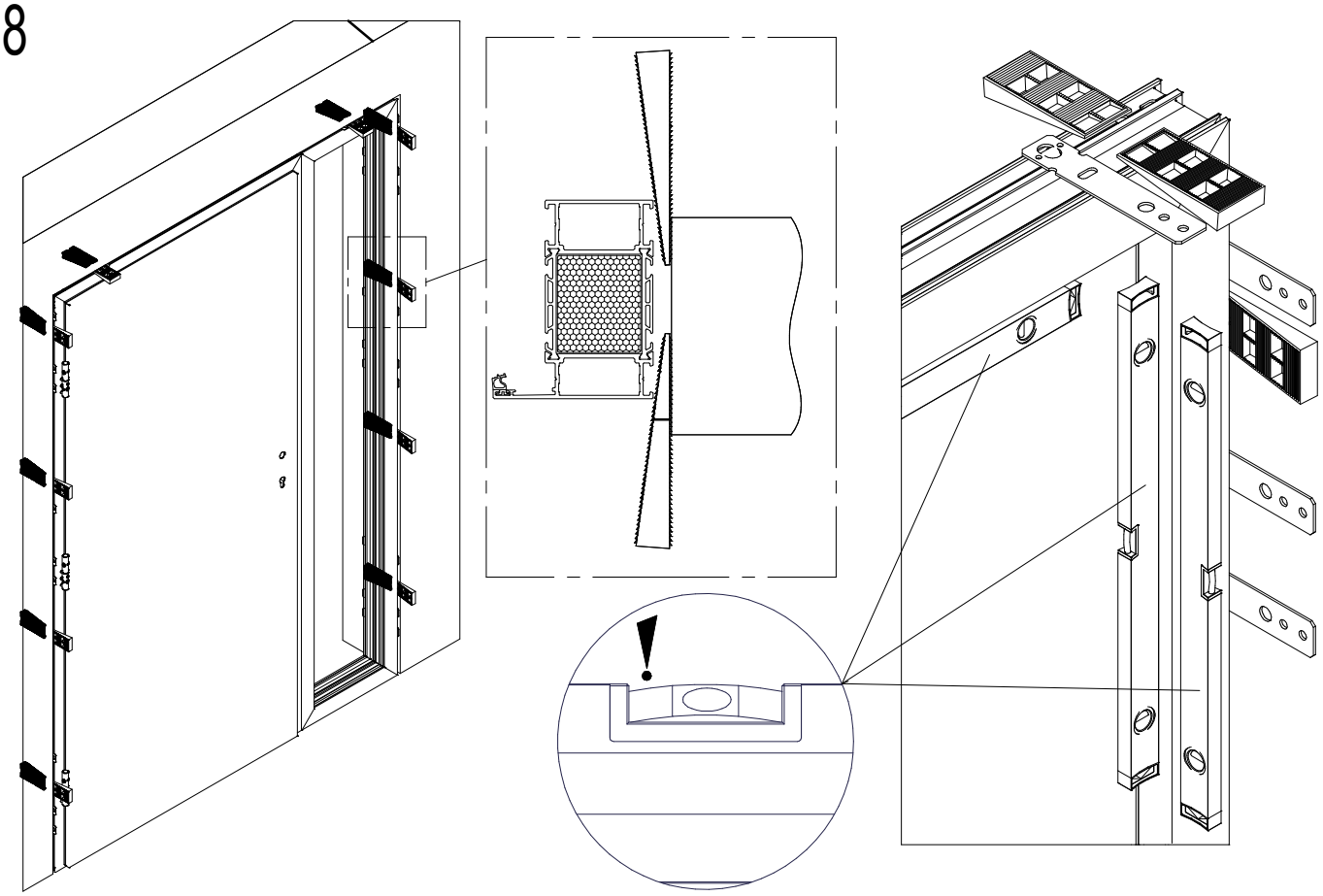

9

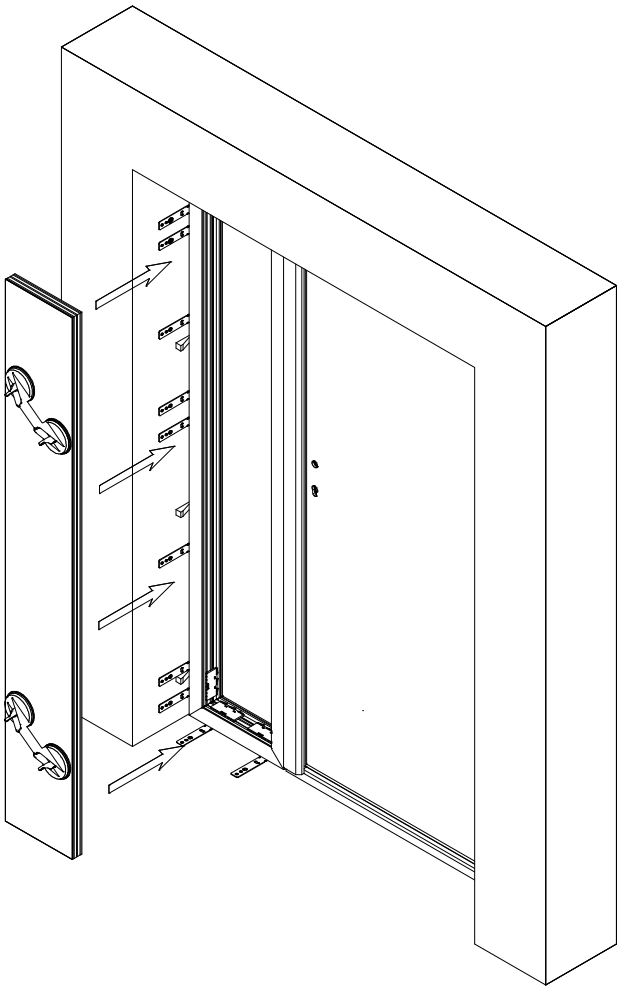

10

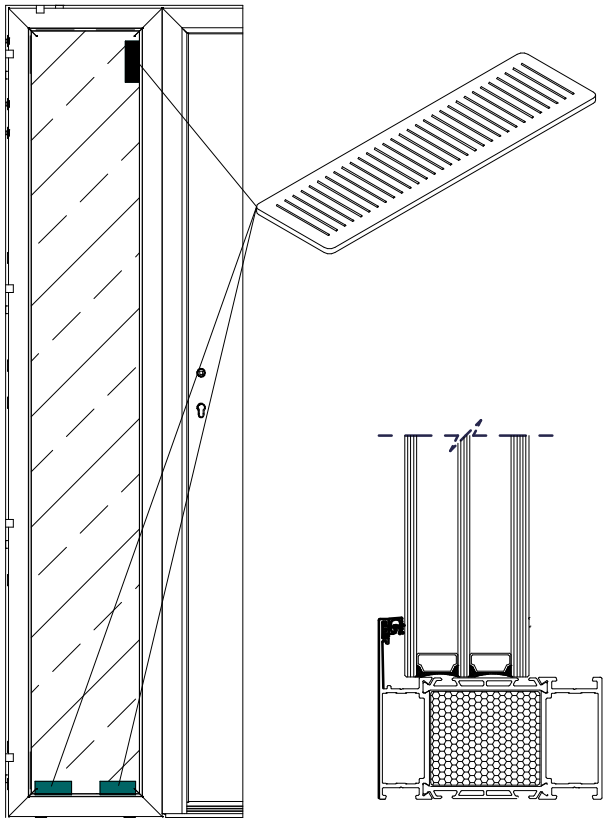

11

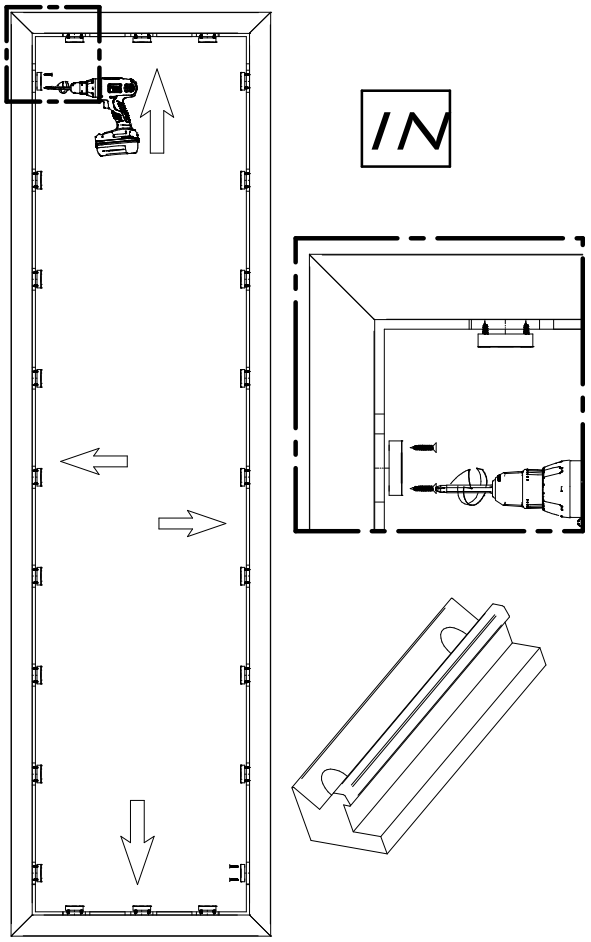

12

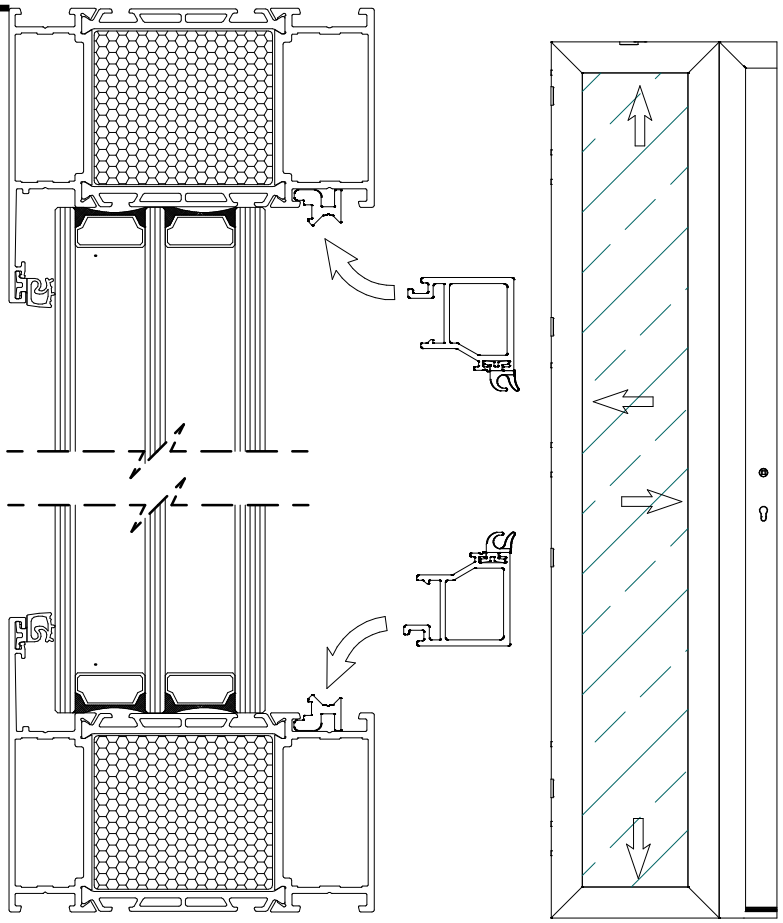

INSTRUKCJA MONTAŻU
DRZWI ALTUS Z DOŚWIETLAMI RC3

INSTALLATION MANUAL ALTUS
DOORS WITH SIDELIGHTS RC3

MONTAGEANLEITUNG ALTUS
TÜREN MIT BELICHTUNG RC3

ИНСТРУКЦИЯ ПО МОНТАЖУ
ДВЕРЕЙ ALTUS С ФРАМУГАМИ RC3

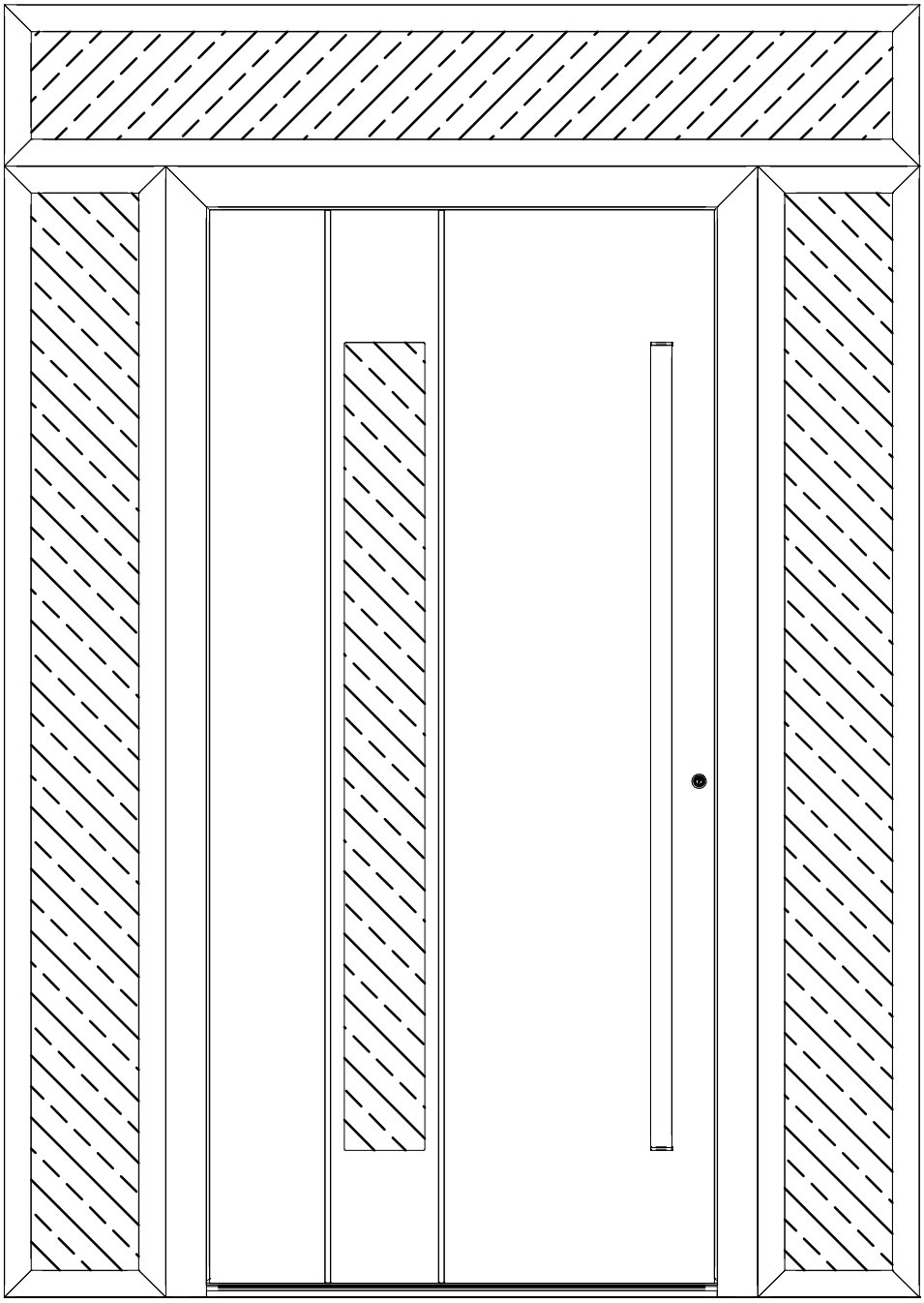

Gerda Sp. z o.o., Sokołów ul. Sokołowska 49, 05-806 Komorów
email: gerda.bh@gerda.pl, www.gerda.pl

I

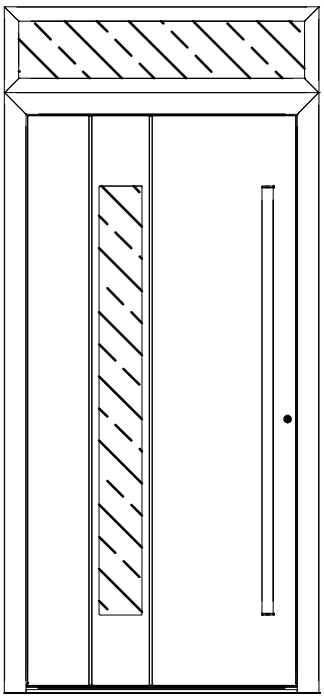

II

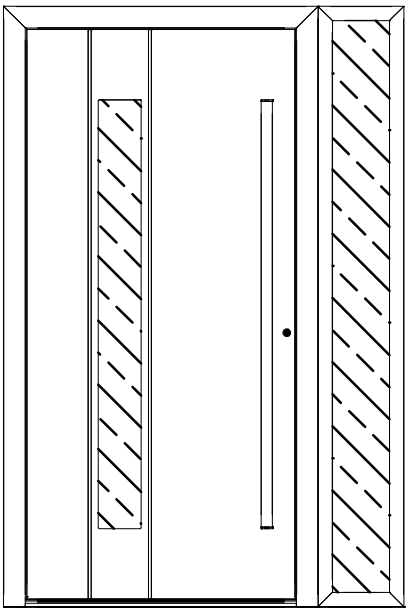

III

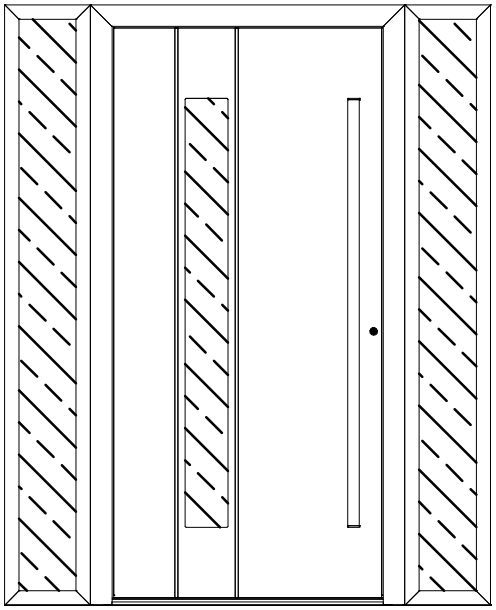

IV

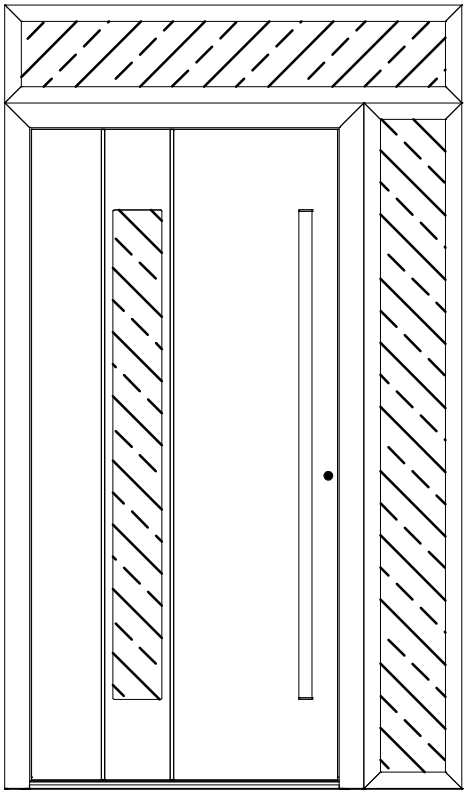

V

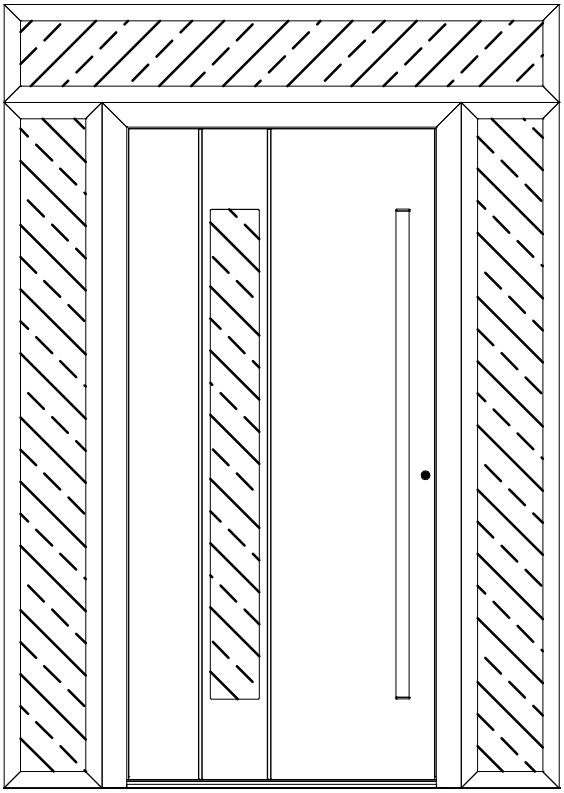

1

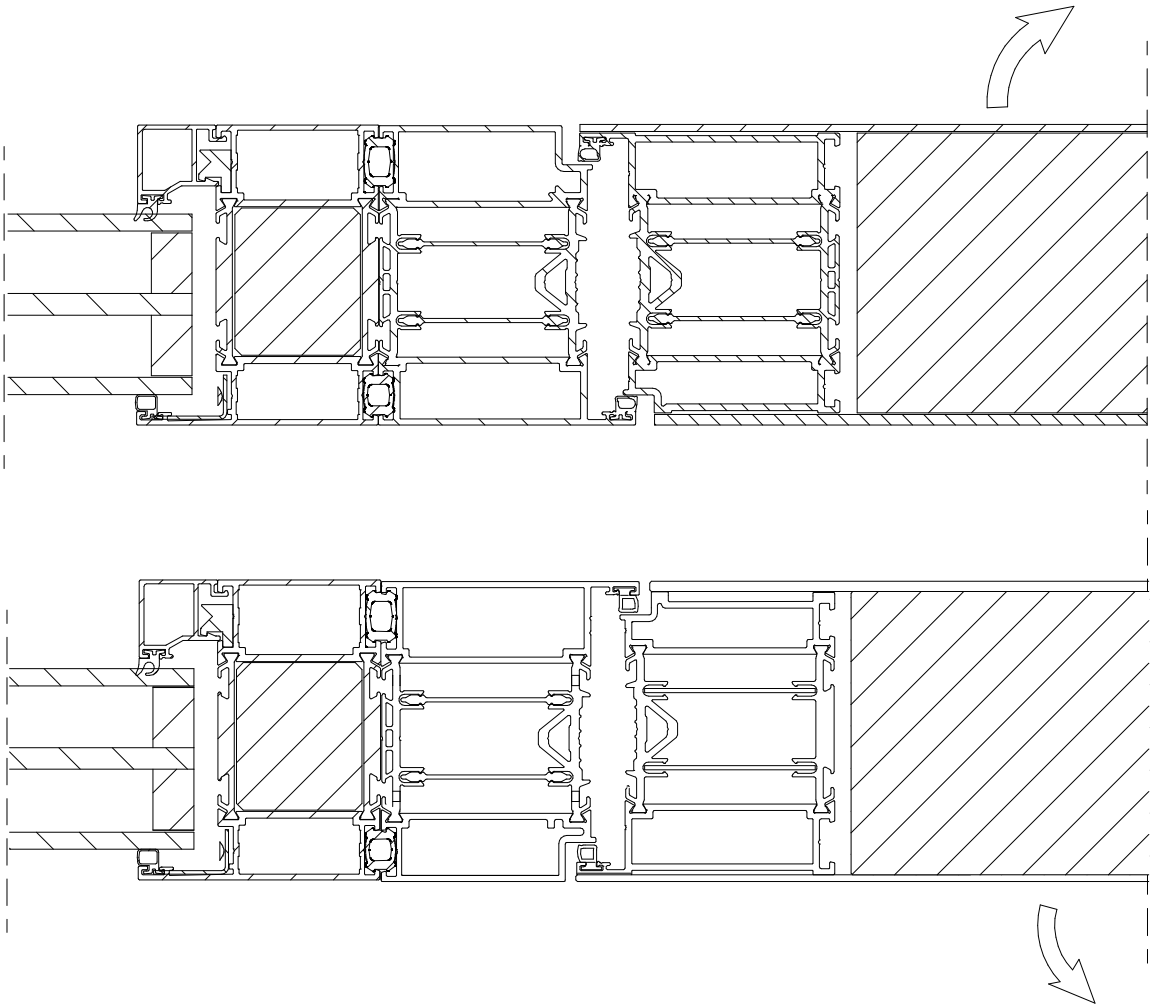

2

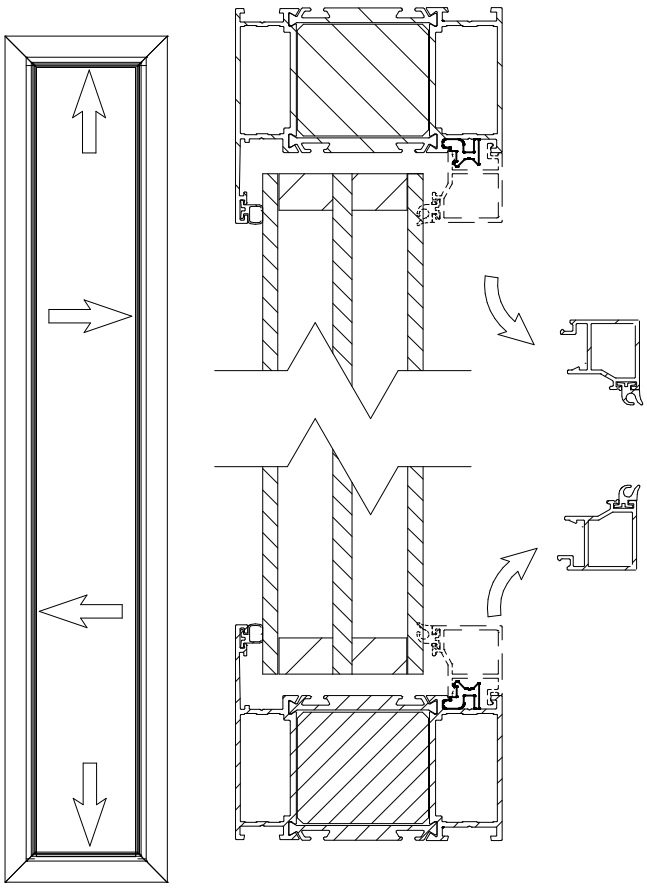

3

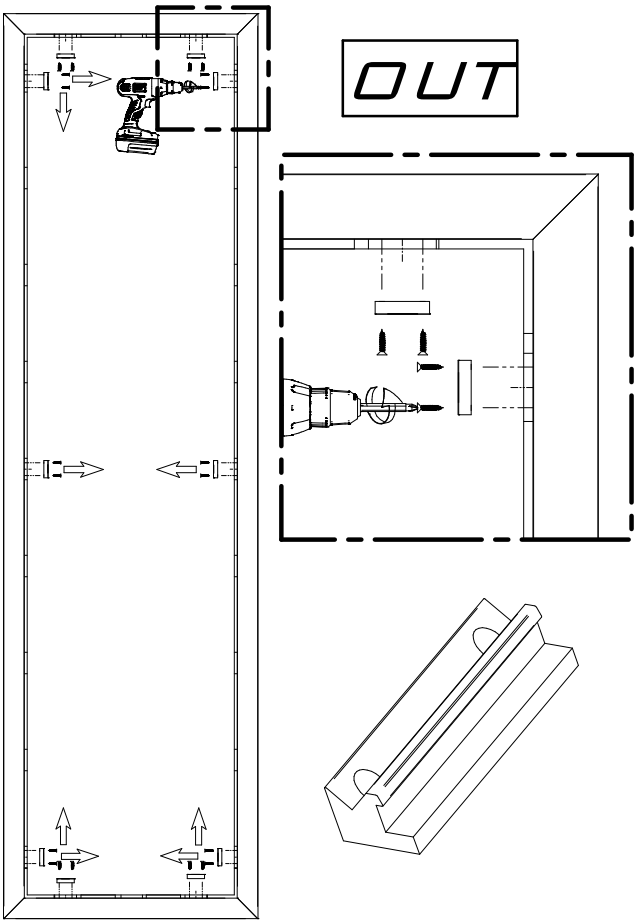

4

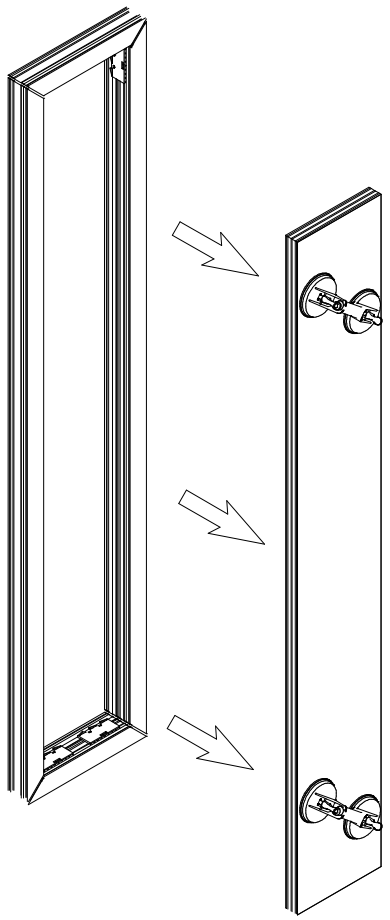

5

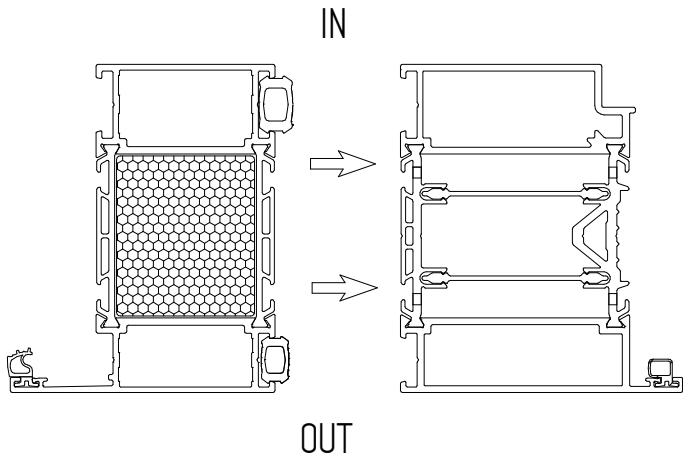

5A

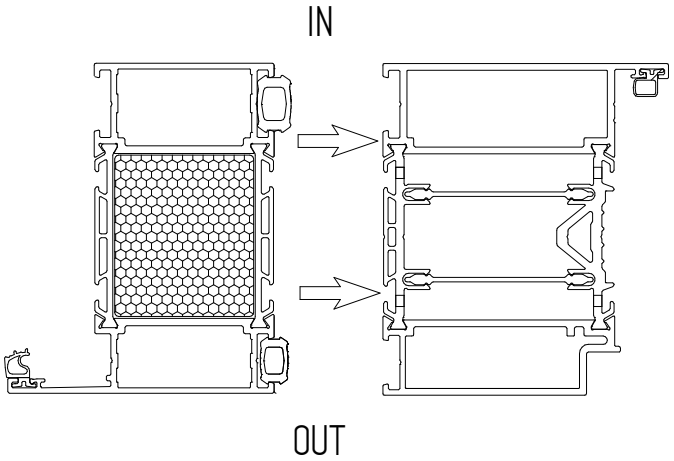

6

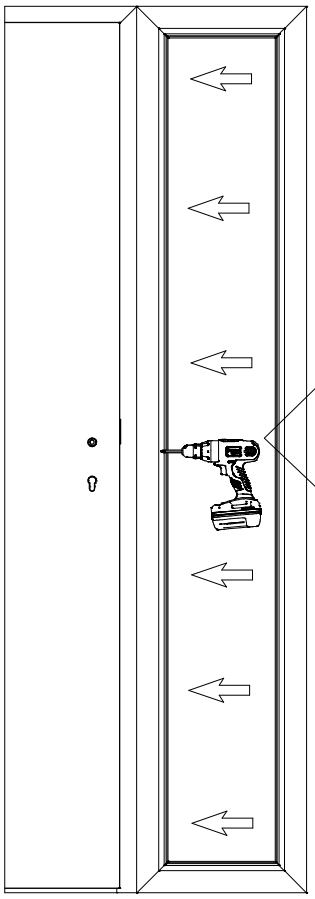

A

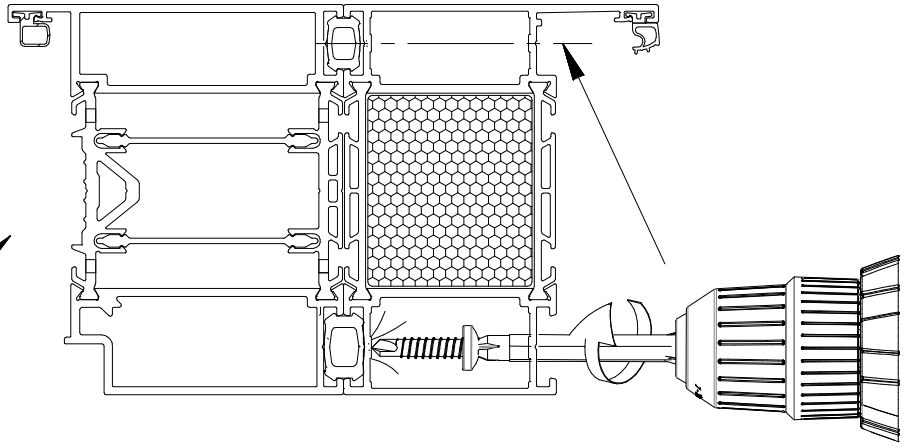

B

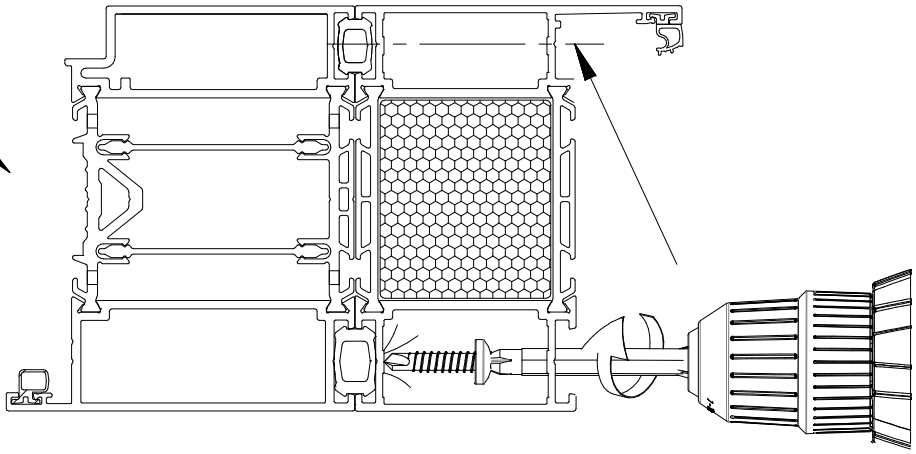

7

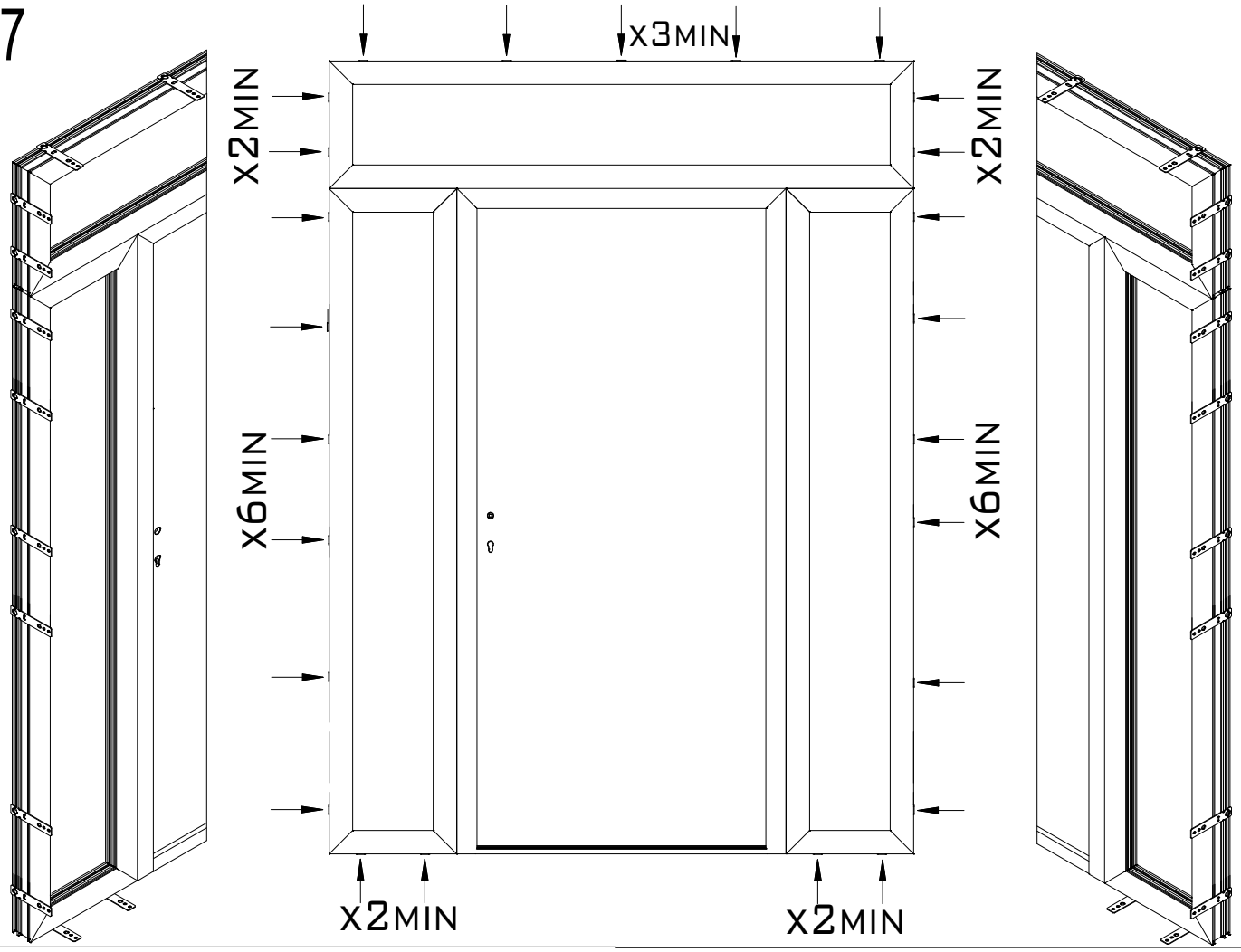

8

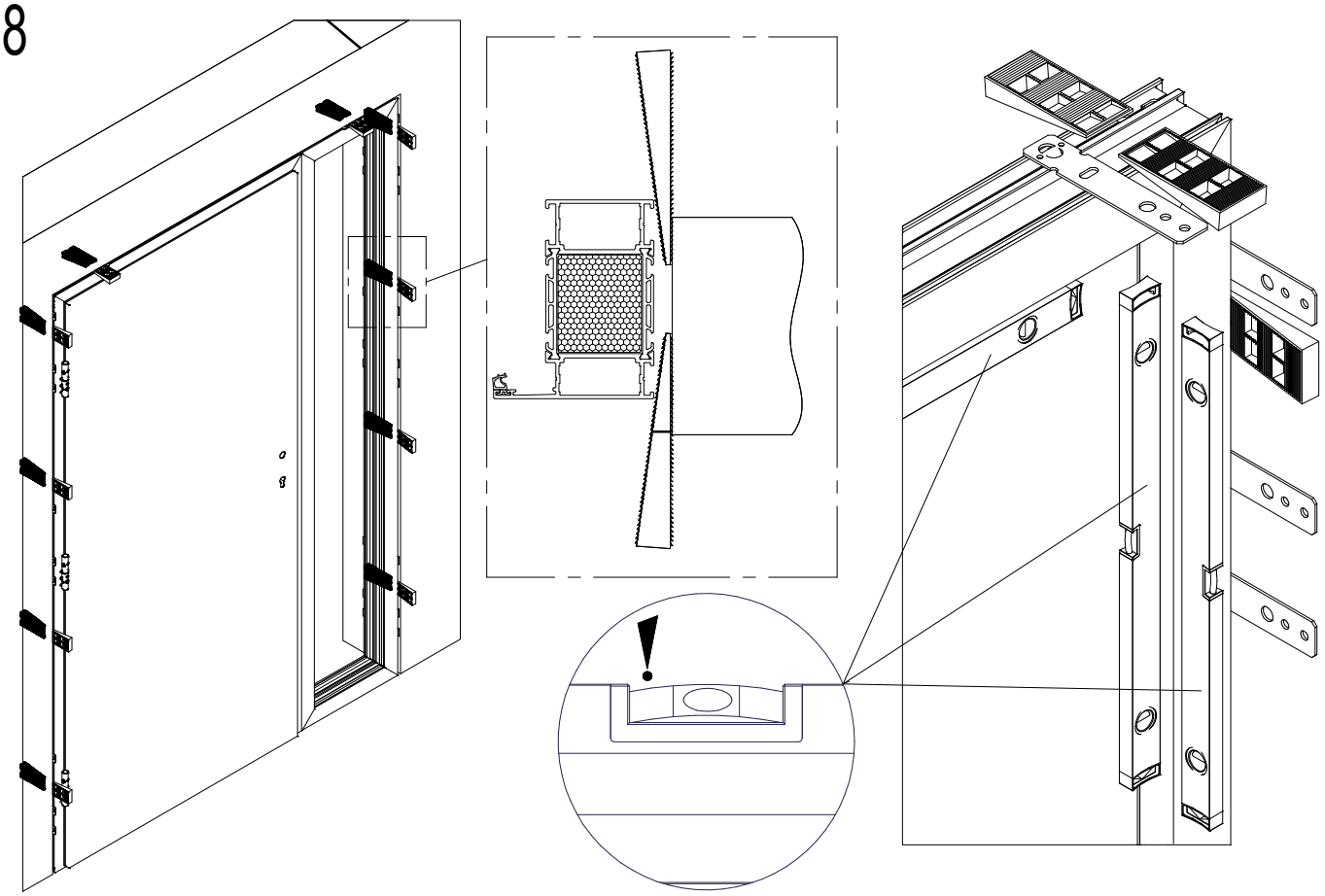

9

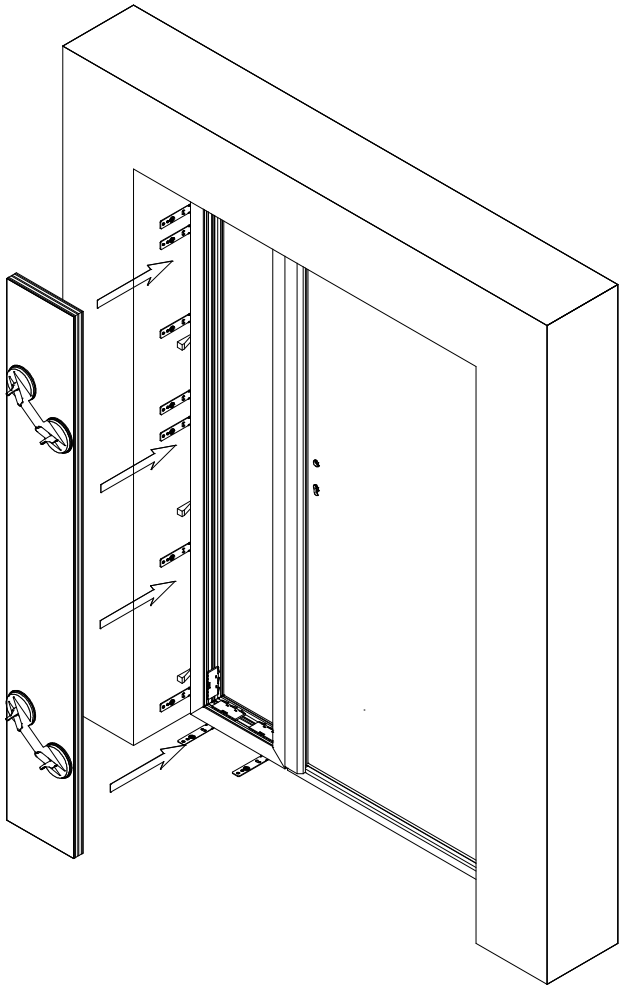

10

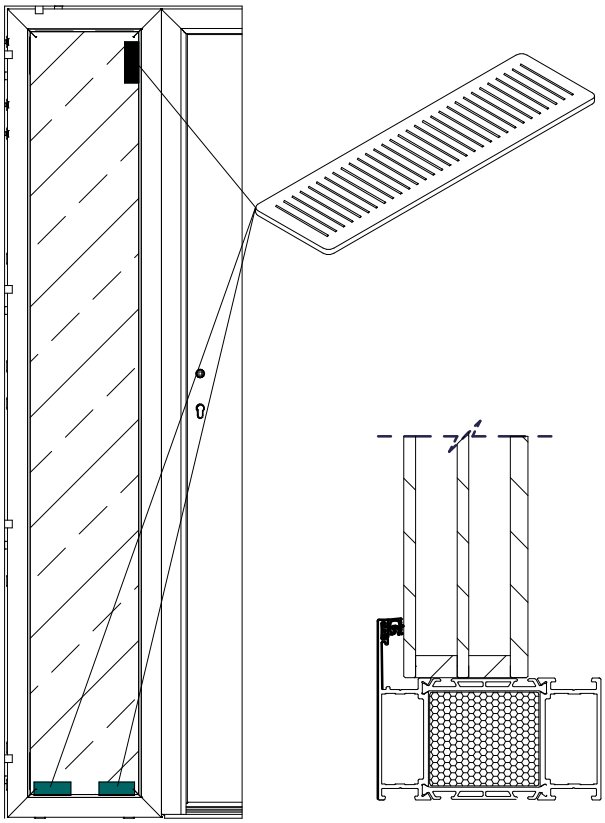

11

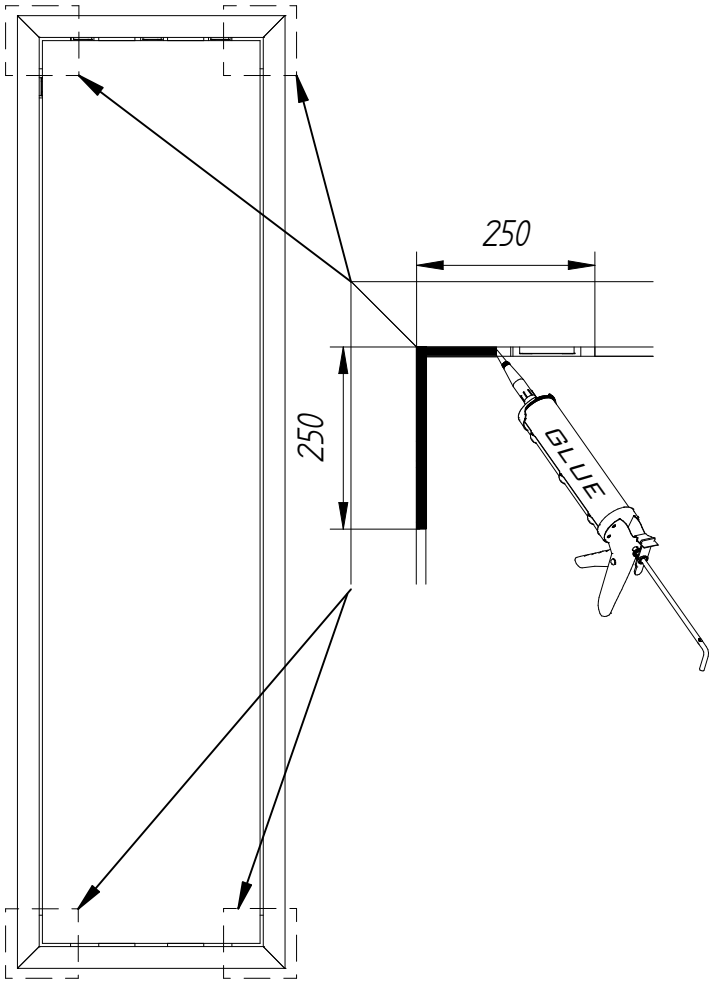

12

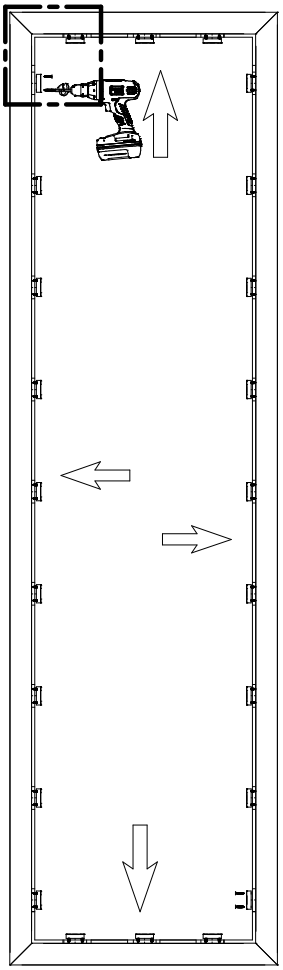

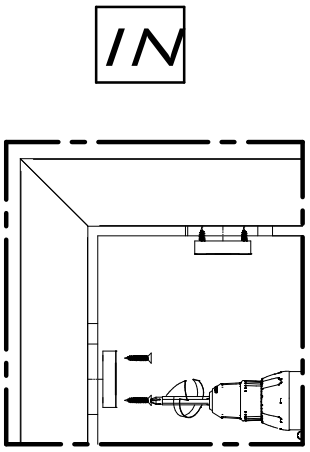

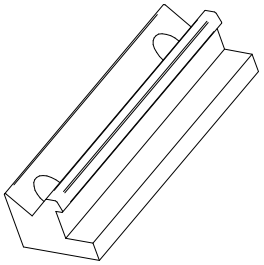
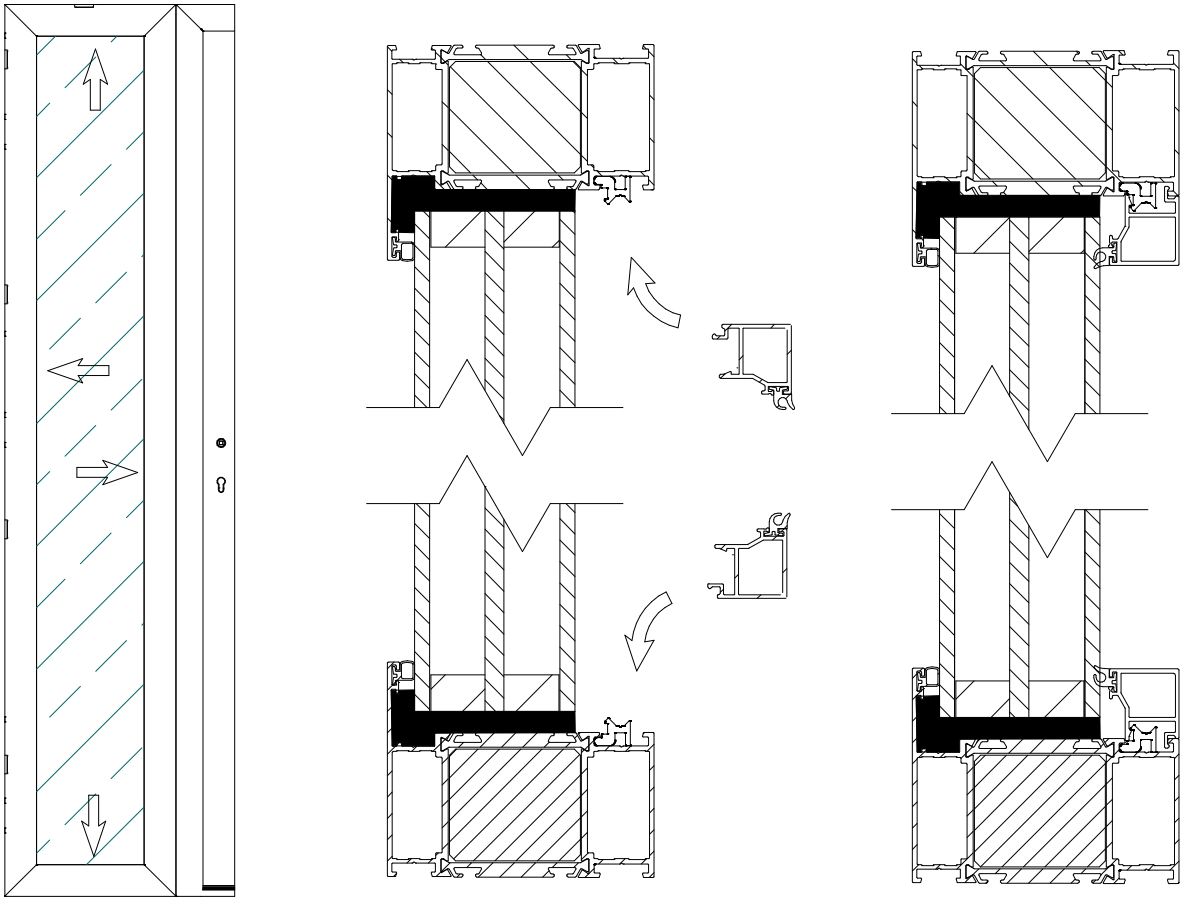
13