INSTRUKCJA MONTAŻU DRZWI DO DOMÓW

INSTALLATION MANUAL
DOORS

MONTAGEANLEITUNG
TÜREN

ИНСТРУКЦИЯ ПО МОНТАЖУ
ДВЕРЕЙ

SZERELÉSI ÚTMUTATÓ

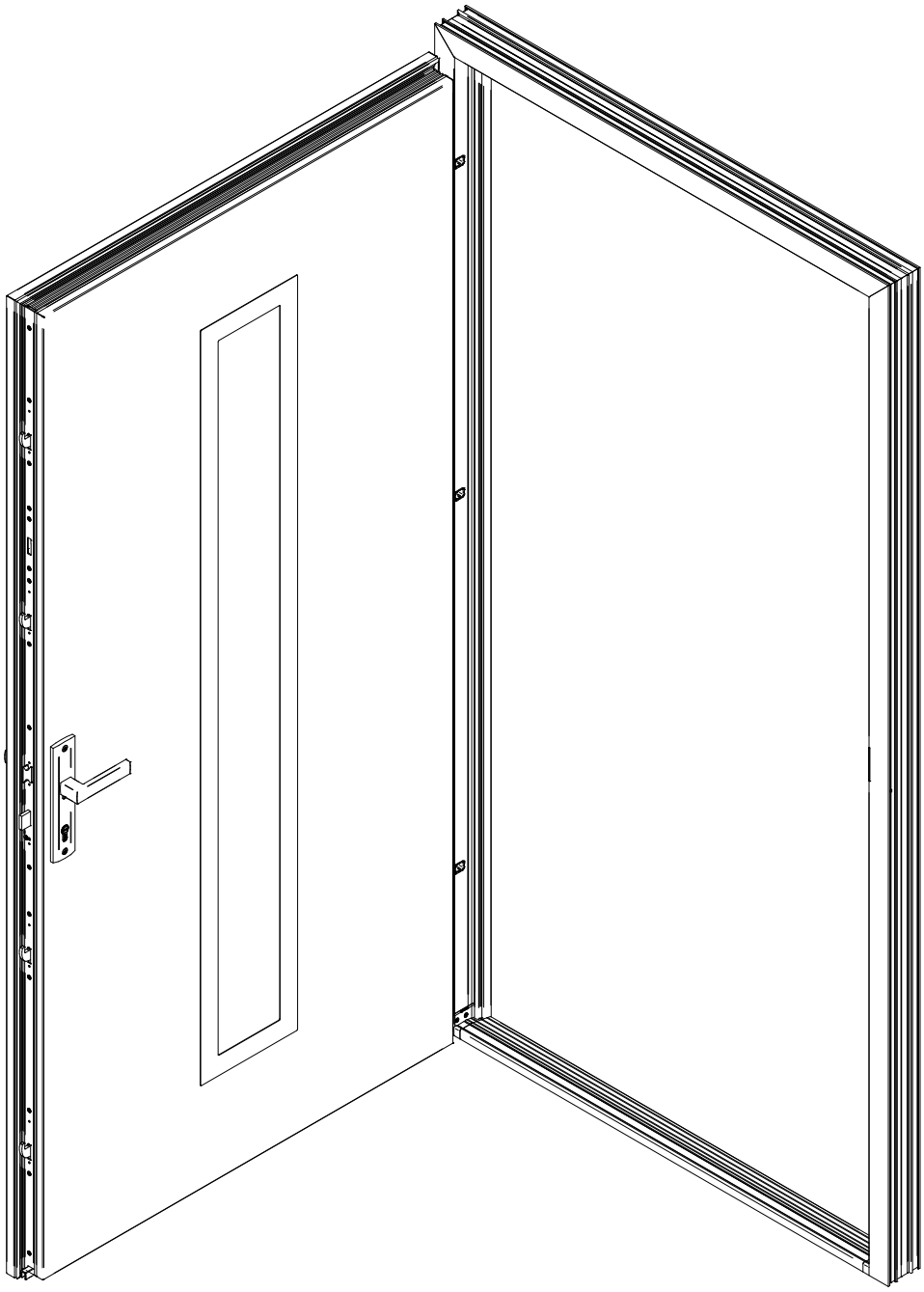

M.23.394

Gerda Sp. z o.o., Sokołów ul. Sokołowska 49, 05-806 Komorów
email: gerda.bh@gerda.pl, www.gerda.pl
Grudzień 2023

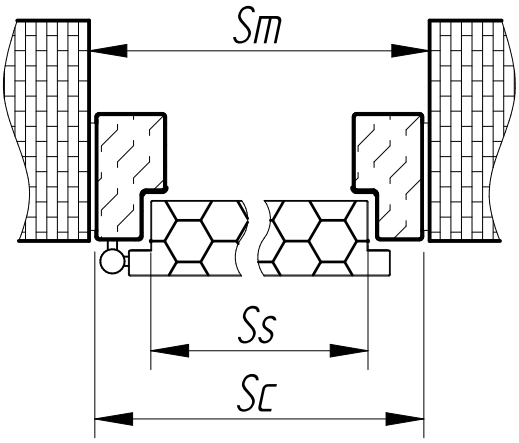

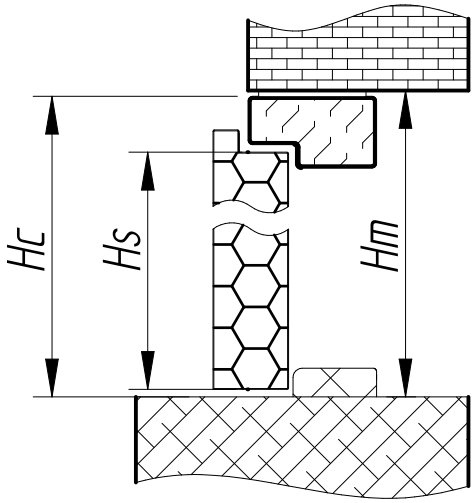

Rozmiary ościeżnic Duotherm / Perfotherm / FB

ROZMIAR 1)	Model Drzwi 2)	Całkowita wysokość ościeżnicy Hc 3)	Wysokość przejścia Hs	Całkowita szerokość ościeżnicy Sc 4)	Szerokość przejścia Ss	Zalecana wysokość otworu montażowego Hm 5)	Zalaecana szerokość otworu montażowego Sm 6)
80N	Optima	2076	2006	866	766	2086	886
80	Thermo Premium / Optima			896	796		916
90 N				966	866		986
90 E				1009	909		1029
100 E				1109	1009		1129

Legenda:
Hp – wysokość przejścia
Sp – szerokość przejścia w świetle ościeżnicy
Hc – całkowita wysokość ościeżnicy
Sc – całkowita szerokość ościeżnicy
Hm – zalecana wysokość otworu montażowego od poziomu “0”
Sm – zalecana szerokość otworu montażowego
So – szerokość otworu ościeżnicy
Uwagi:
W przypadku zastosowania samozamykacza, wymagany jest montaż odbojnik w odległości 2/3 szerokości skrzydła licząc od osi zawiasu.

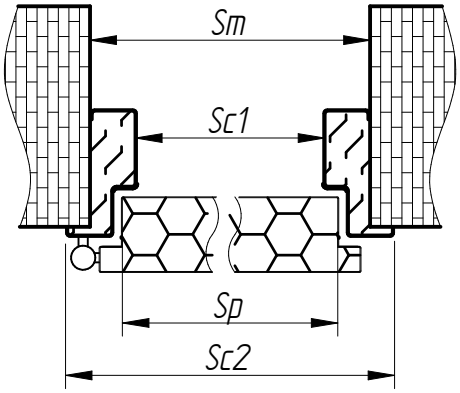

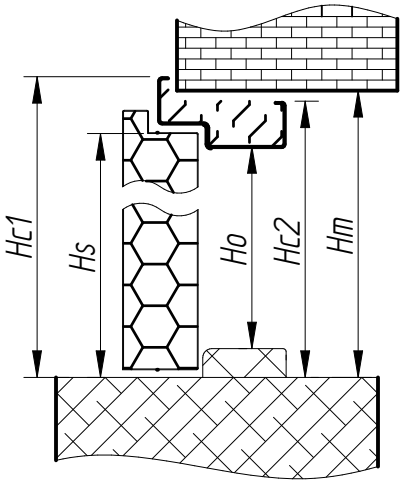

Rozmiary ościeżnic FN

ROZMIAR 1)	Model Drzwi 2)	Całkowita wysokość ościeżnicy (Hc1)	Całkowita wysokość ościeżnicy (Hc2)	Wysokość przejścia Ho	Całkowita szerokość ościeżnicy (Sc1)	Całkowita szerokość ościeżnicy (Sc2)	Szerokość przejścia Sp	Zalecana wysokość otworu montażowego od poziomu "0" Hm	Zalecana szerokość otworu montażowego Sm
80N	Optima	2075	2041	Hc2 - 36	862	797	762	2051	817
80					892	827	792		847
90 N					962	897	862		917
90 E					1005	940	905		960
100 E					1105	1040	1005		1060

Legenda:
Hp – wysokość przejścia
Sp – szerokość przejścia w świetle ościeżnicy
Hc – całkowita wysokość ościeżnicy
Sc – całkowita szerokość ościeżnicy
Hm – zalecana wysokość otworu montażowego od poziomu “0”
Sm – zalecana szerokość otworu montażowego
So – szerokość otworu ościeżnicy
Uwagi:
W przypadku zastosowania samozamykacza, wymagany jest montaż odbojnik w odległości 2/3 szerokości skrzydła

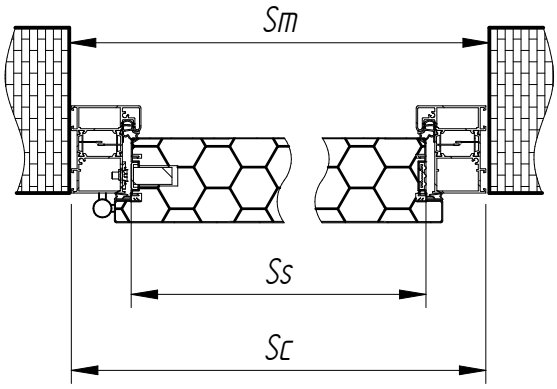

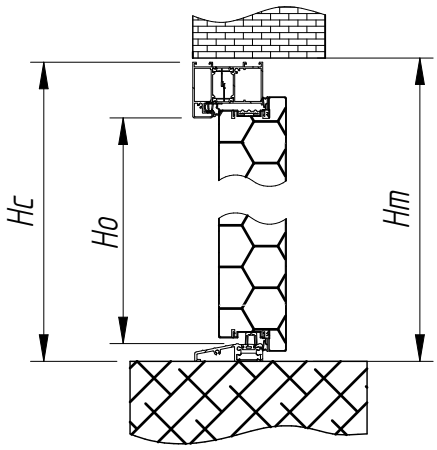

Rozmiary ościeżnic Alutherm

ROZMIAR 1)	Model Drzwi 2)	Całkowita wysokość ościeżnicy Hc 3)	Wysokość przejścia Ho	Całkowita szerokość ościeżnicy Sc 4)	Szerokość przejścia Ss	Zalecana wysokość otworu montażowego Hm 5)	Zalaecana szerokość otworu montażowego Sm 6)
80N	Optima	2087	2006	888	765	2097	908
80	Thermo Prime / Premium / Optima			918	795		938
90 N				988	865		1008
90 E				1031	908		1051
100 E				1131	1008		1151
Niestandardowy	Thermo Prime / Premium	do 2400	2319	do 1131	1008	2410	1151
	Optima	do 2200	2119	do 1131	1008	2410	1151

Legenda:
Hp – wysokość przejścia
Sp – szerokość przejścia w świetle ościeżnicy
Hc – całkowita wysokość ościeżnicy
Sc – całkowita szerokość ościeżnicy
Hm – zalecana wysokość otworu montażowego od poziomu “0”
Sm – zalecana szerokość otworu montażowego
So – szerokość otworu ościeżnicy
Uwagi:
W przypadku zastosowania samozamykacza, wymagany jest montaż odbojnik w odległości 2/3 szerokości skrzydła licząc od osi zawiasu.

Profil Thermo Premium 75

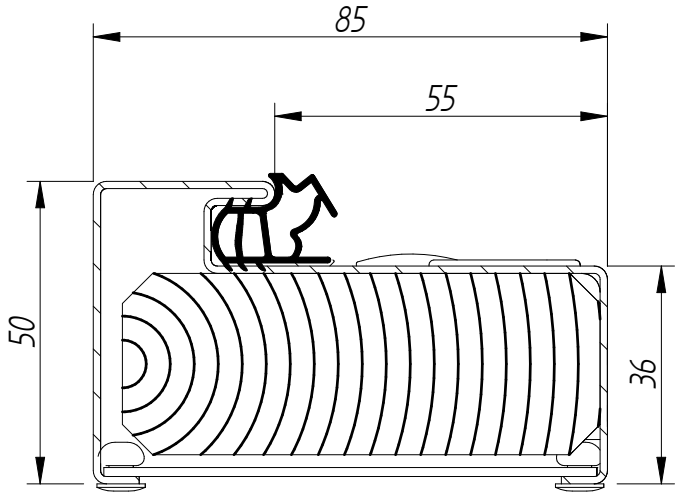

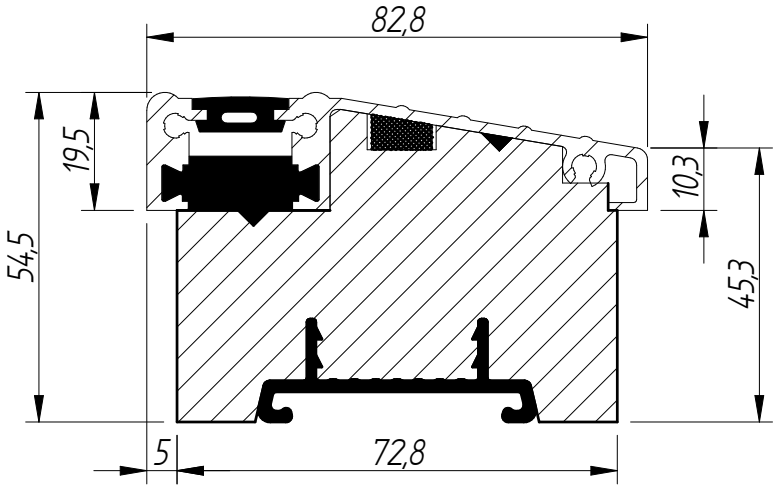

Ościeżnica DUOTHERM oznaczenia:
- FHT3 z zamkami ZW2000 i ZW500
- FPT5 z zamkiem listwowym 2 haki 3 punkty ryglowania
- FPG3 z zamkiem listwowym automatycznym 3 punkty ryglow

Ciepły próg Aluminiowy z podwaliną klinarytową UH2

Profil Thermo Premium 60

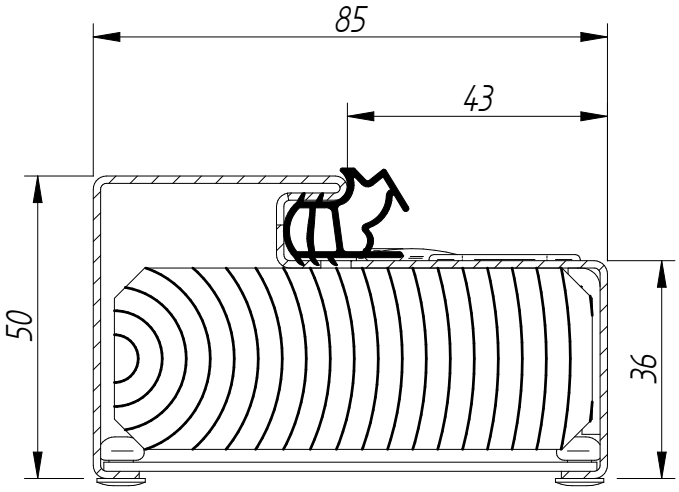

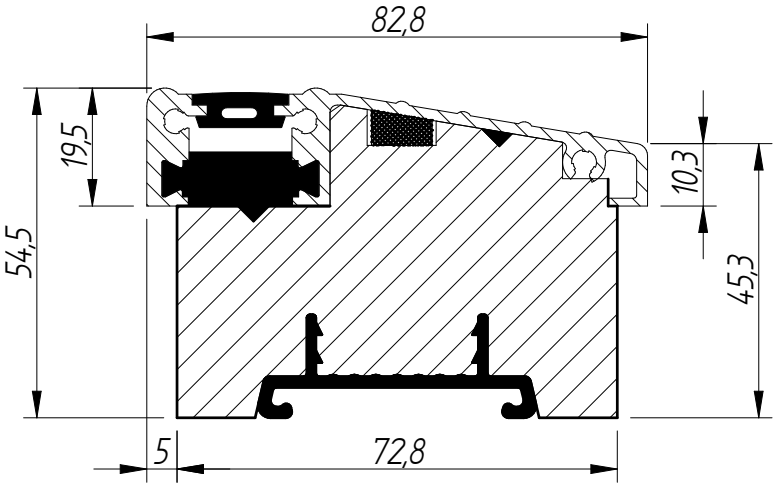

Ościeżnica DUOTHERM oznaczenia:
- FPT4 z zamkami ZW1000 lub ZW2000 i ZW500
- FPT9 z zamkiem listwowym 2 haki 3 punkty ryglowania
- FPG8 z zamkiem listwowym automatycznym 3 punkty ryglow

Ciepły próg Aluminiowy z podwaliną klinarytową UH1

Profil Optima Perfothrtm 60

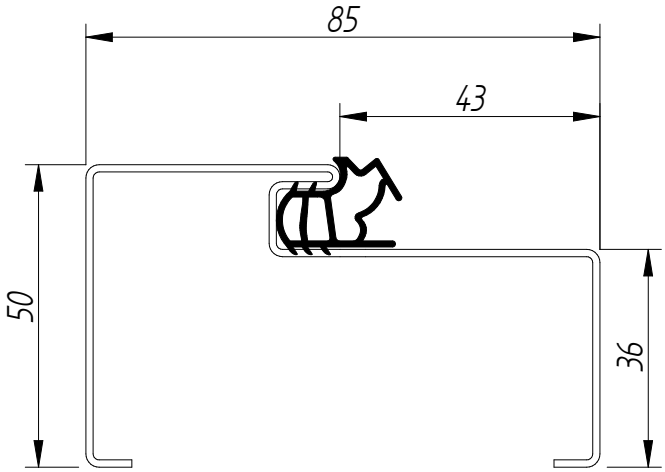

Ościeżnica PERFOTHERM oznaczenia:
FPT2 z zamkami ZW2000 lub zw 1000 i zw 500

Optima 50

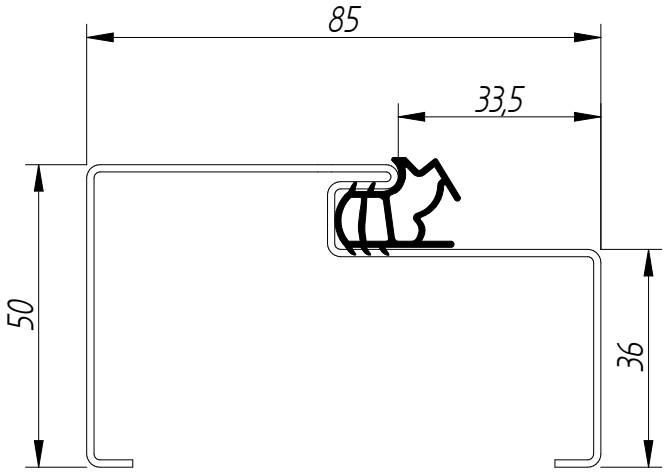

Ościeżnica Perfotherm oznaczenie:
FHT1 z zamkami ZW1000 i ZW5

Optima 50 FB

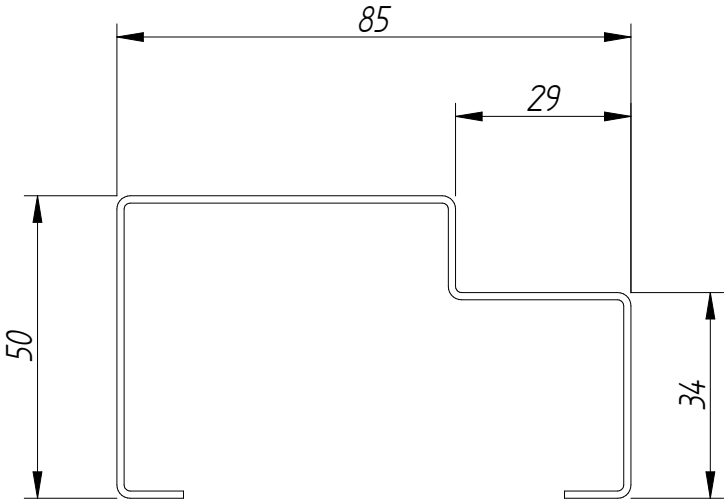

Ościeżnica FB oznaczenie:
FBT5z zamkami ZW1000 i ZW 500

Optima 50 FN

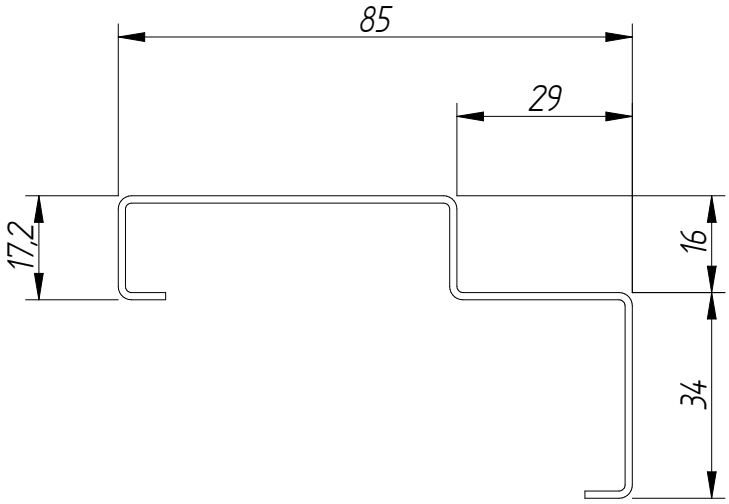

Ościeżnica narożna FN ozanczenie:
FNT2 z zamkami ZW1000i ZW 500

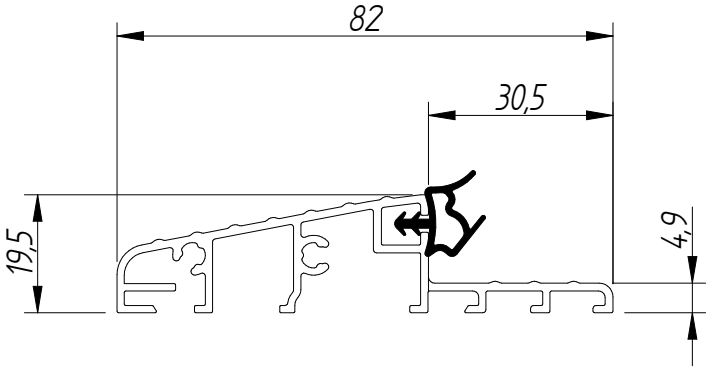

Profil progu UA8

Profil Thermo Premium 60

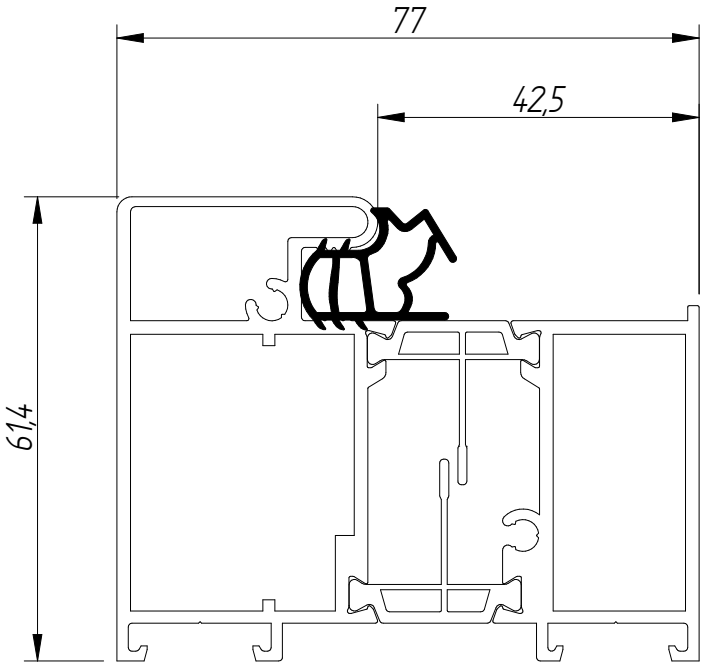

Ościeżnica Alutherm oznaczenia:
- FGQ8 z zamkami ZW1000 lub ZW2000 i ZW500
- FGQ6 z zamkiem listwowym 2 haki 3 punkty ryglowania
- FGQ9 z zamkiem automatycznym 3 punkty ryglowa

Profil Thermo Prime/Premium 75

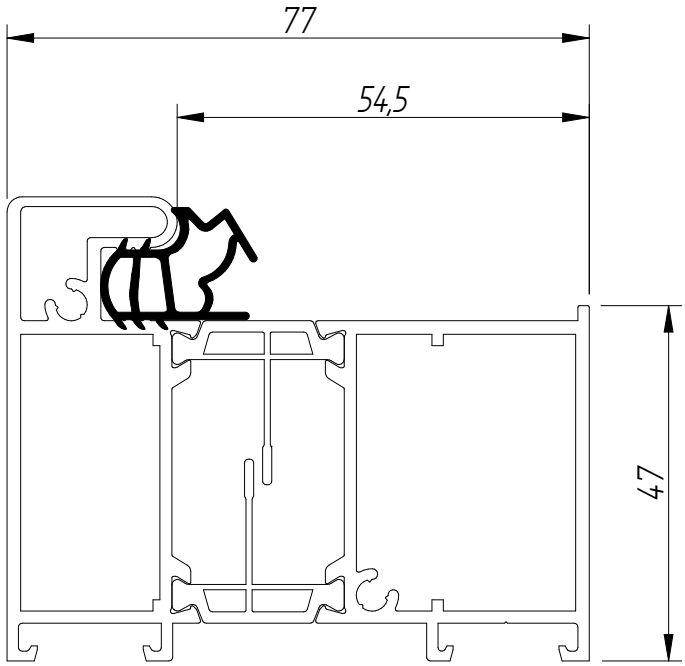

Ościeżnica Alutherm dla Thermo Prime 75 oznaczenia:
- FGT9 z zamkiem listwowym 4 haki 5 punktów ryglowania
- FGQ4 z zamkiem automatycznym 3 punkty ryglowania

Ościeżnica Alutherm Thermo Premium 75 oznaczenia:
- FGP7 z zamkami ZW2000 i ZW500
- FGQ7 z zamkiem listwowym 2 haki 3 punkty ryglowania
- FGR1 z zamkiem automatycznym 3 punkty ryglowania

Próg i podproże Thermo Prime Thermo Premium

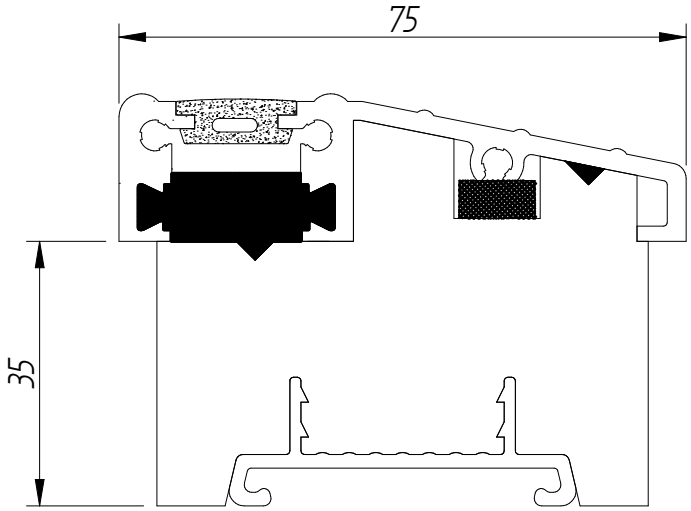

Ciepły próg aluminiowy z podwaliną klinarytową
Thermo Prime / Premium 75 oznaczenie UG8
Thermo Premium 60 oznaczenie UG9

Profil Optima 60

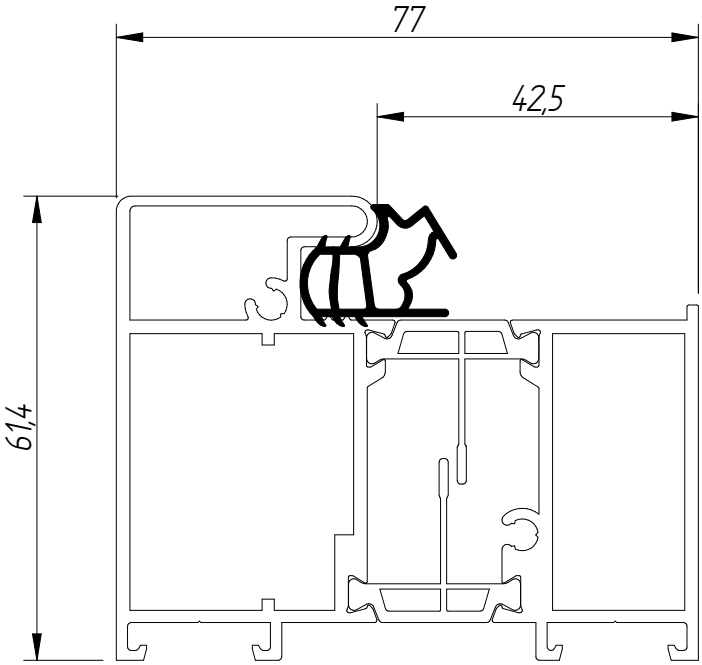

Ościeżnica Alutherm oznaczenia:
– FGQ2 z zamkami ZW1000 lub ZW2000 i ZW500

Próg z podprożem Optima 60

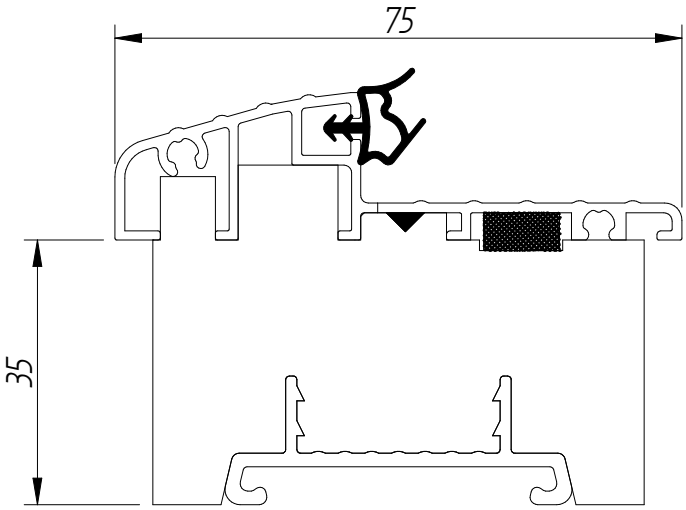

Próg aluminiowy z podwaliną
klinarytową oznaczenie progu UH3

Zawias 2D

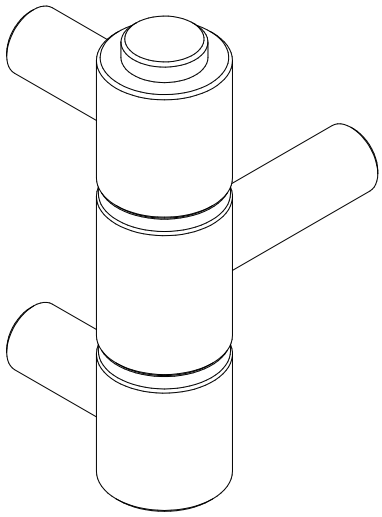

Zawias 3D

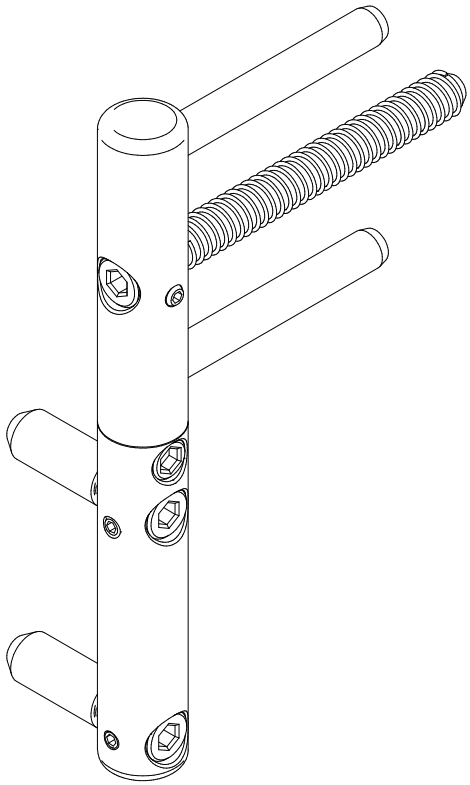

Instrukcja montażu drzwi Thermo Premium.
Thermo Prime i Optima
z doświetlami ościeżnice Alutherm

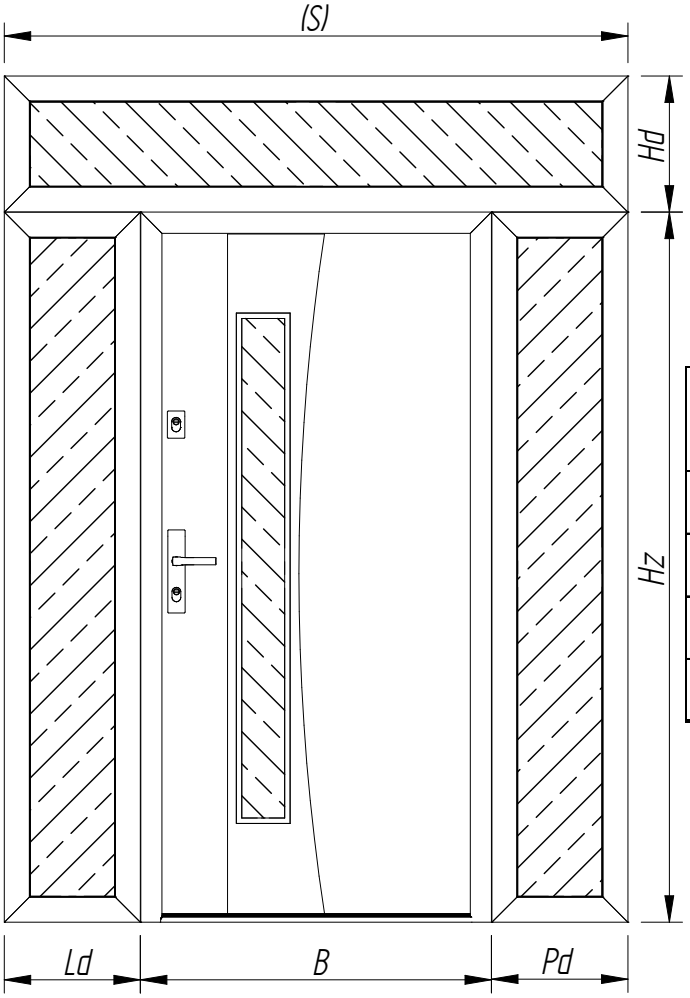

Szerokość drzwi 1)	"B"	"Hz"	"Hd"	"Ld" "Pd"	"S" [Ld+B+Pd]
80	918	2087	200-500	200-900	918-2570
90N	988				
90E	1031				
100E	1131				

1) [Szerokość drzwi] [Door width] [Türbreite] [Ширина дверей] [Ajtólap szélessége]

Profil Doświetla

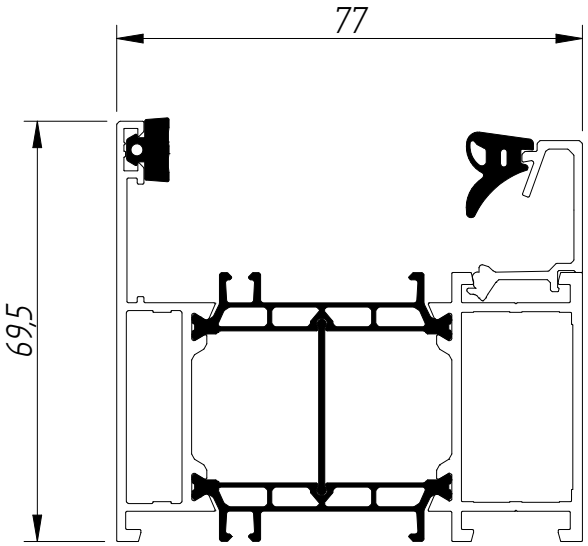

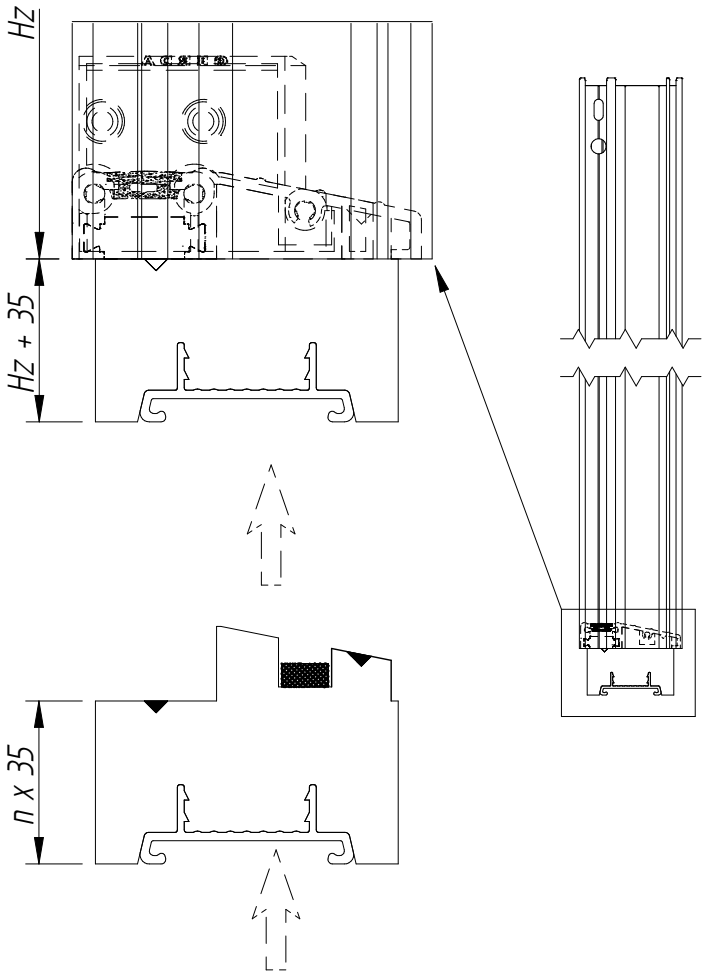

Odchyłki wymiarów

Odchyłki wymiarów skrzydeł drzwiowych od wartości nominalnych nie przekraczają odchyłek dopuszczalnych dla 2 klasy tolerancji wg PN-EN 1529:2001, tj.: ±1,5 mm, w przypadku odchyłki szerokości i wysokości oraz ± 1,0 mm, w przypadku odchyłki grubości.

Odchyłki wymiarowe ościeżnic stalowych od wartości nominalnych nie przekraczają następujących wartości dopuszczalnych:

- Wysokość we wrębie ± 2,0 mm,
- Szerokości we wrębie + 3,0/- 1,0 mm,
- Szerokości w świetle + 3,5/- 1,5 mm,
- Położenie zawiasów ± 1,0 mm,

Odchyłki wymiarów sprawdza się za pomocą przyrządów pomiarowych o odpowiedniej dokładności.

Dopuszczalna odchyłka montażowa dla belek ościeżnicy nie powinna przekraczać wartości 2 mm na 1 mb., jednak nie więcej niż 3 mm na 2 mb.

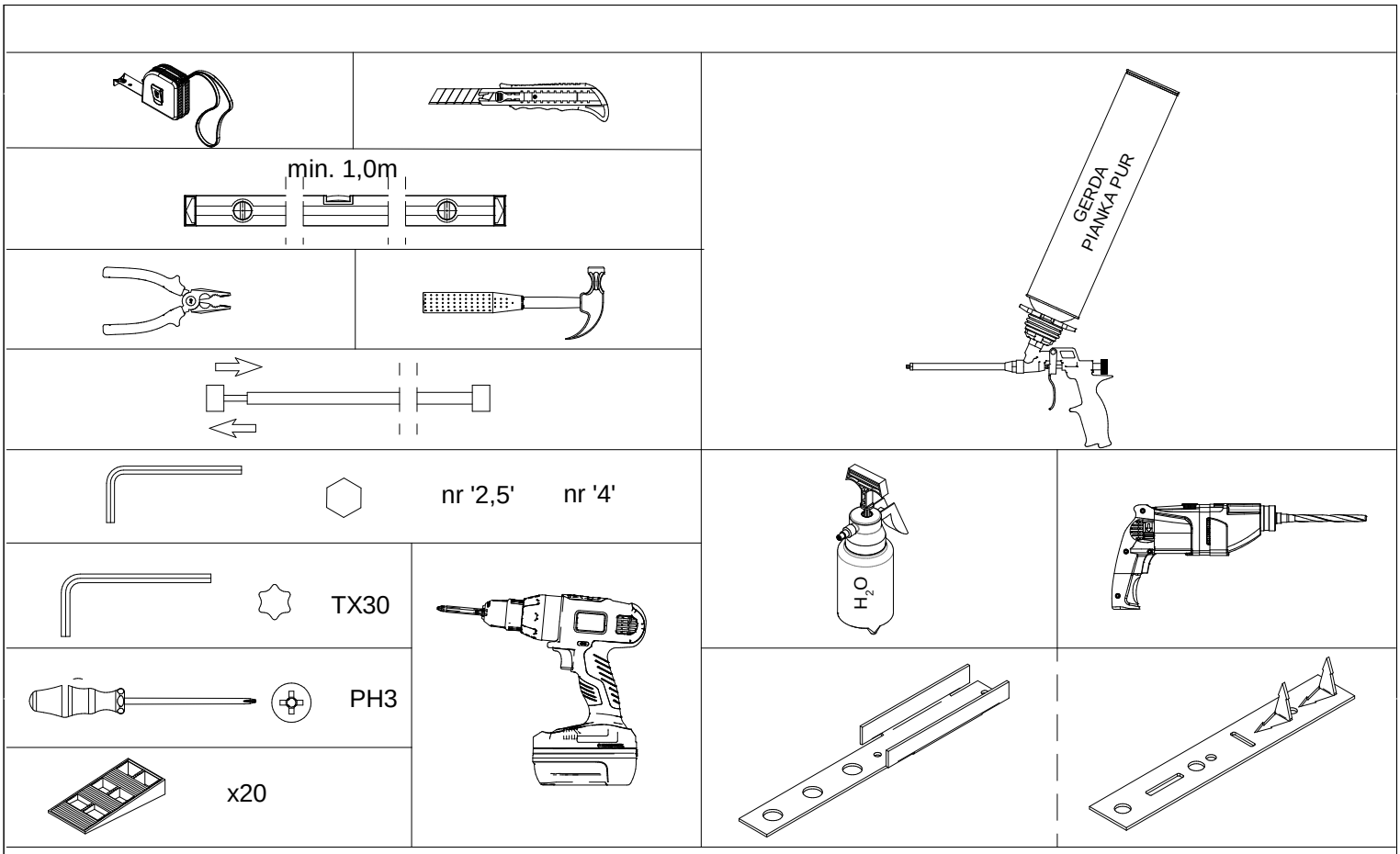
min. 1,0m
GERDA
PIANKA PUR
nr '2,5'
nr '4'
TX30
PH3
x20
H_2O

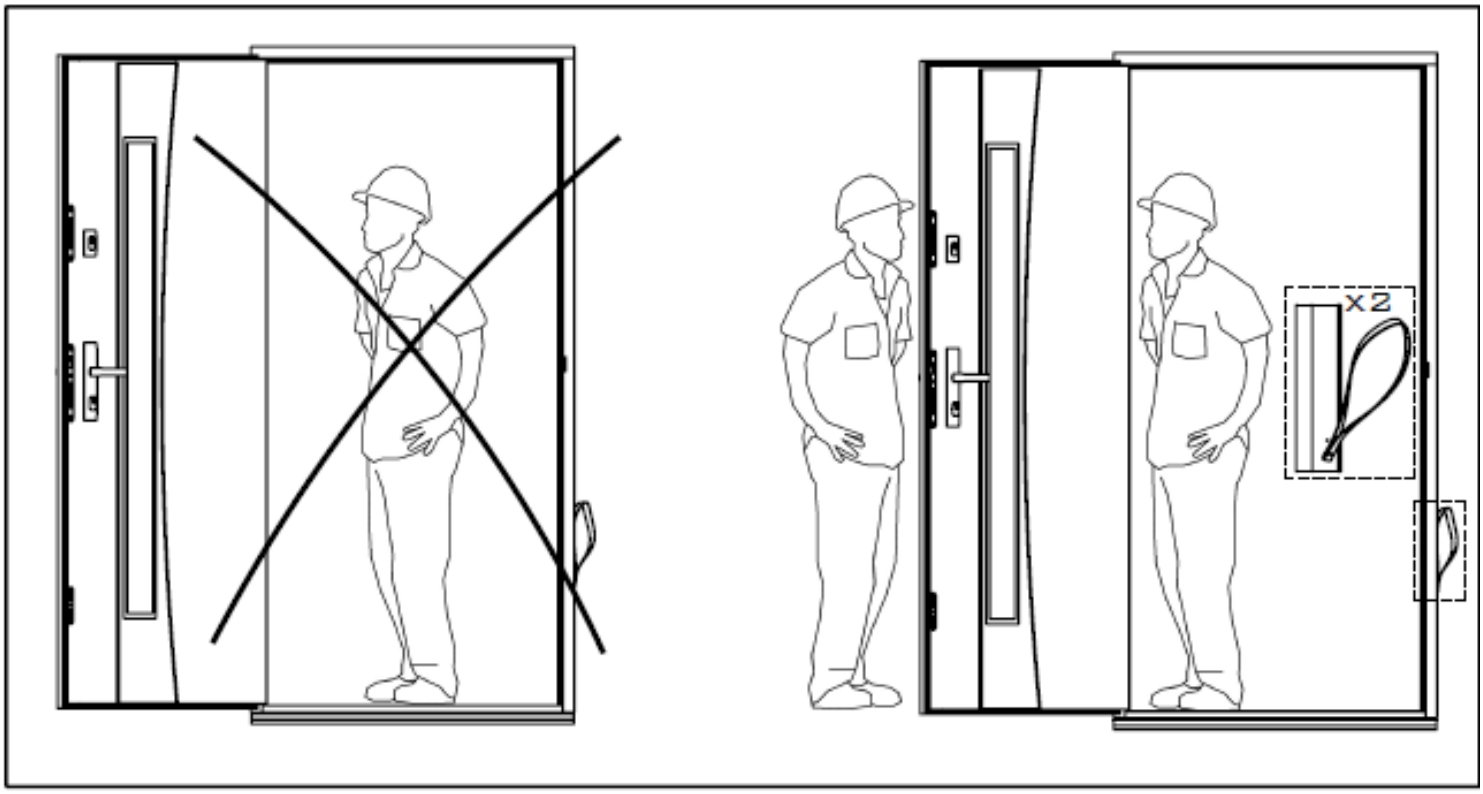
x2

1

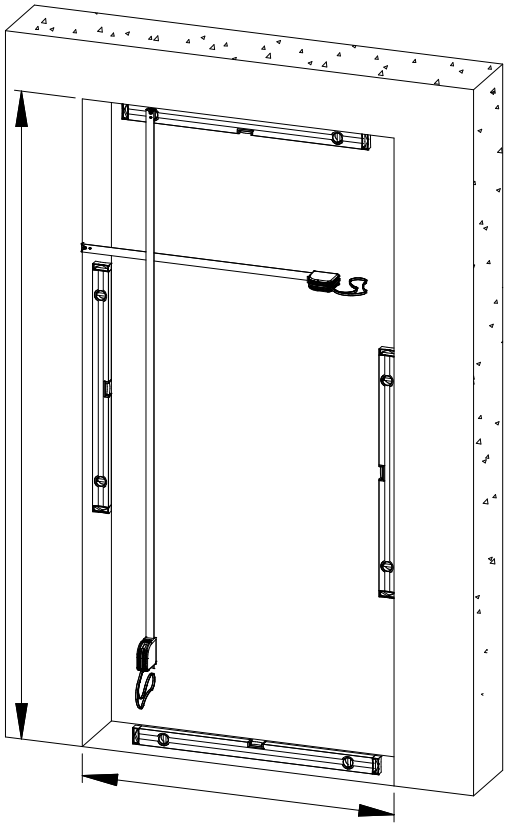

2A

OŚCIEŻNICE STALOWE
DUOTERM/PERFOTHERM

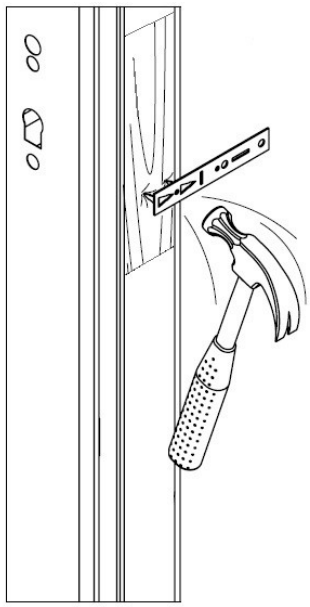

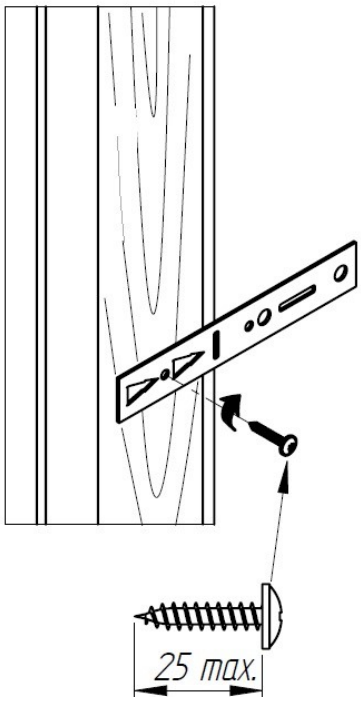

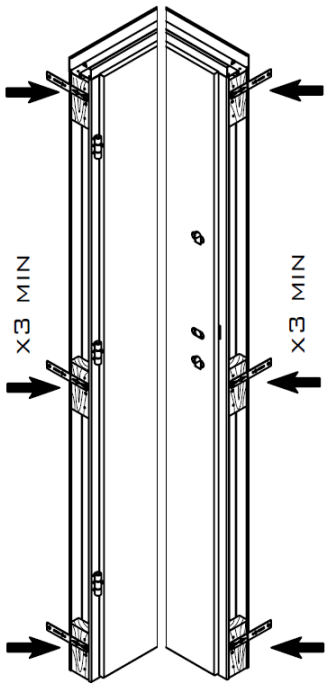

1) [Ościeżnice stalowe Perfotherm] [Perfotherm steel door frames] [Perfotherm stahlzargen] [Стальные рамы Perfotherm] [Acél keretek Perfotherm]

2B

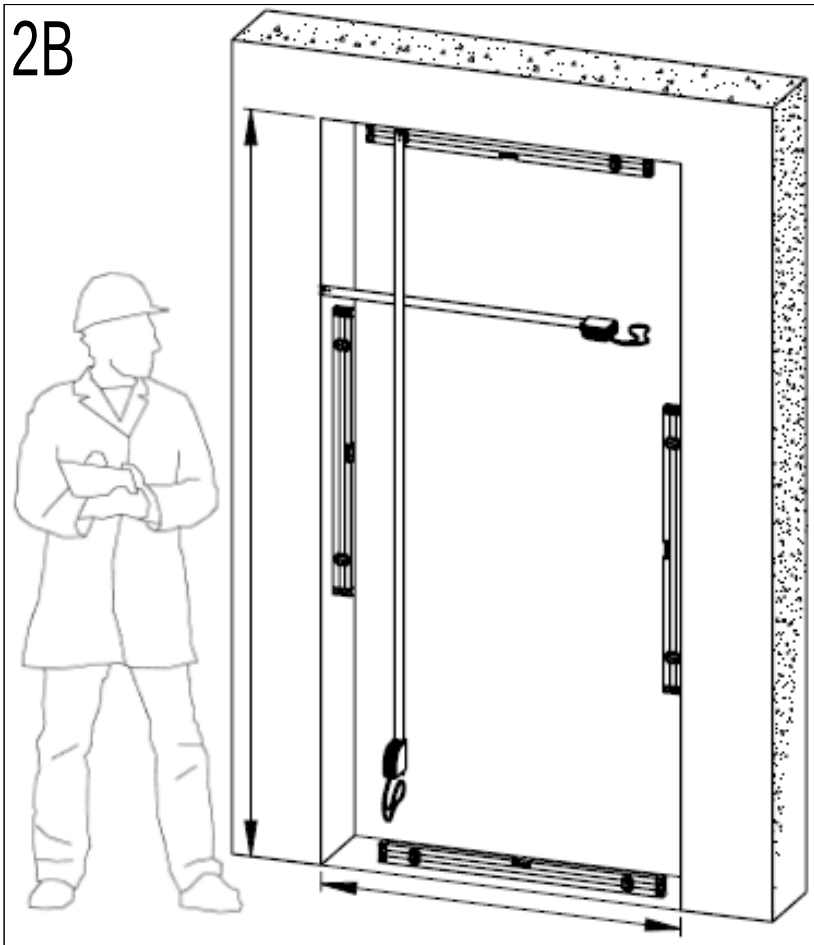

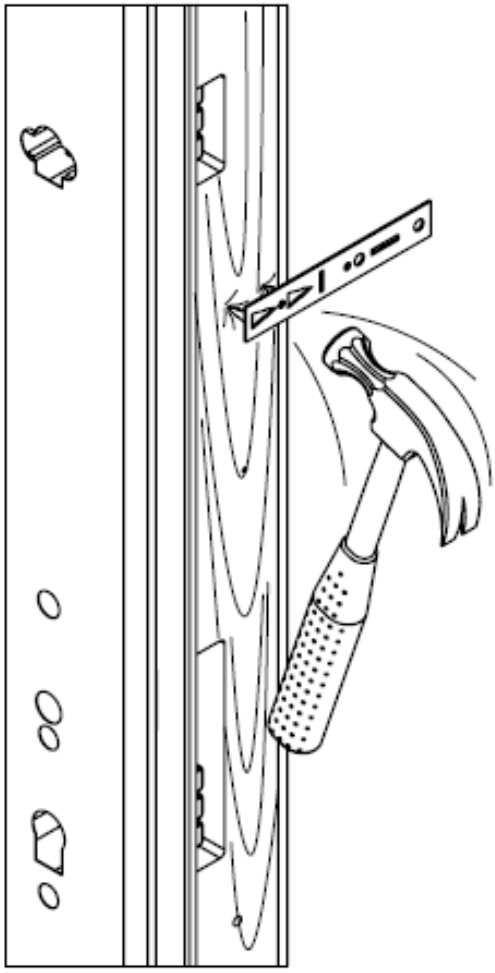

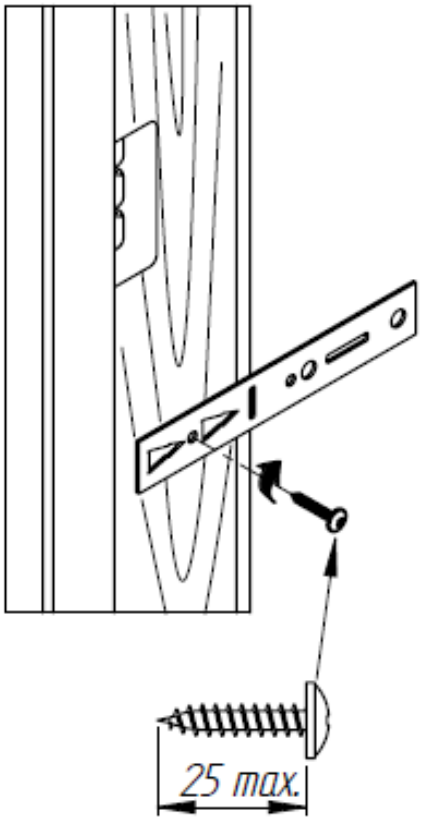

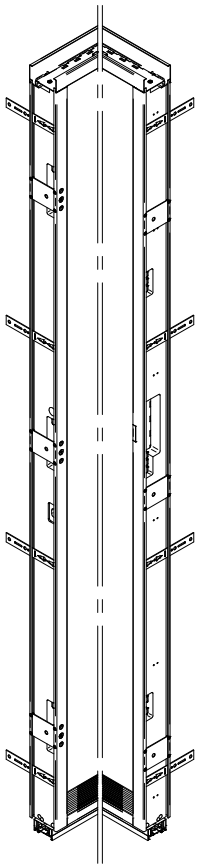

2C

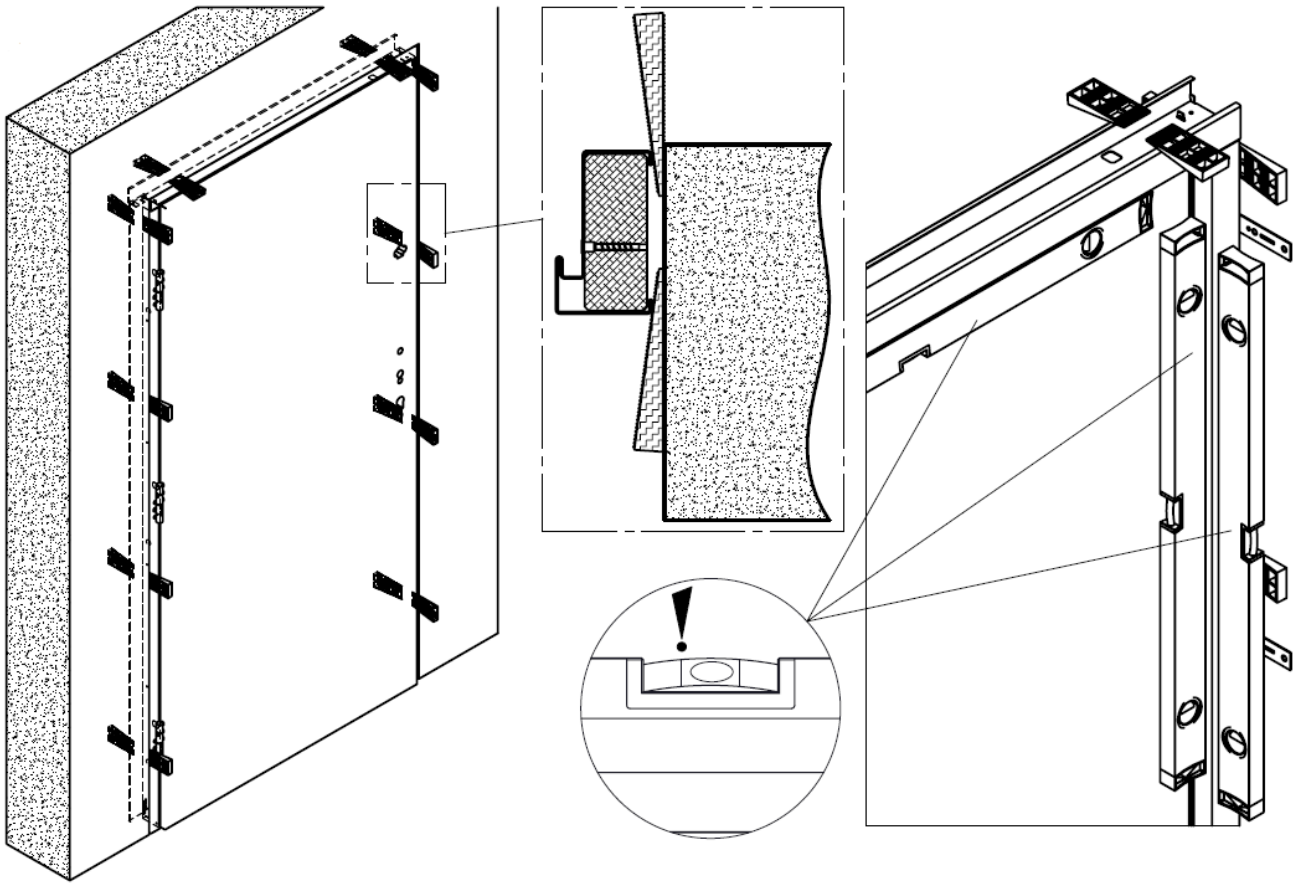

2D

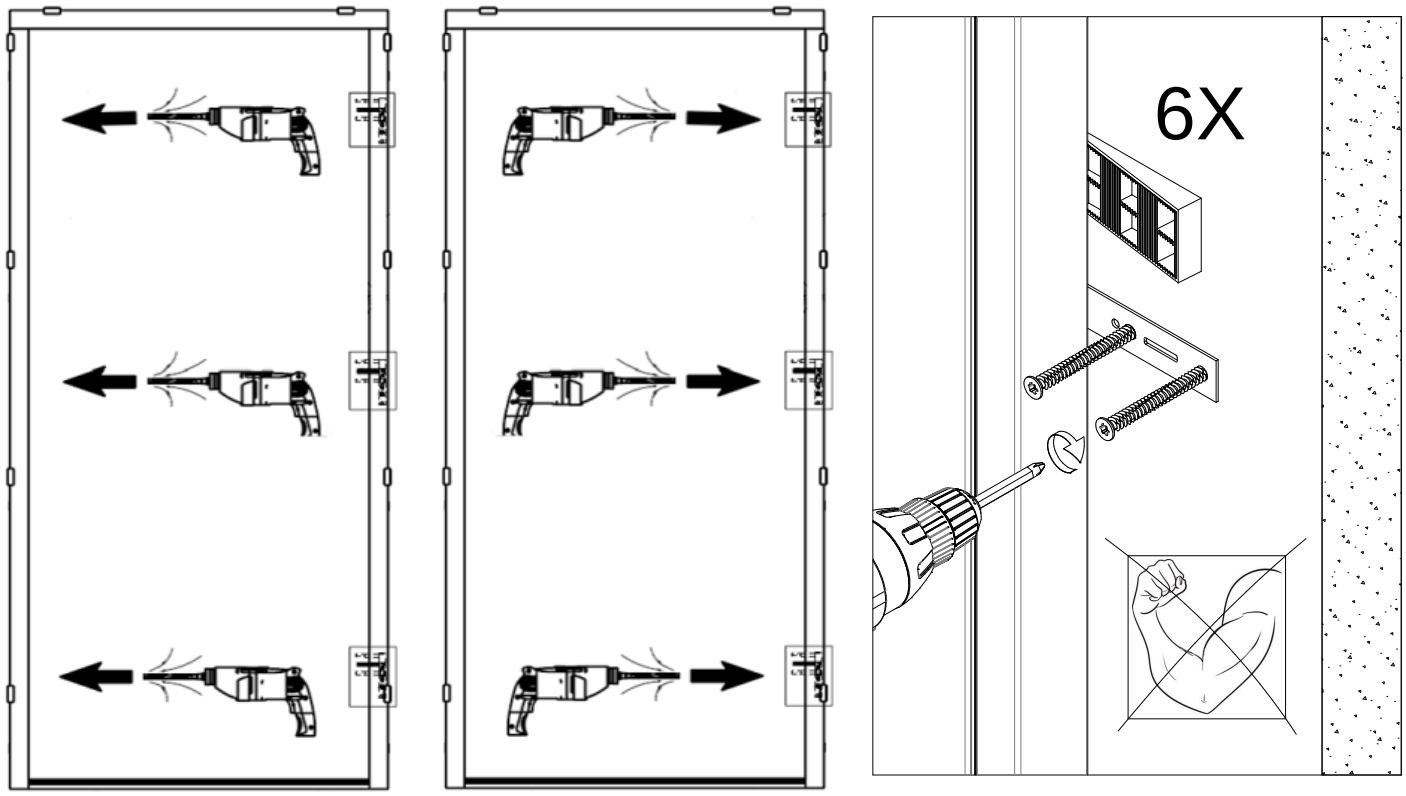

2E

OŚCIEŻNICE STALOWE FB,(OPTIMA 50)

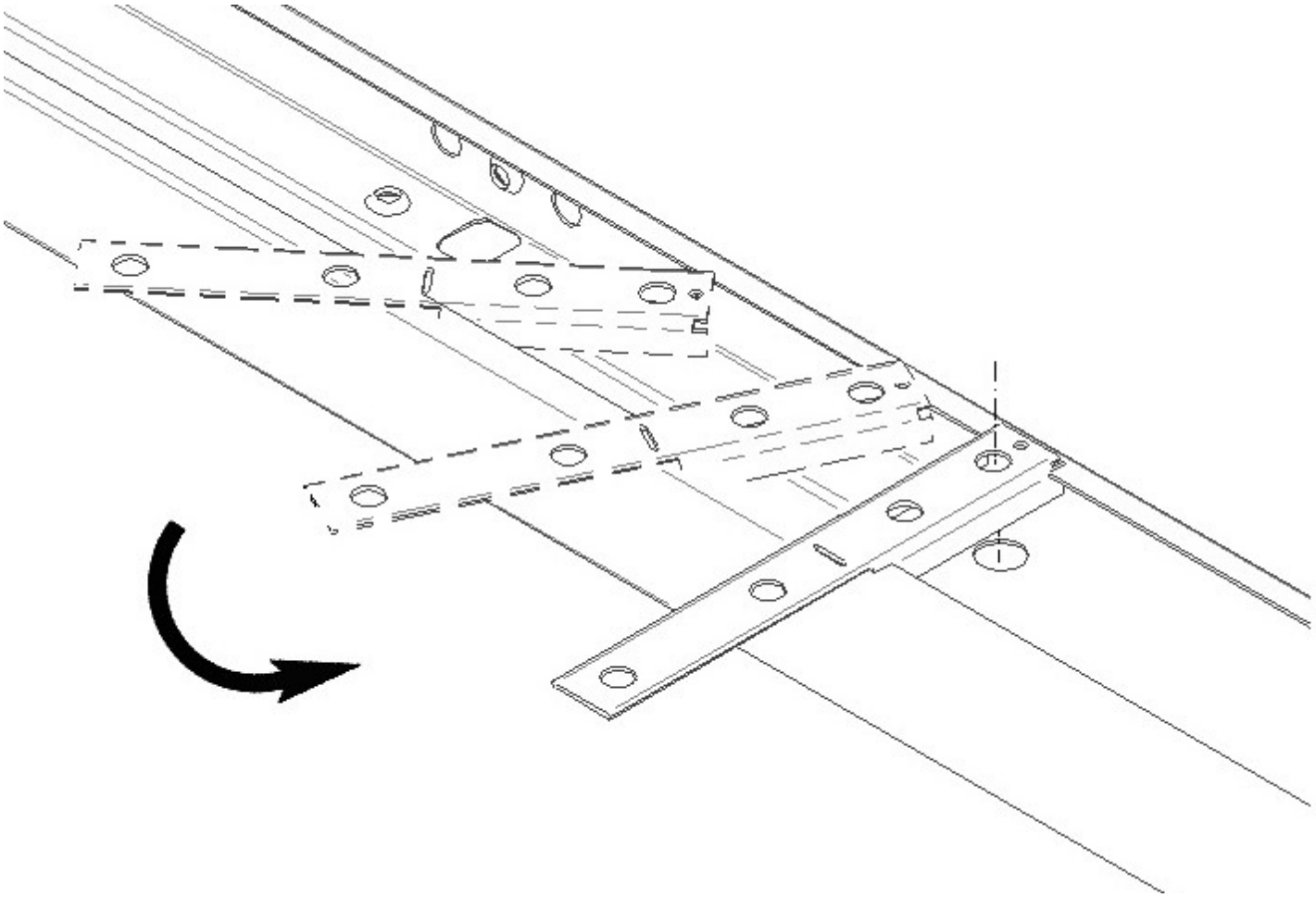

2F

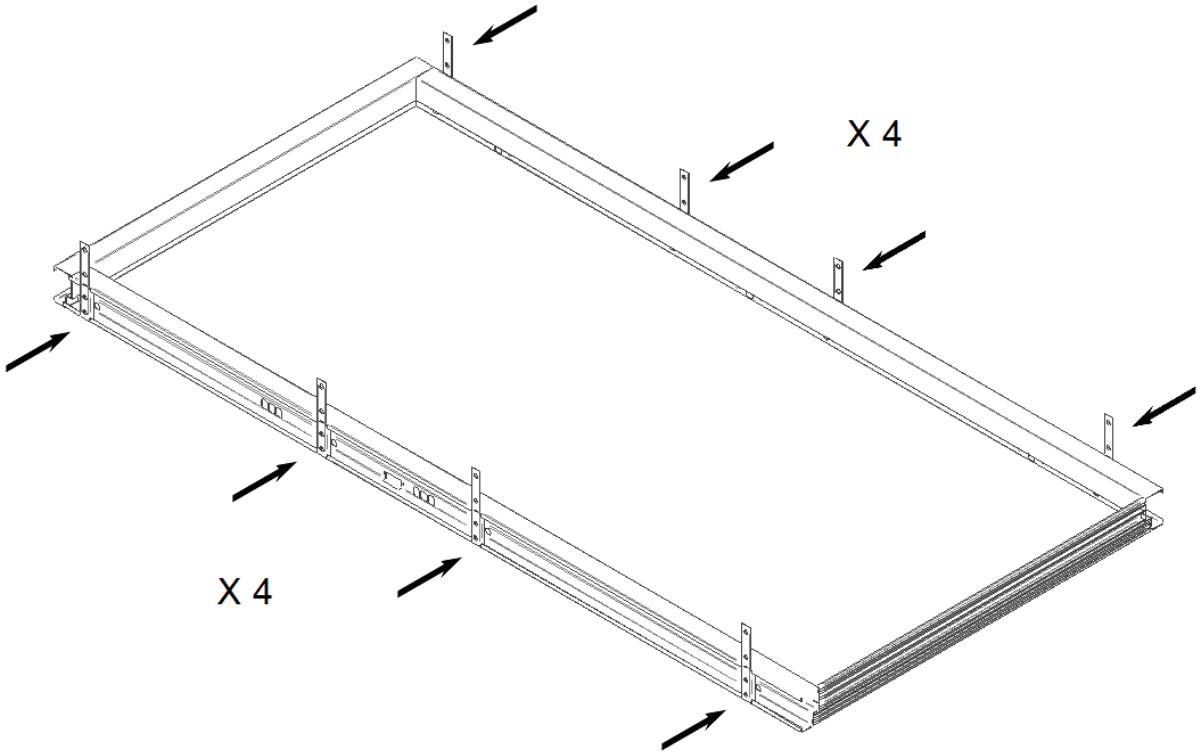

1) [Ościeżnice stalowe FB] [FB steel door frames] [FB stahlzargen] [Стальные рамы FB] [Acél keretek FB]

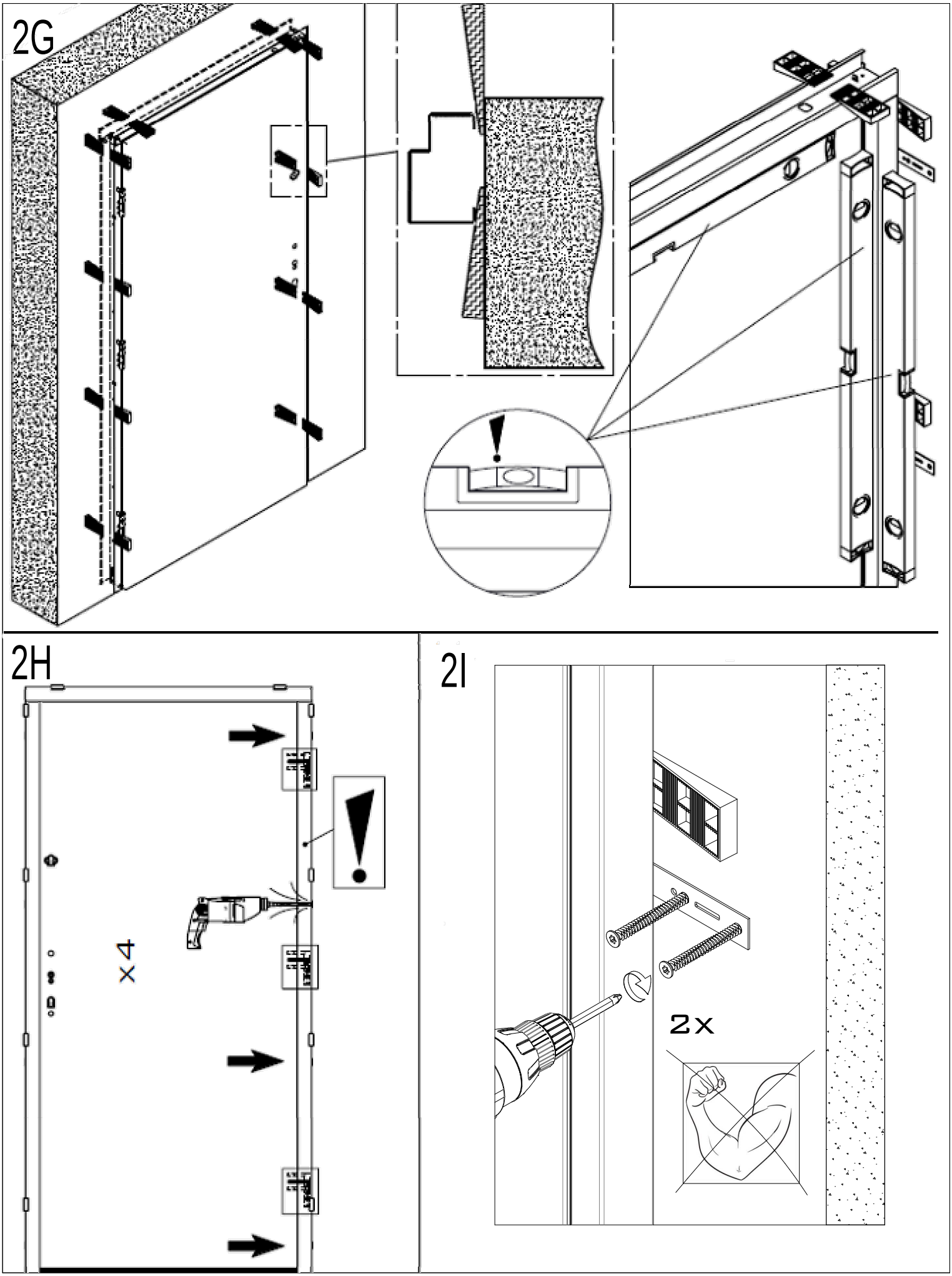
2G
2H
x4
2I
2x

2J

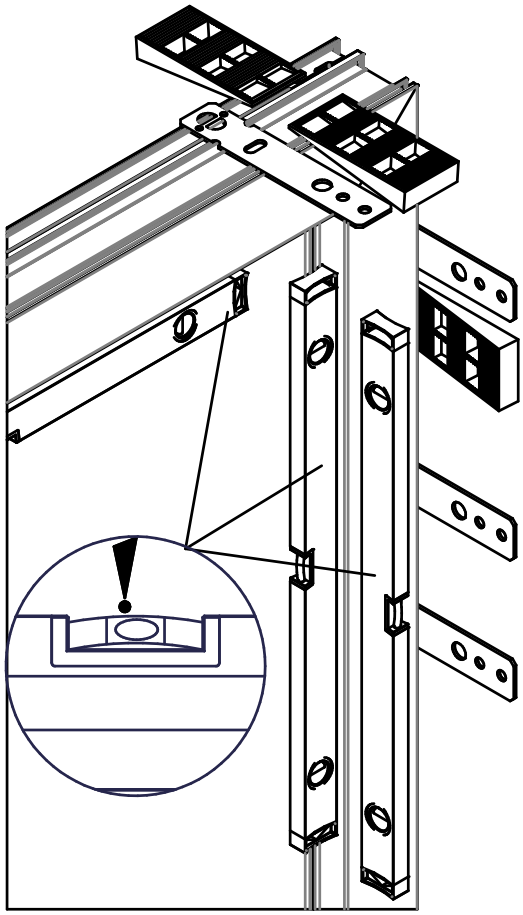

2K

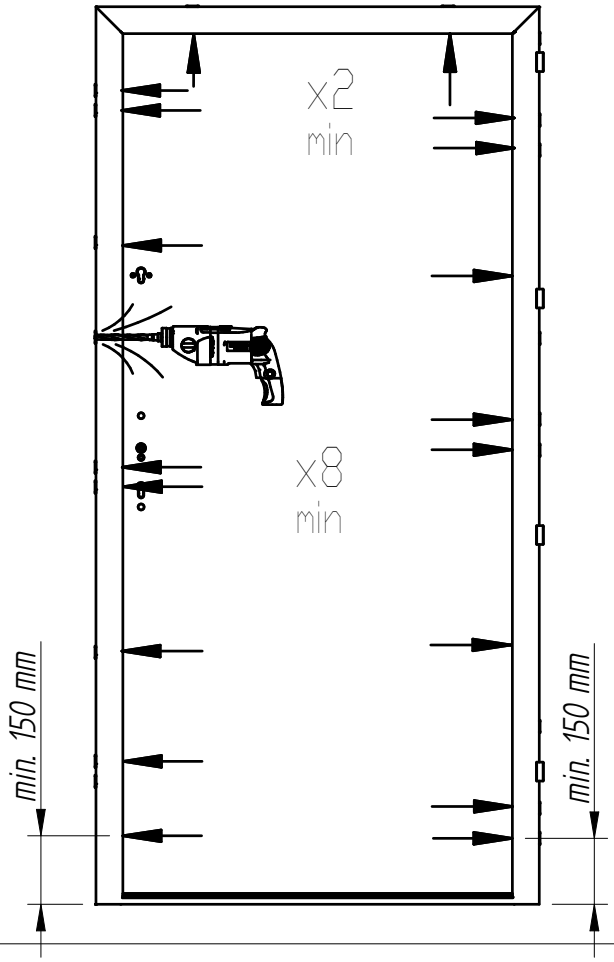
x2
min
x8
min
min. 150 mm
min. 150 mm

2L

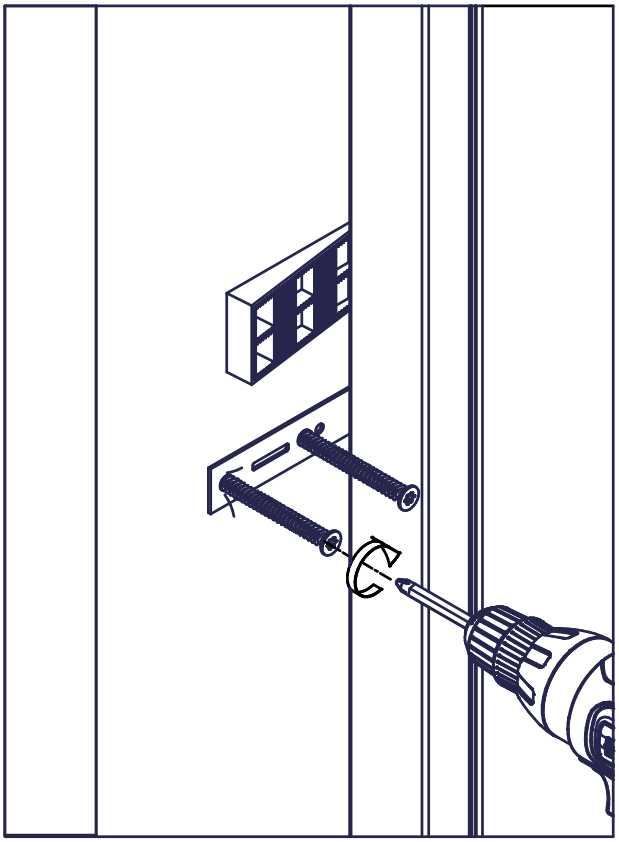

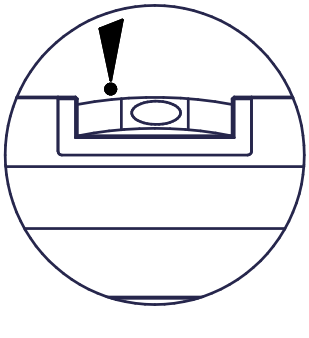

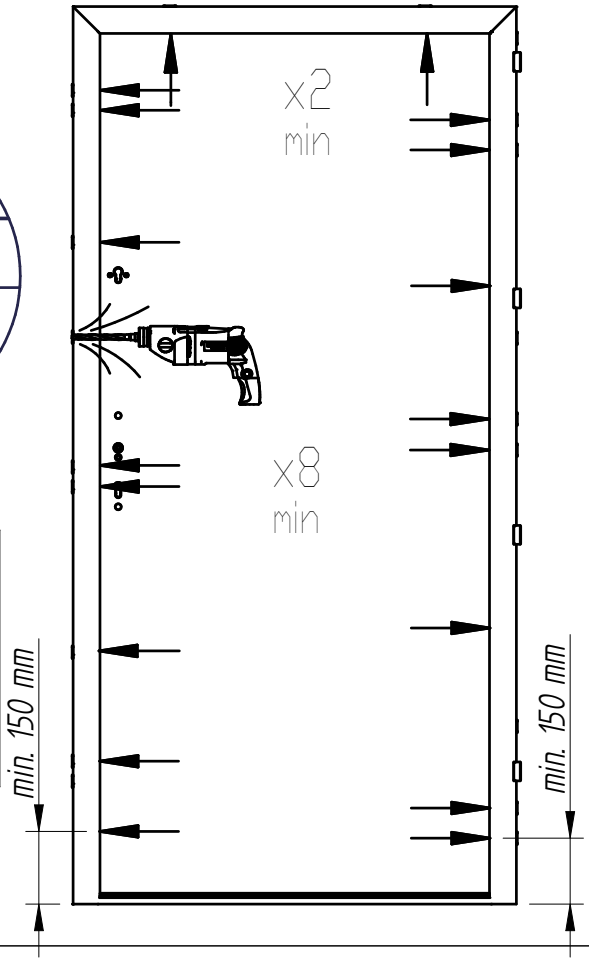
x2
min
x8
min
min. 150 mm
min. 150 mm

OŚCIEŻNICE STALOWE FN [1]

2M

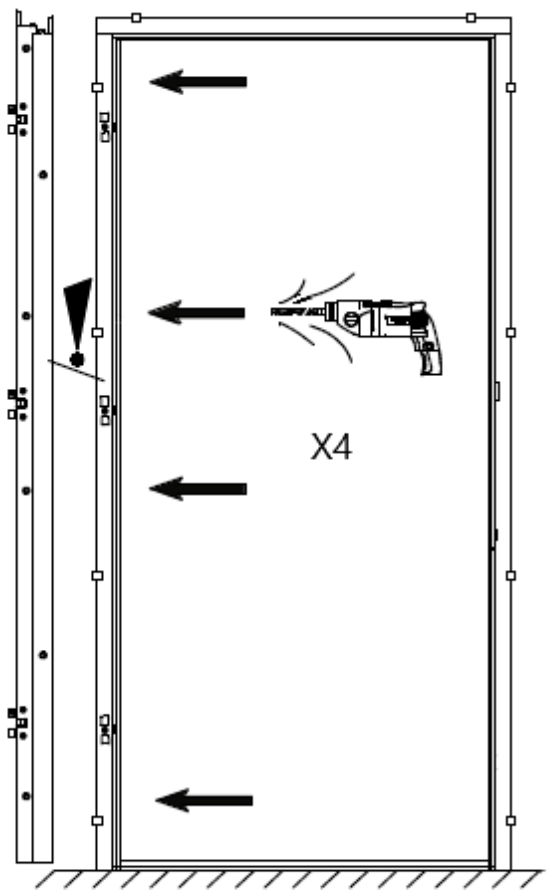

2N

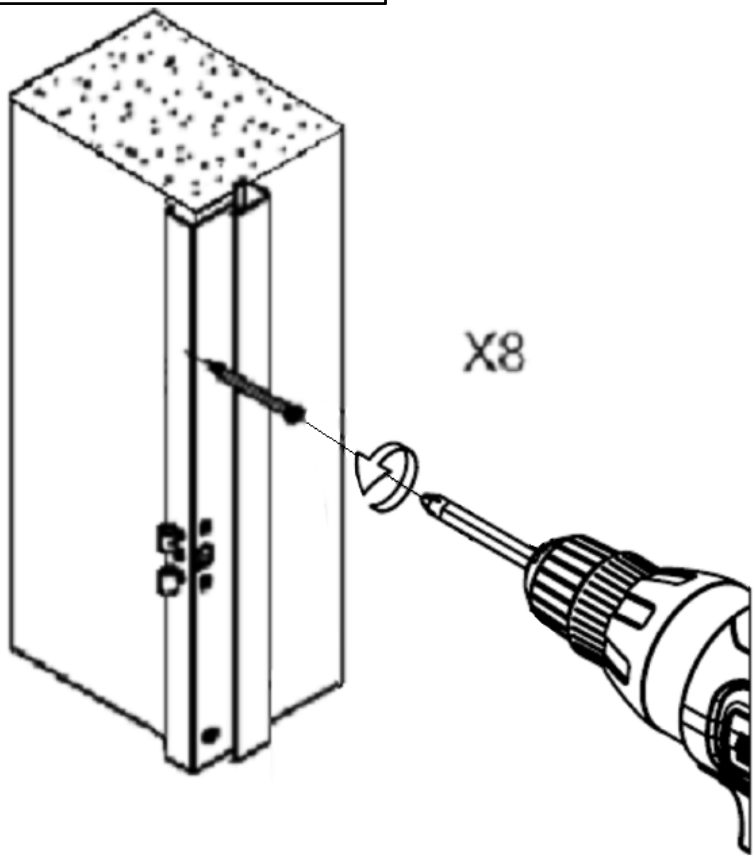

2O

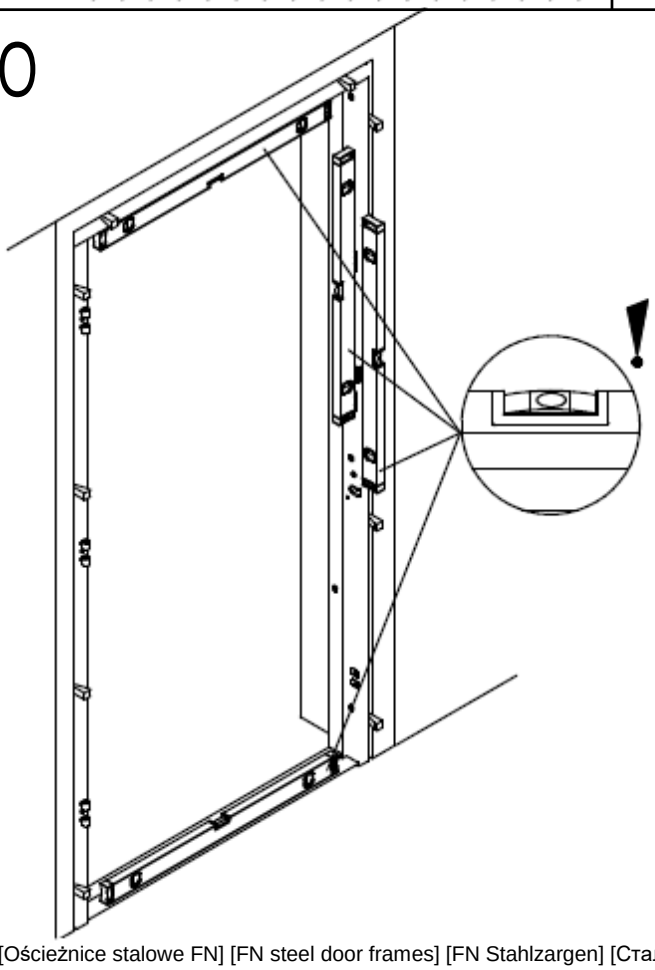

2P

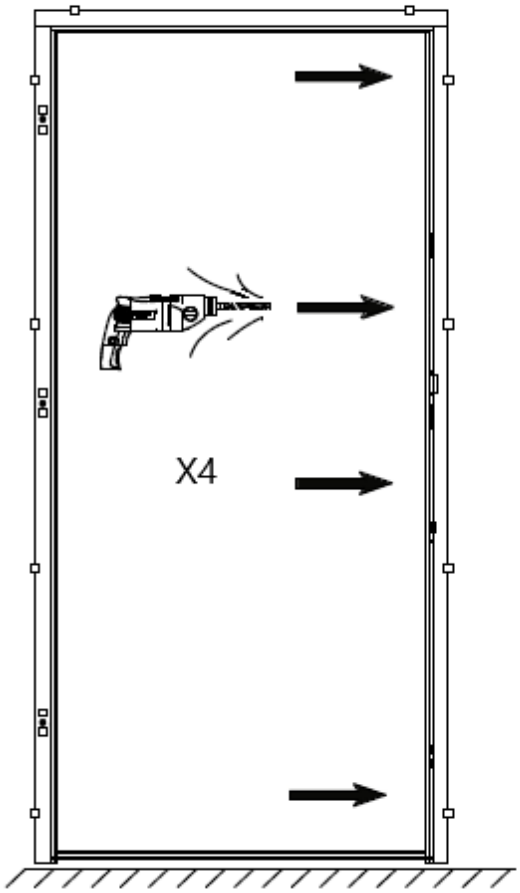

1) [Ościeżnice stalowe FN] [FN steel door frames] [FN Stahlzargen] [Стальные рамы FN] [Acél keretek FN]

3

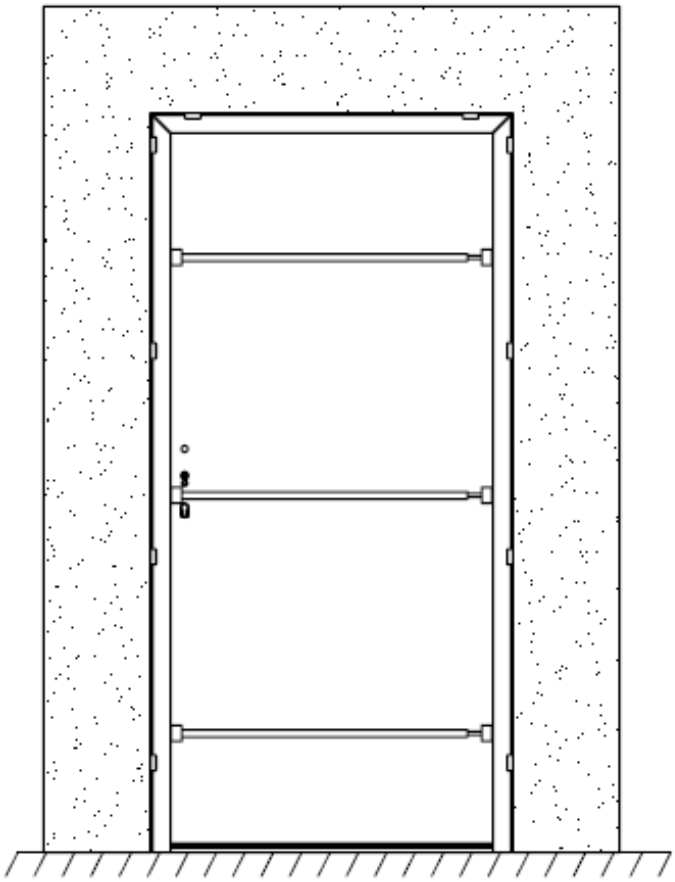

4A

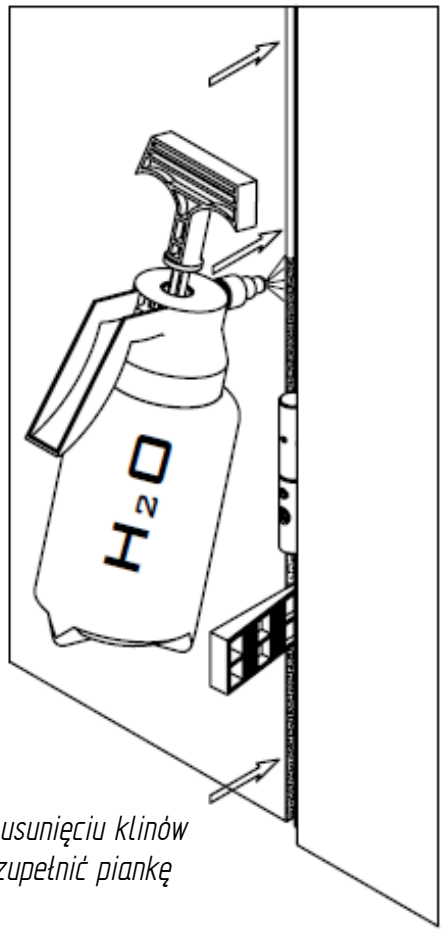

Po usunięciu klinów uzupełnić piankę

4B

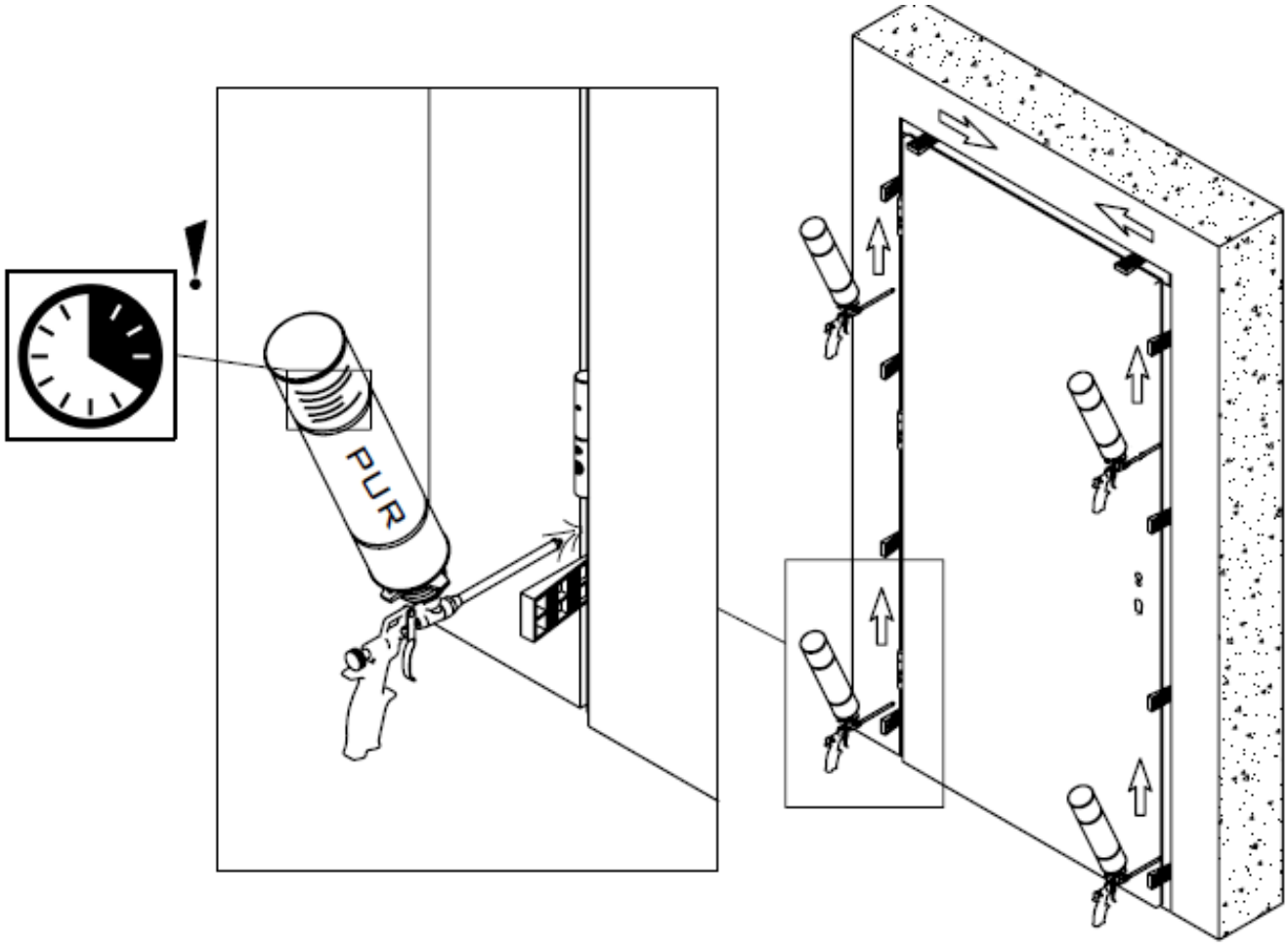

1

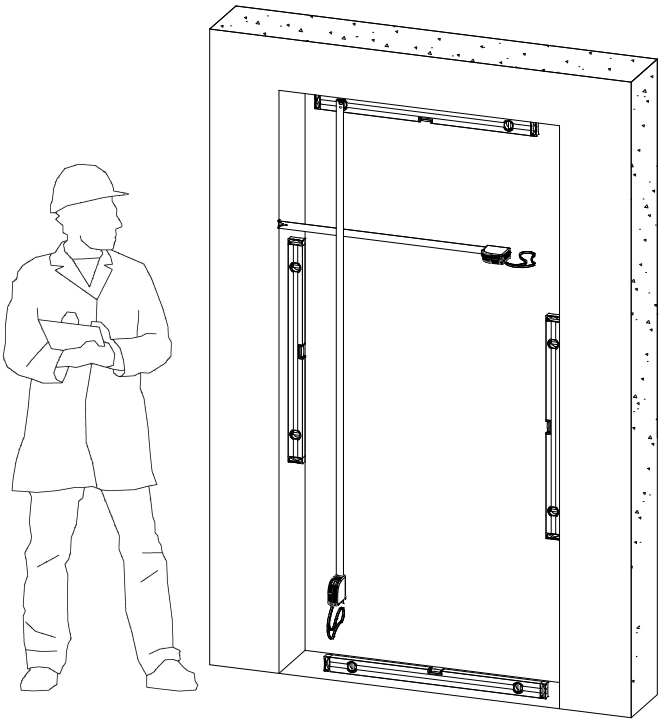

2A

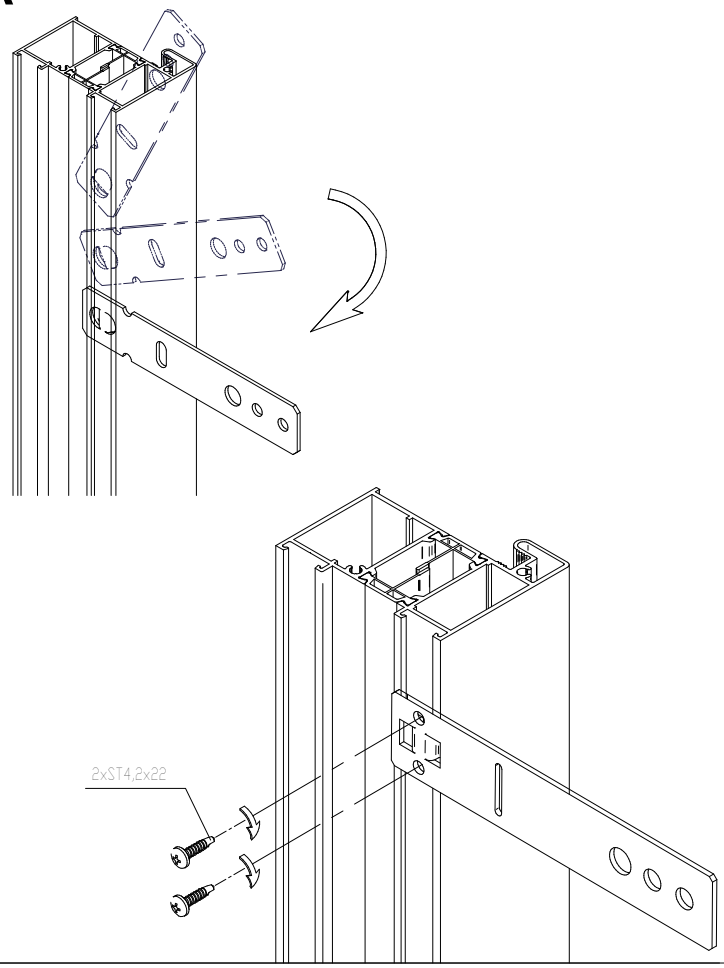

2B

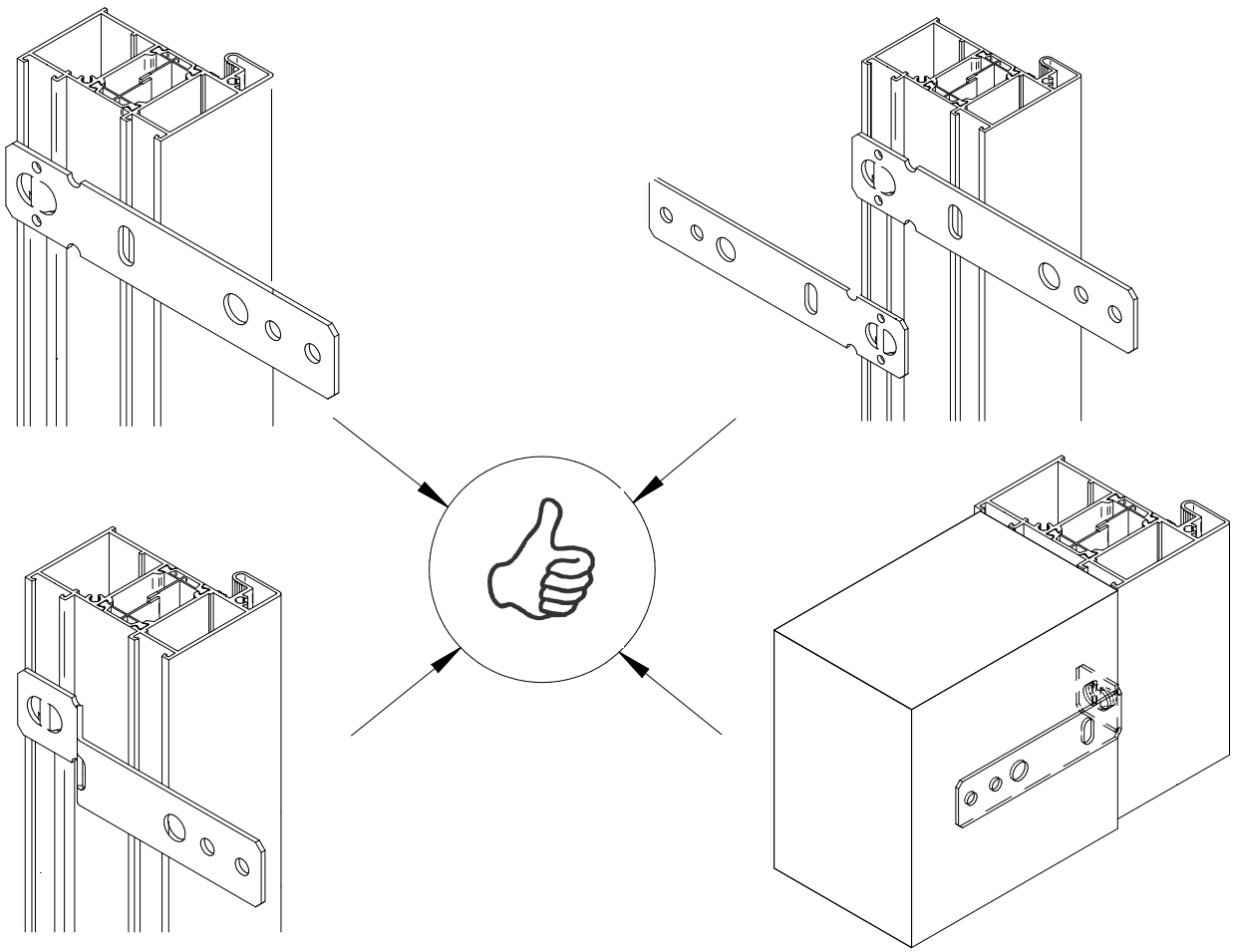

2C

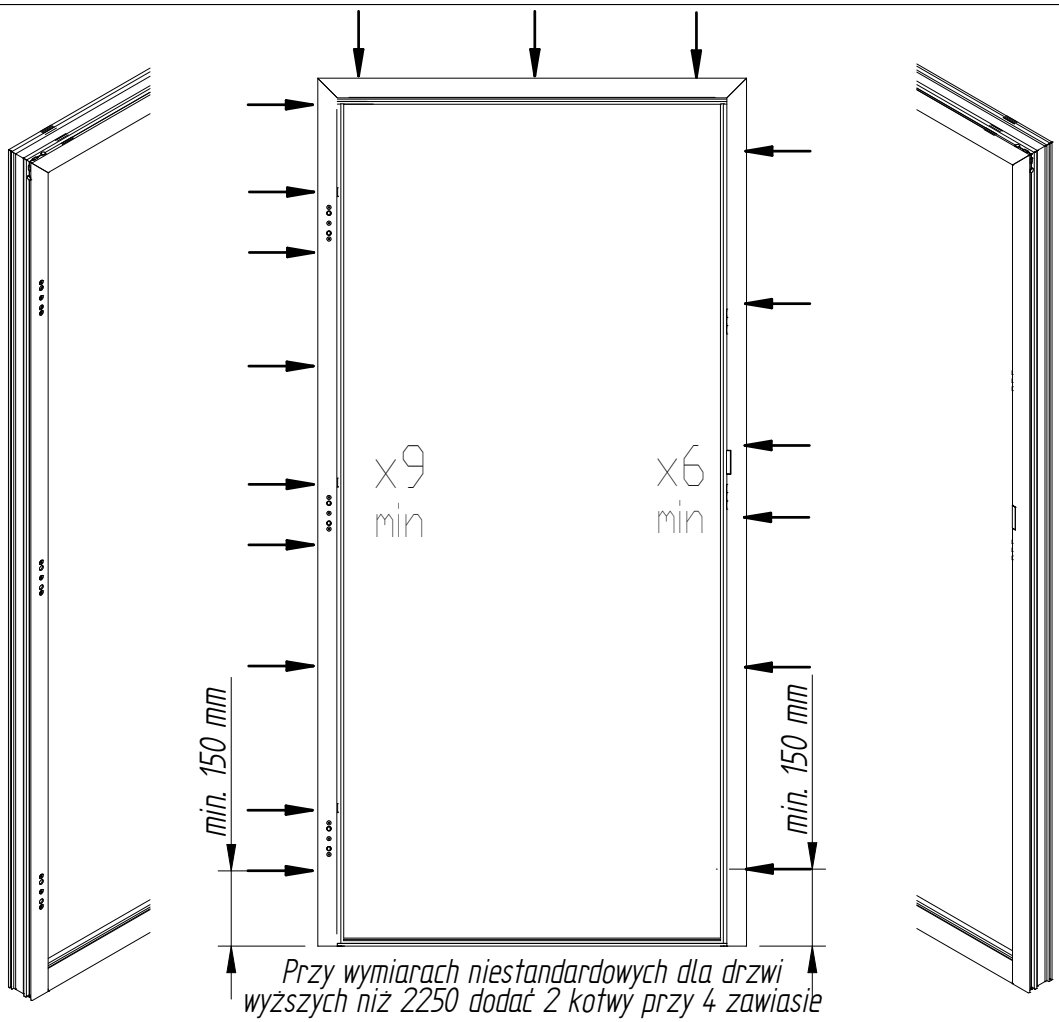
x9
min
x6
min
min. 150 mm
min. 150 mm
Przy wymiarach niestandardowych dla drzwi
wyższych niż 2250 dodać 2 kotwy przy 4 zawiasie

2D

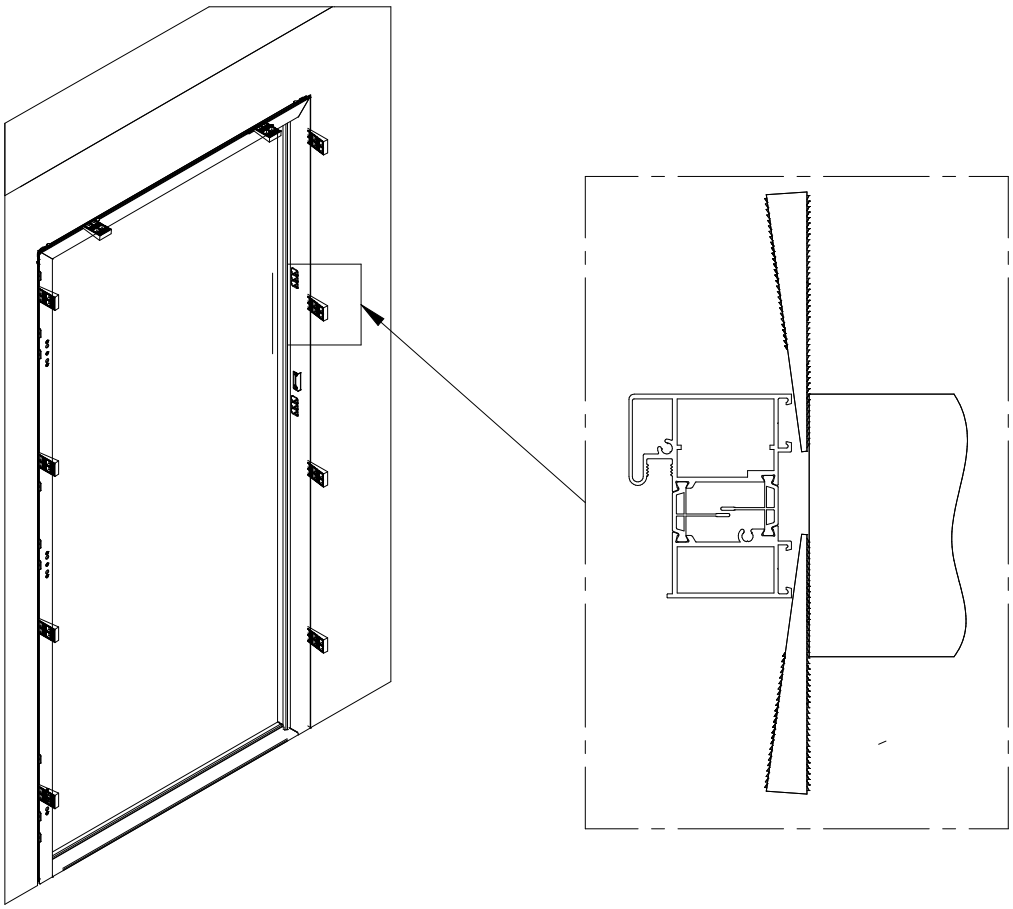

2E

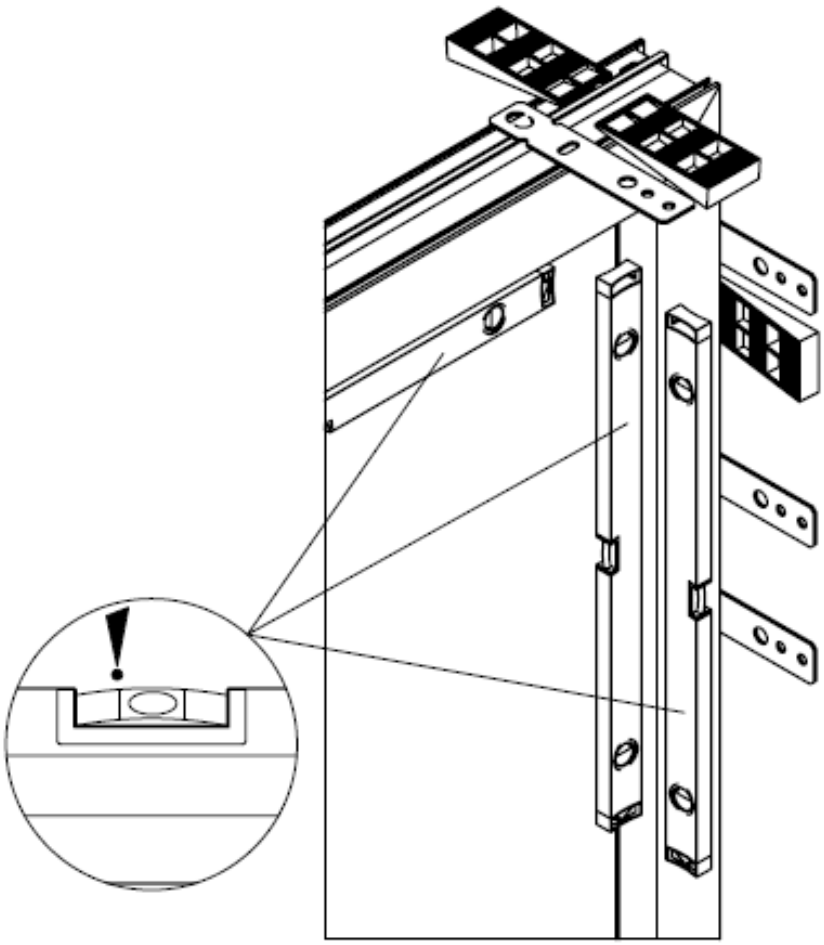

2F

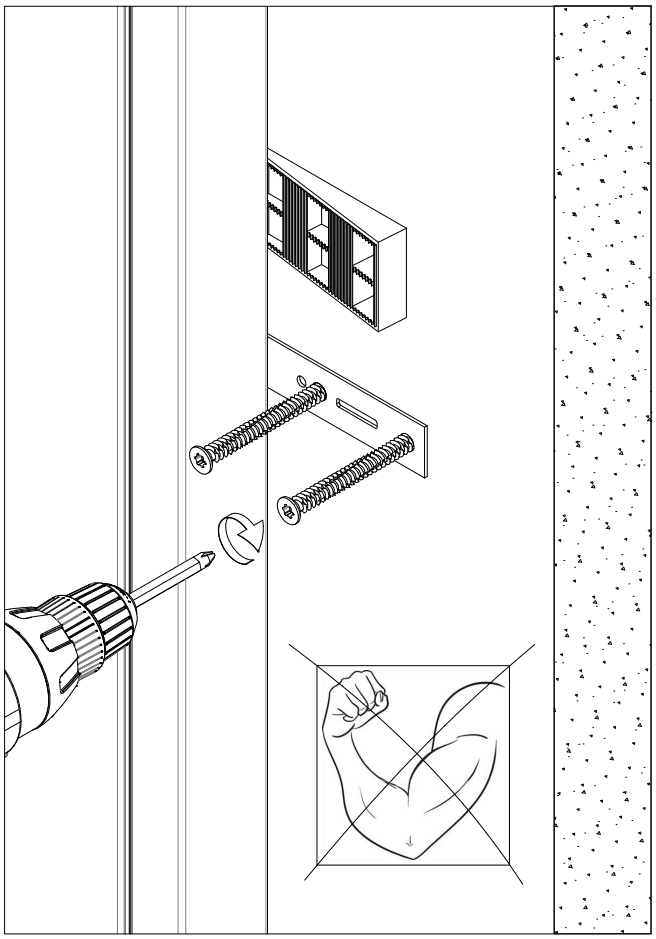

3

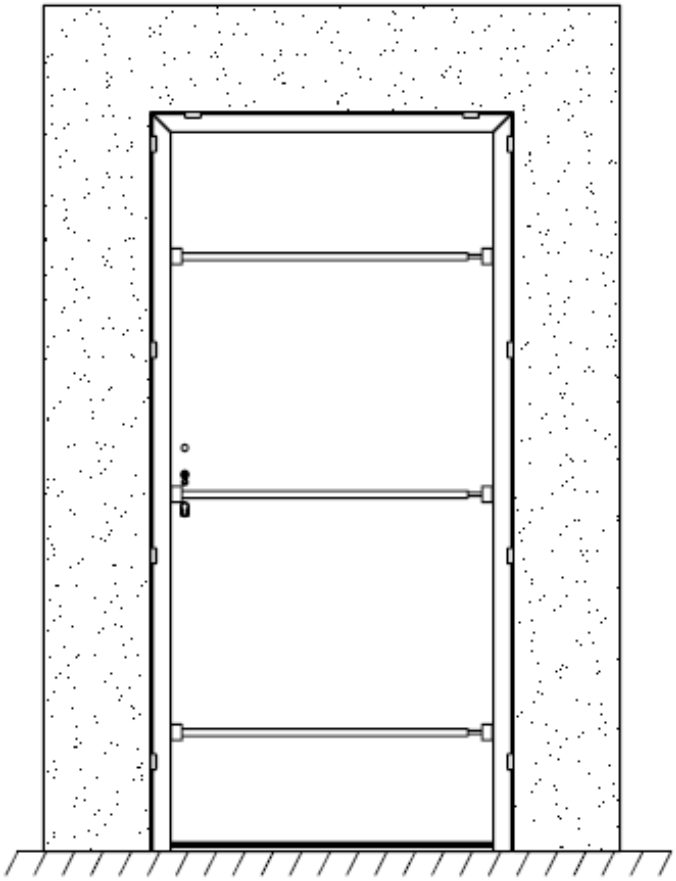

4A

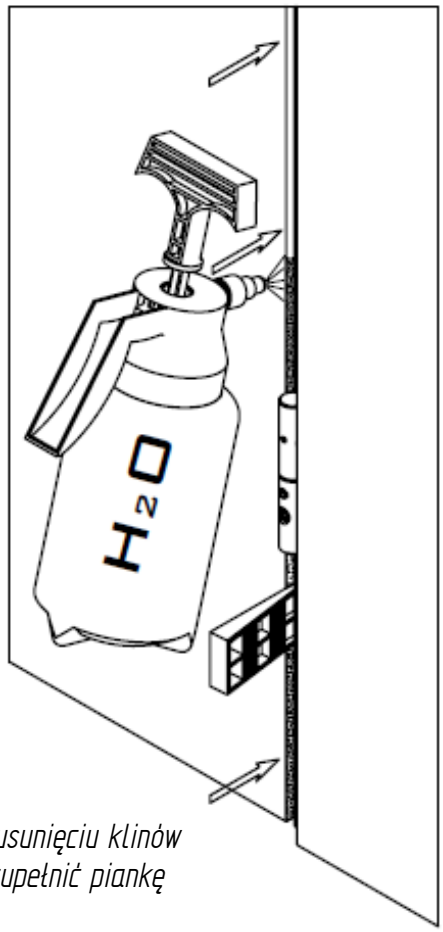

Po usunięciu klinów uzupełnić piankę

4B

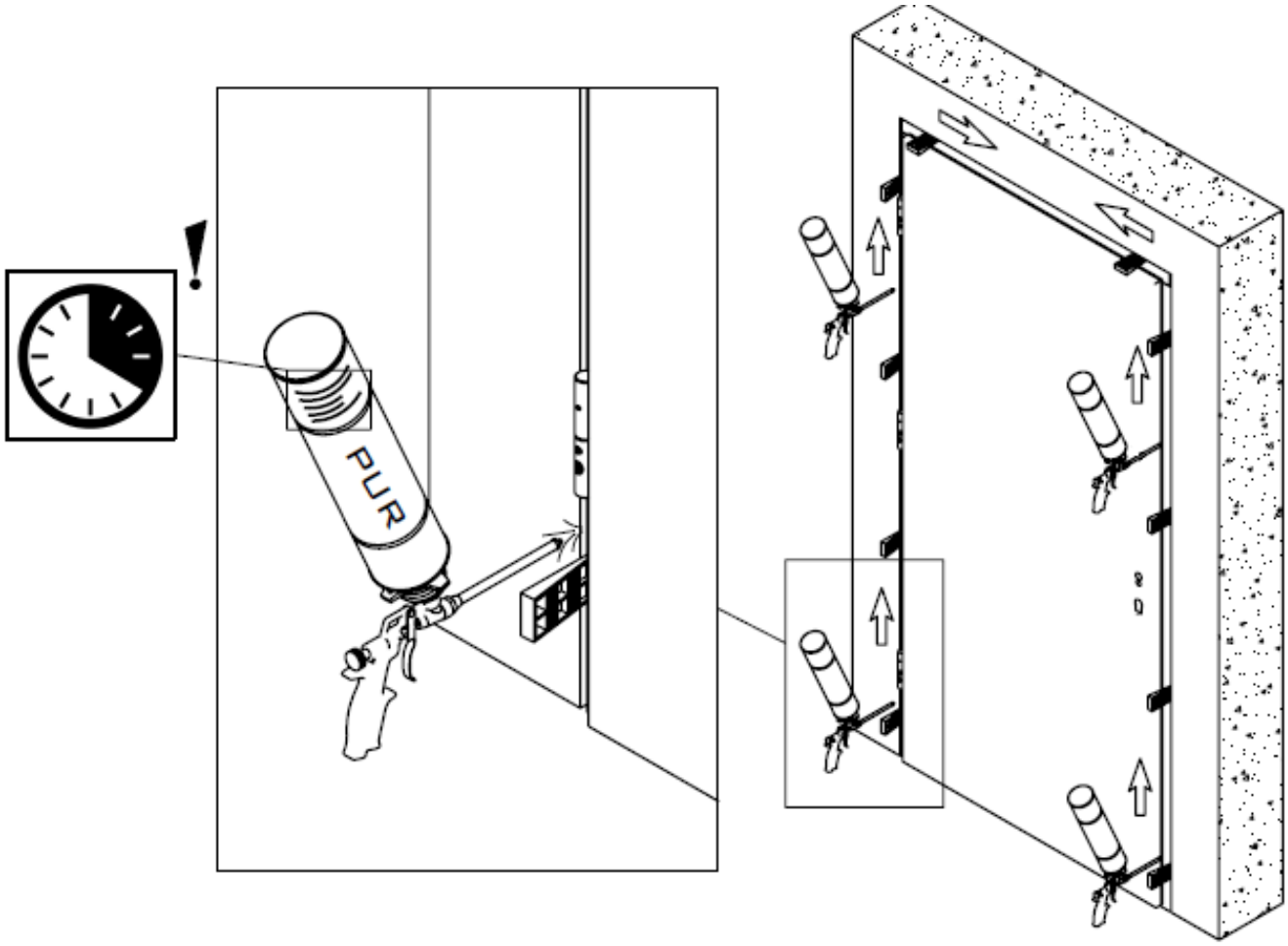

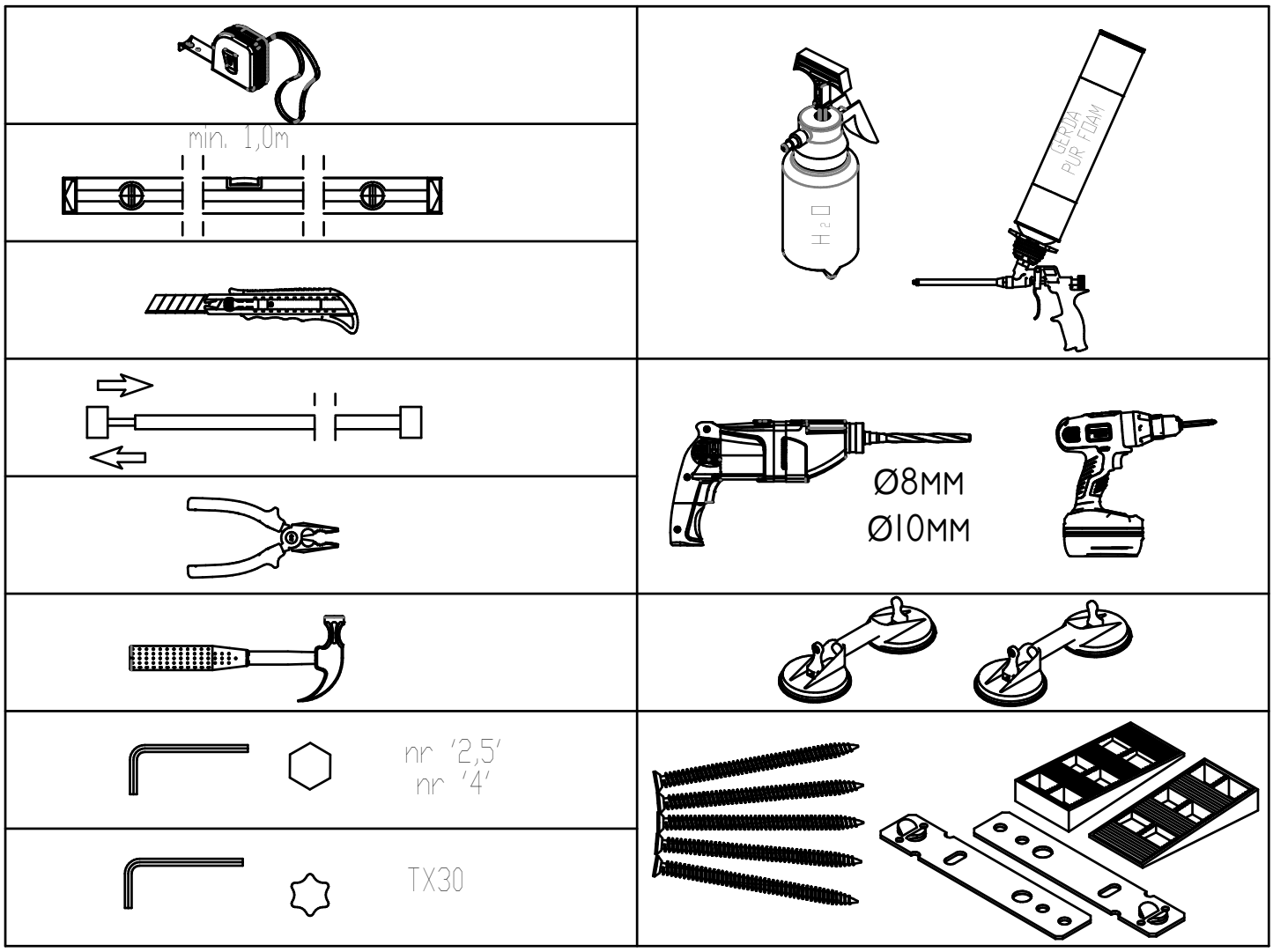
min. 1,0m
GERDA PUR FOAM
Ø8MM
Ø10MM
nr '2,5'
nr '4'
TX30

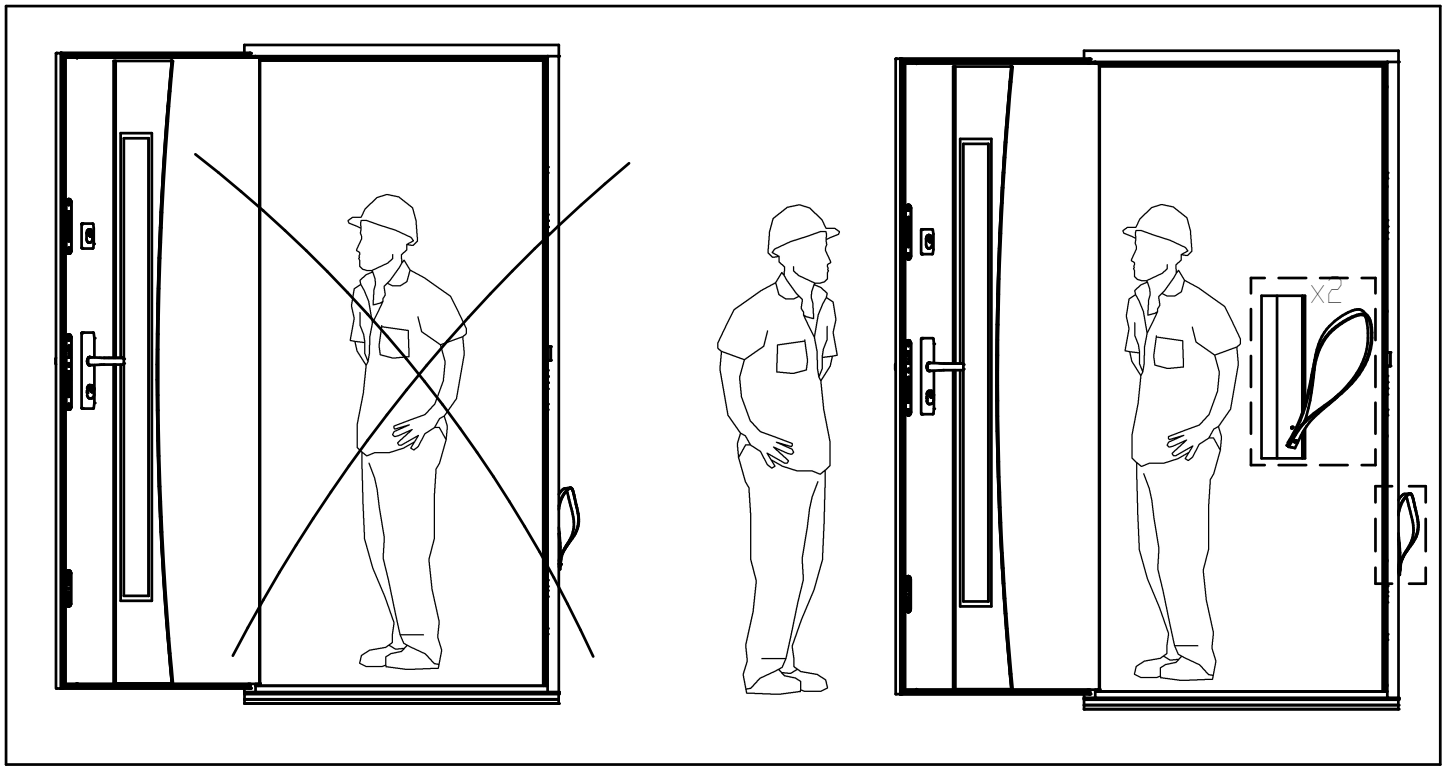
x2

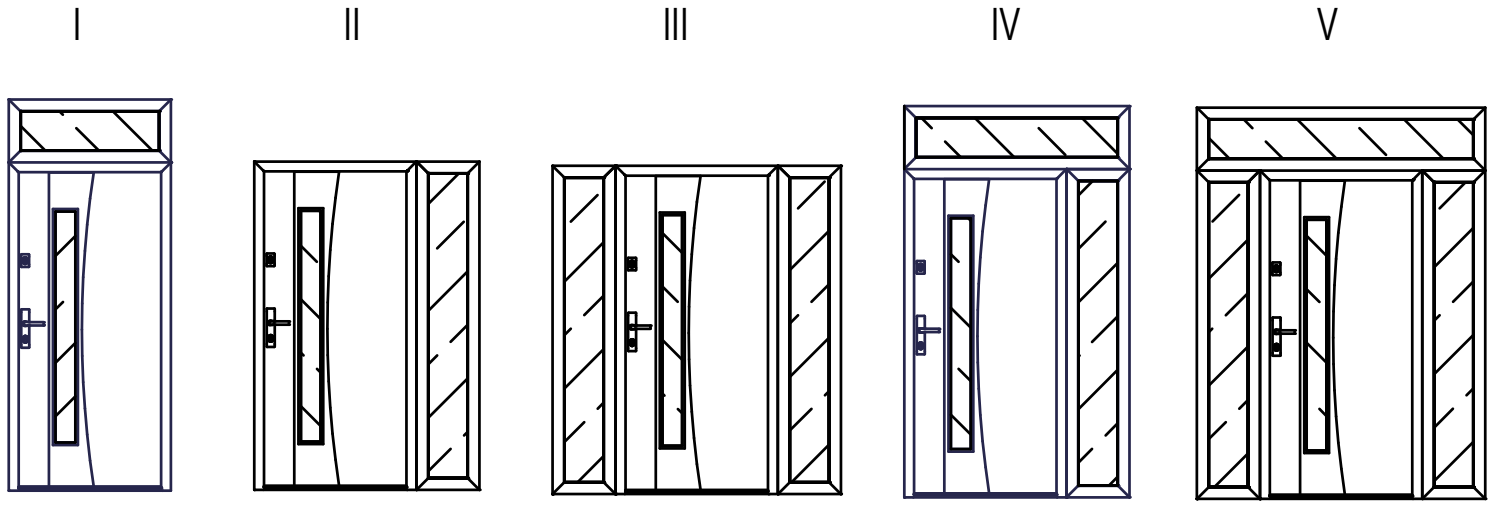
I
II
III
IV
V

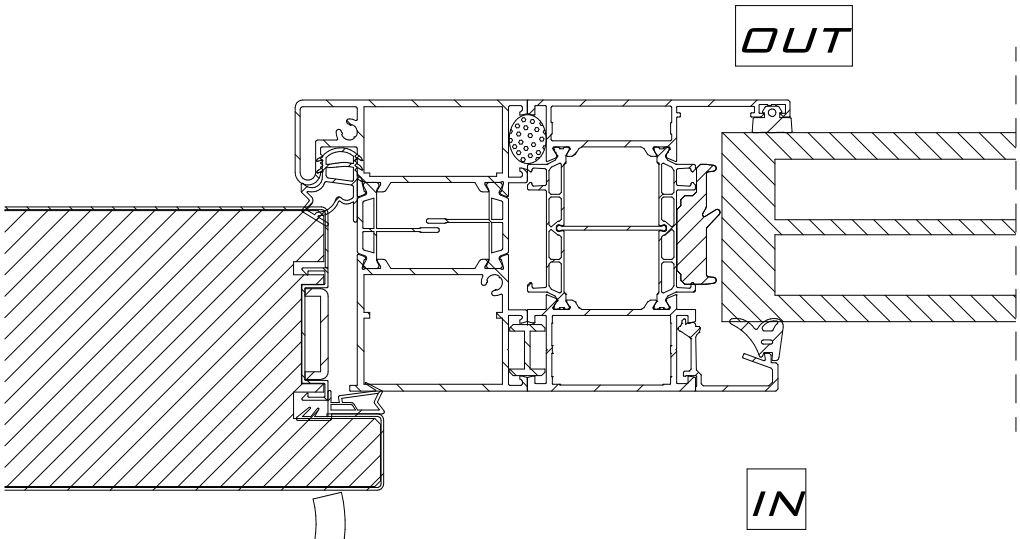
OUT
IN

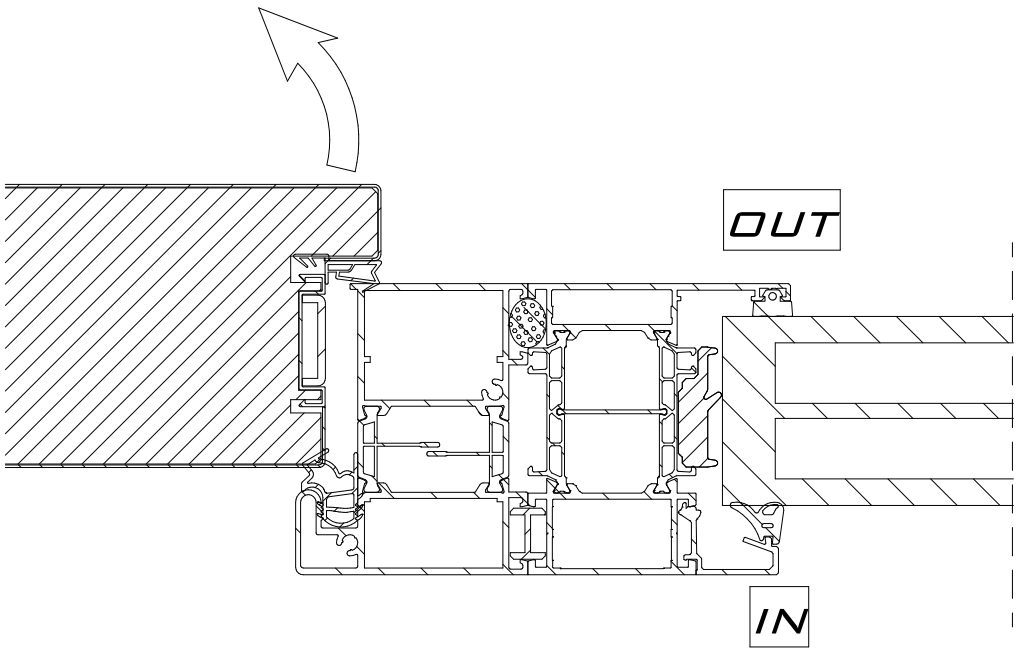
OUT
IN

1

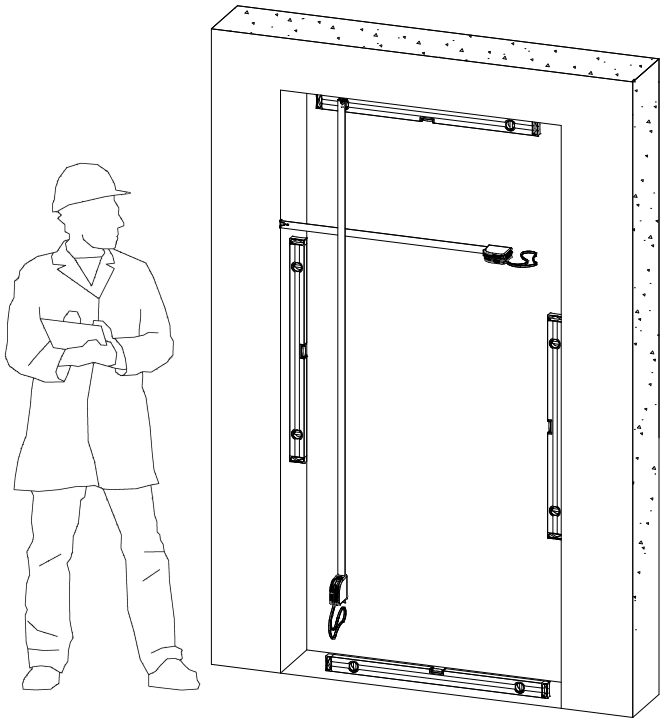

2A

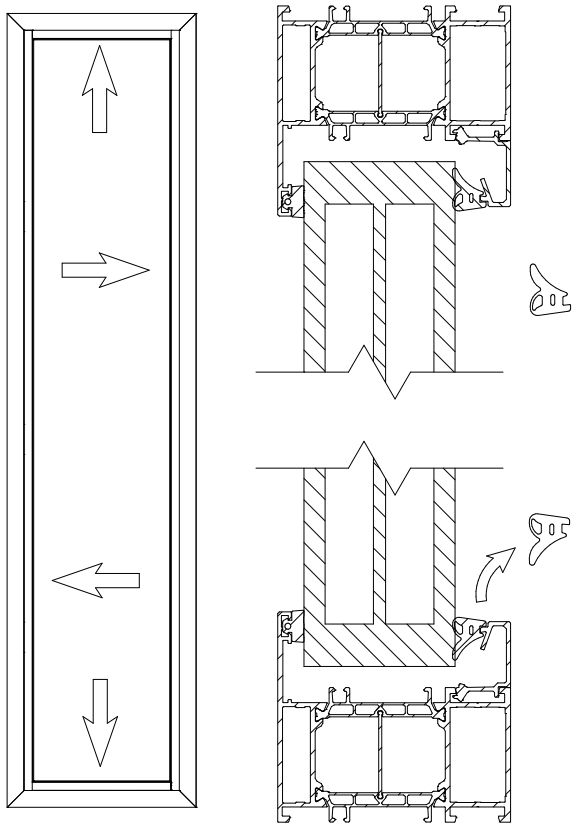

2B

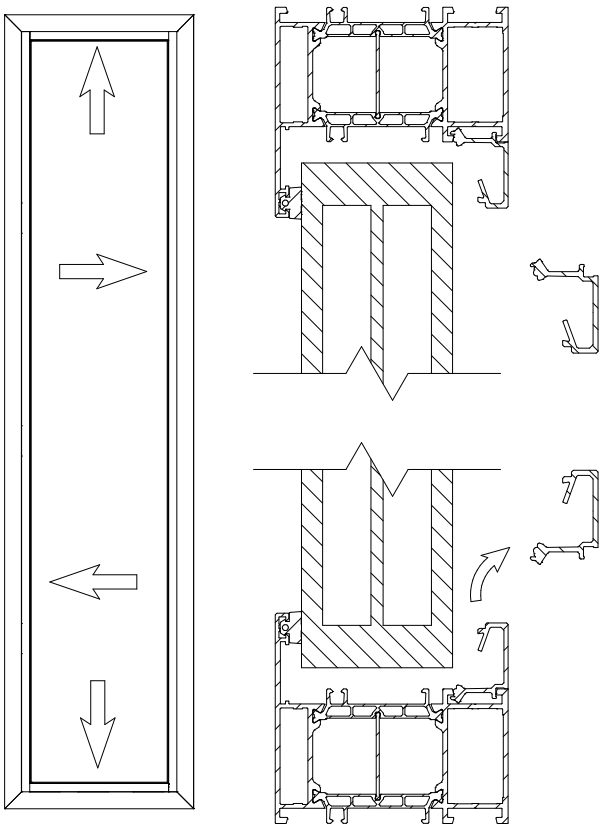

2C

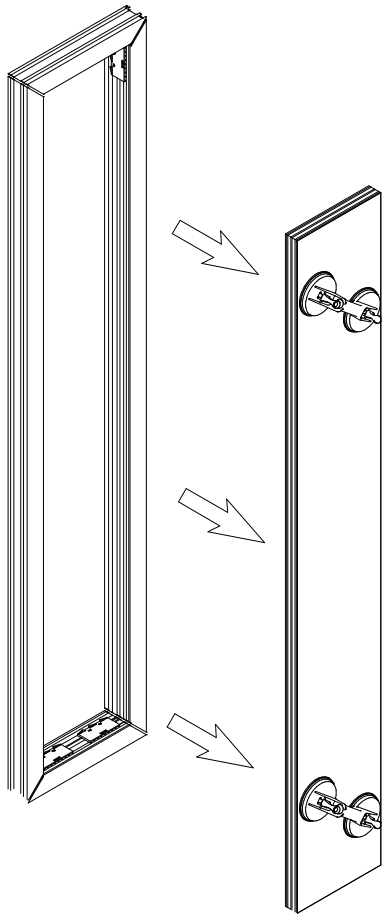

2D

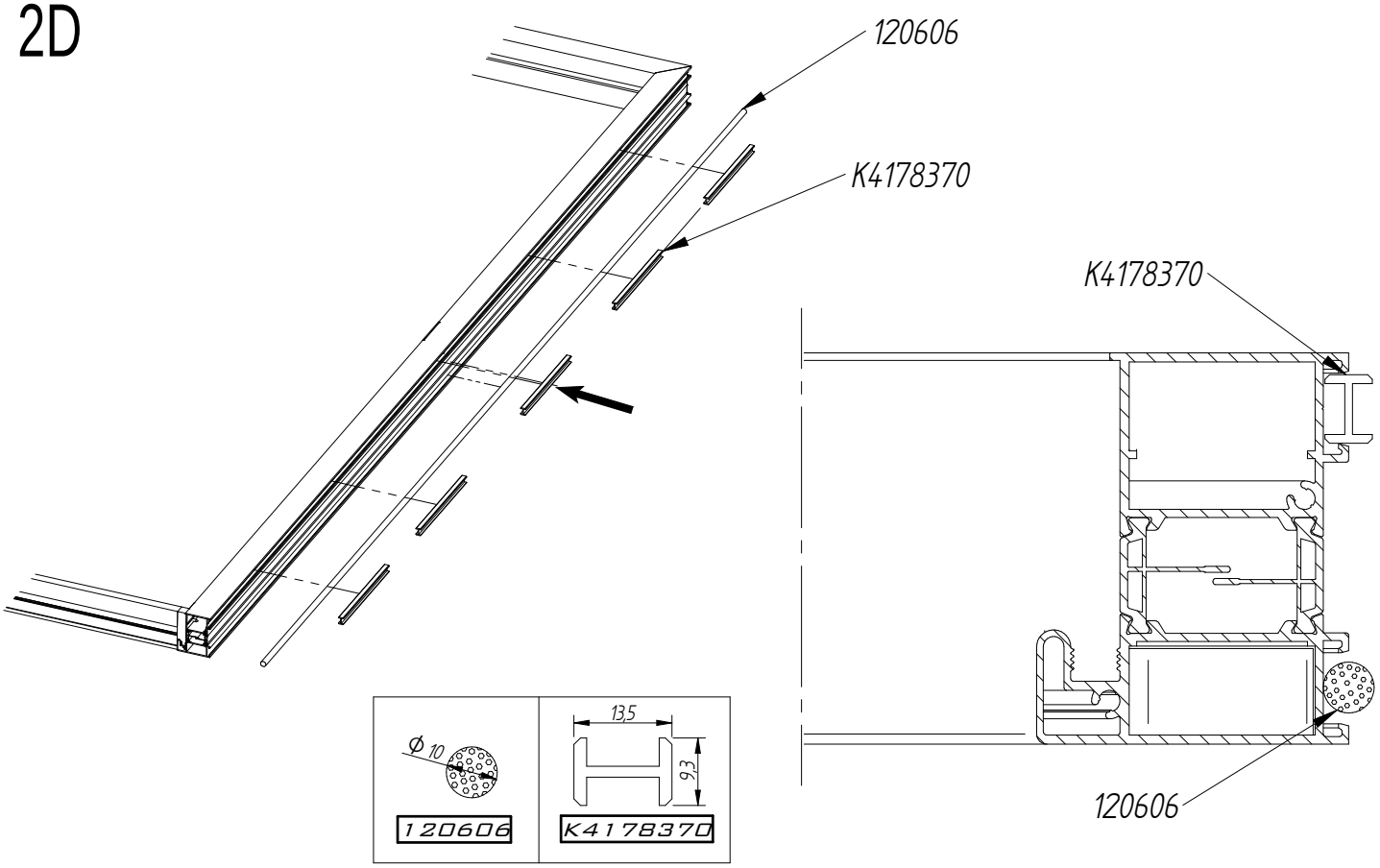
120606
K4178370
K4178370
120606
Ø 10
120606
13,5
9,3
K4178370

2E

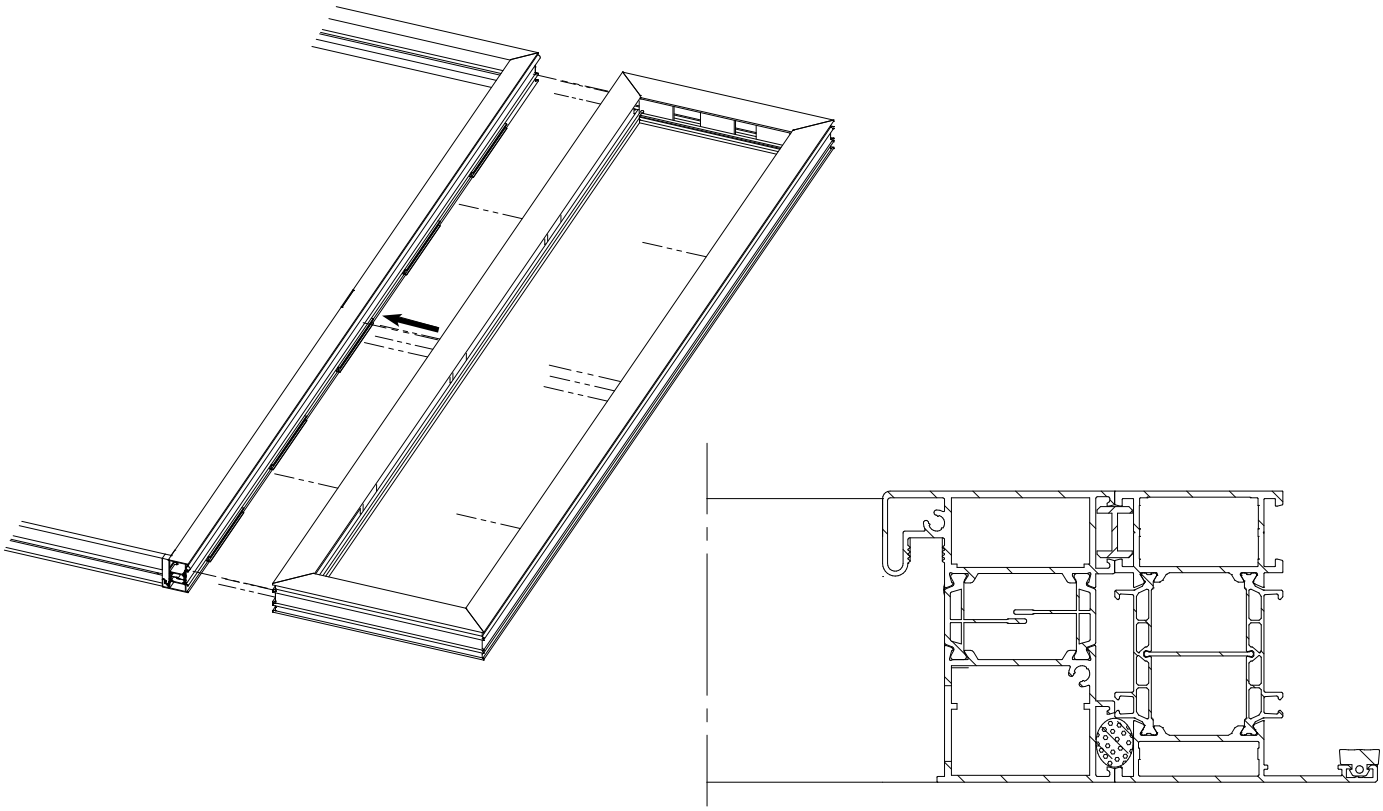

2F

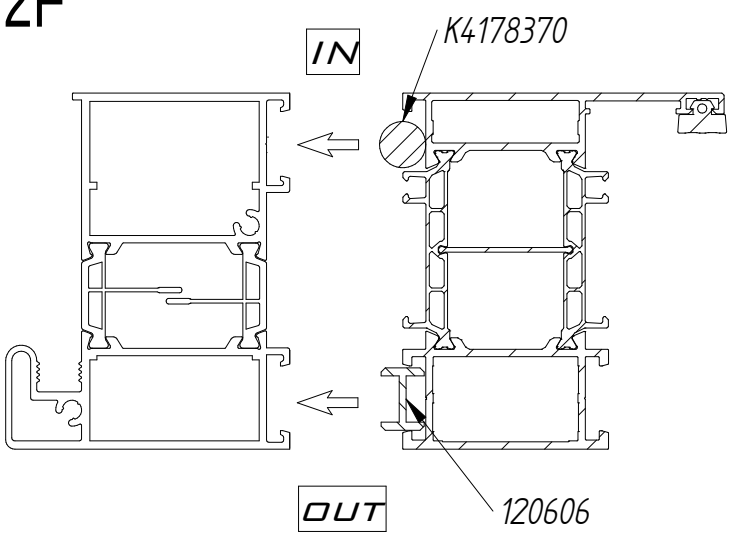

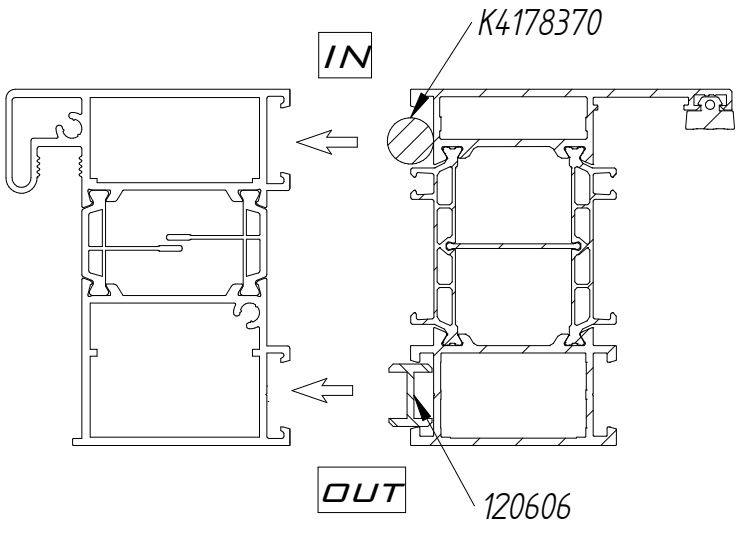

2G

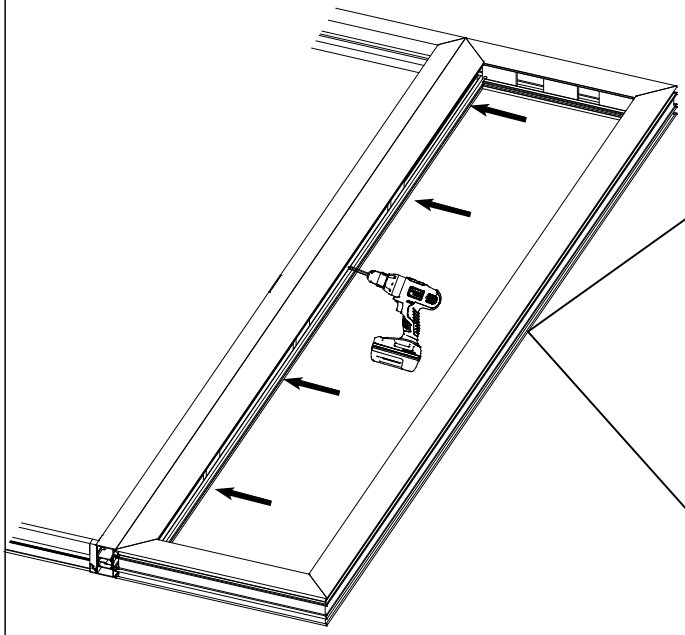

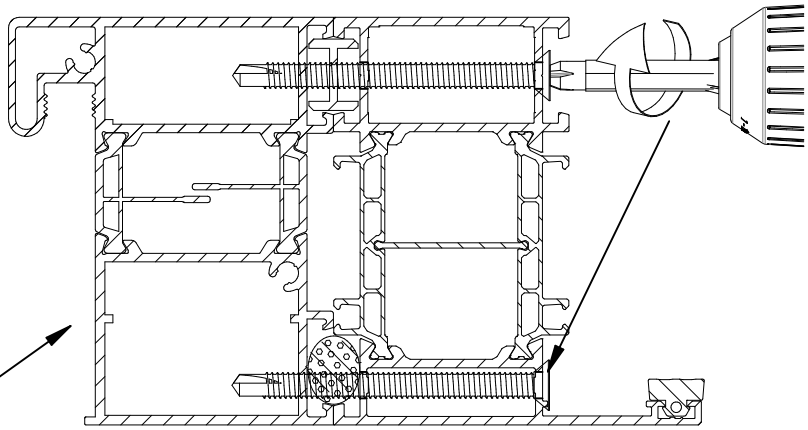

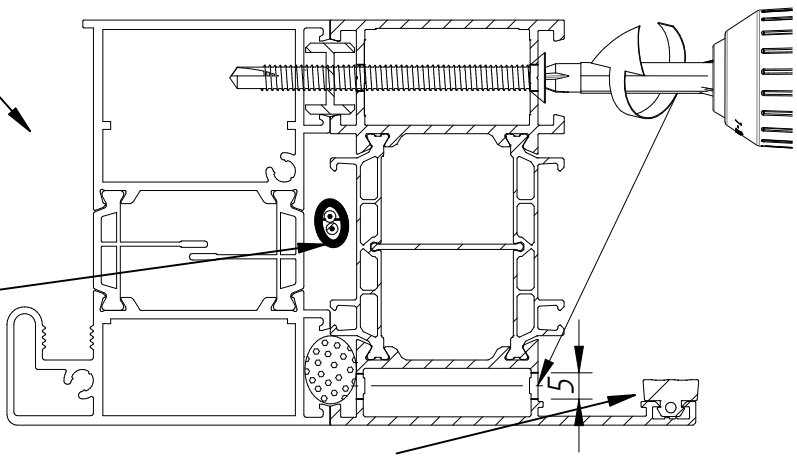

W przypadku zastosowania elektrozaczepu, ułożyć przewód w środkowej przegrodzie.

Zapezpieczyć uszczelkę przed zniszczeniem podczas skręcania.

2H

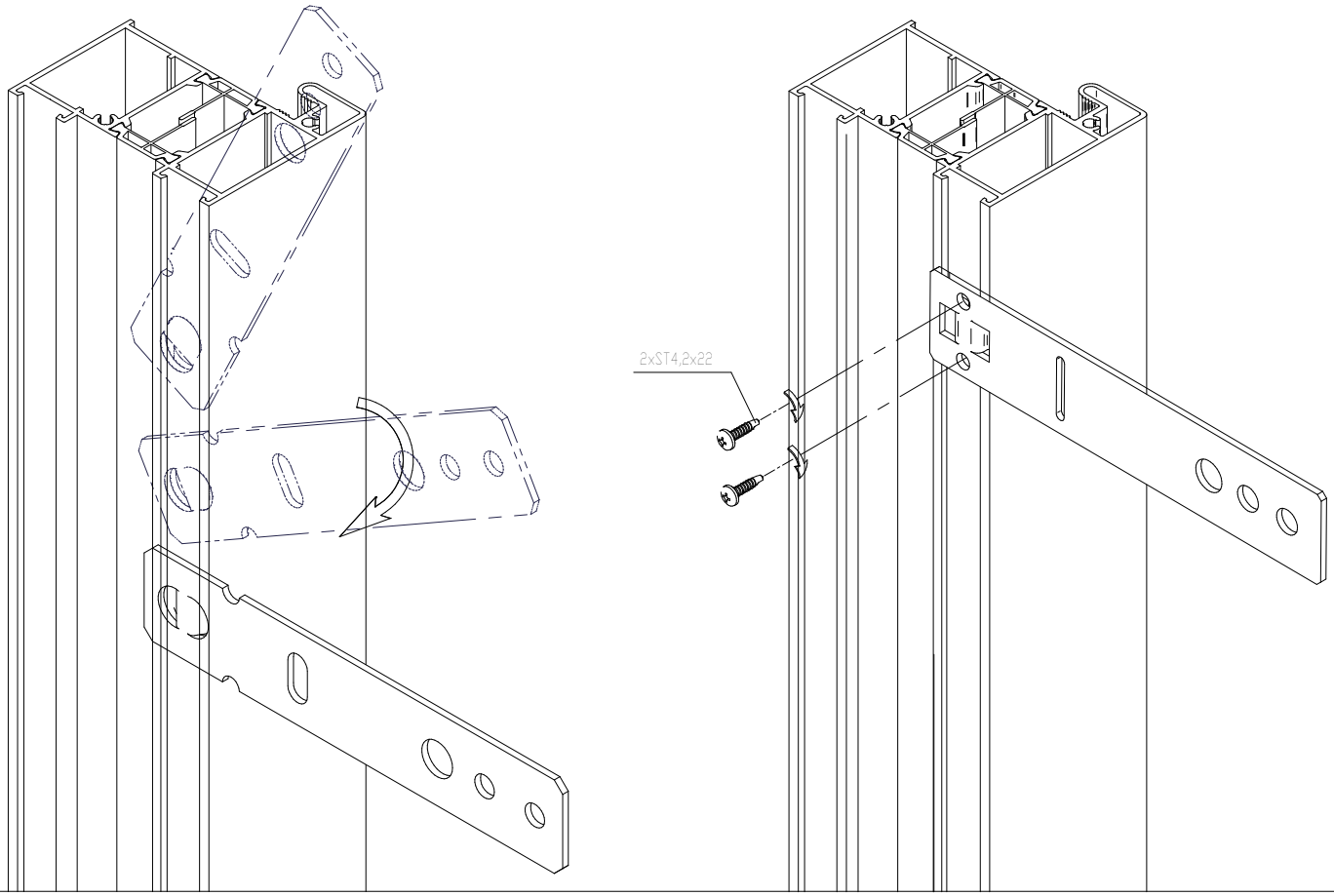

2I

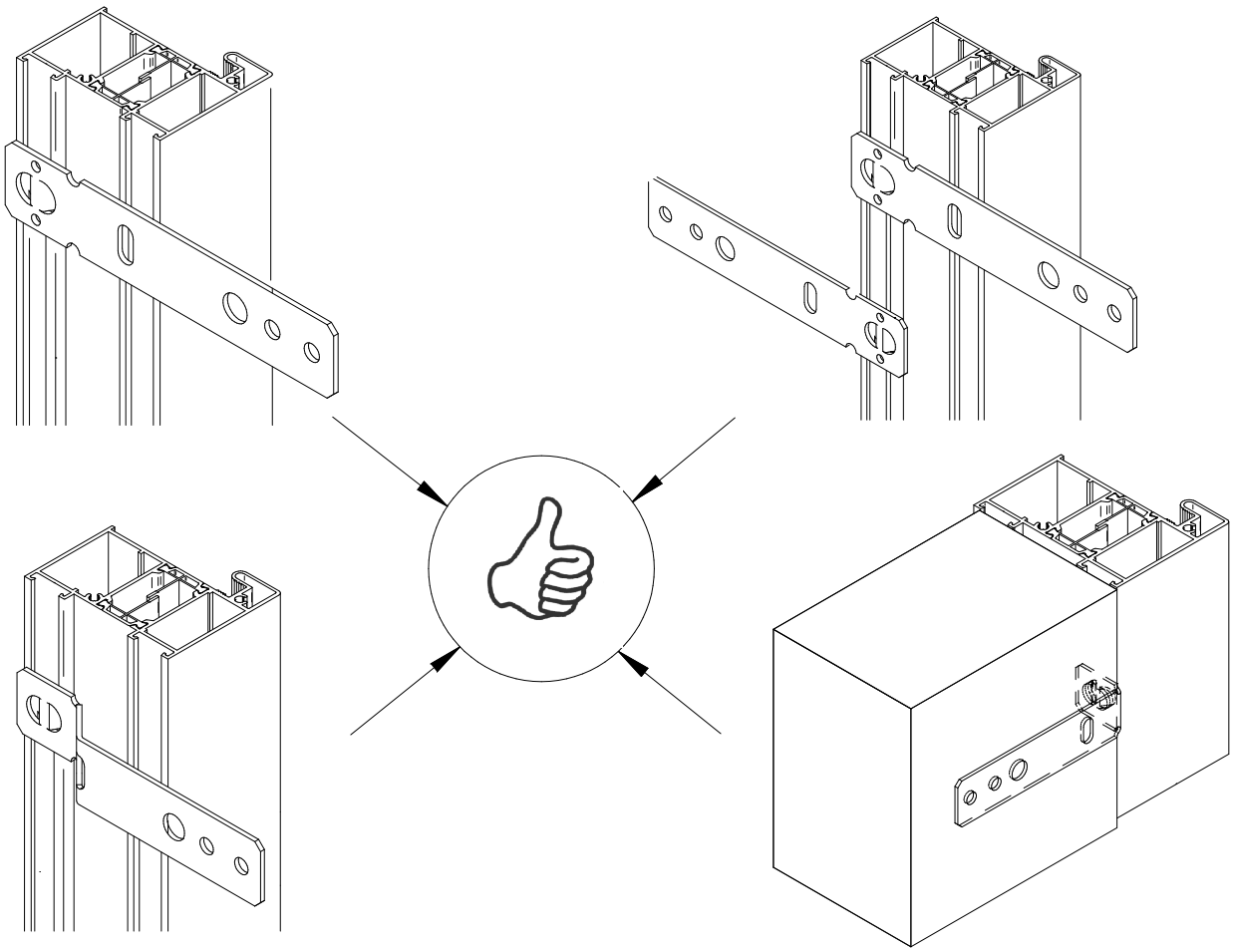

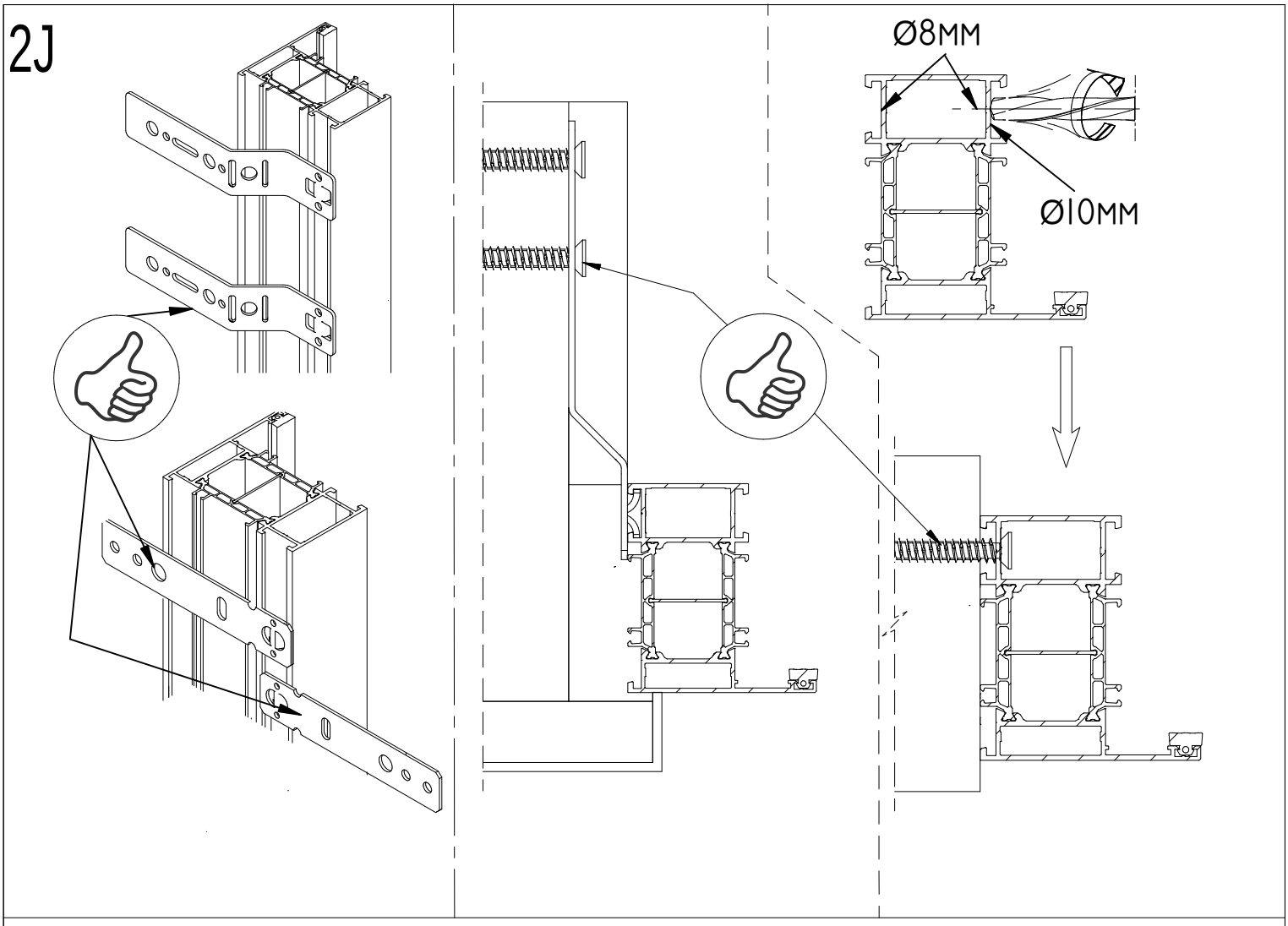
2J
Ø8MM
Ø10MM

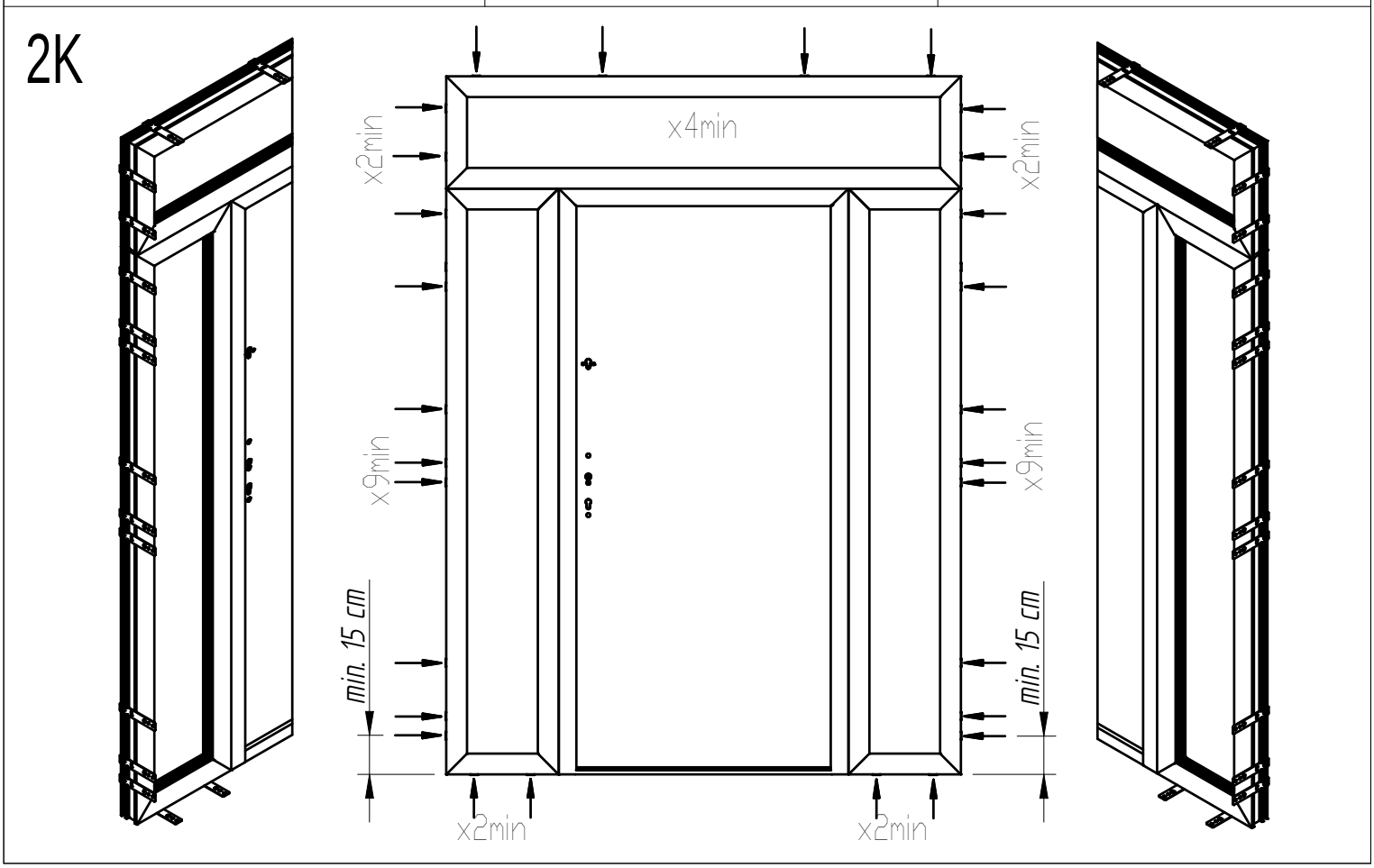
2K
x4min
x2min
x2min
x9min
x9min
min. 15 cm
min. 15 cm
x2min
x2min

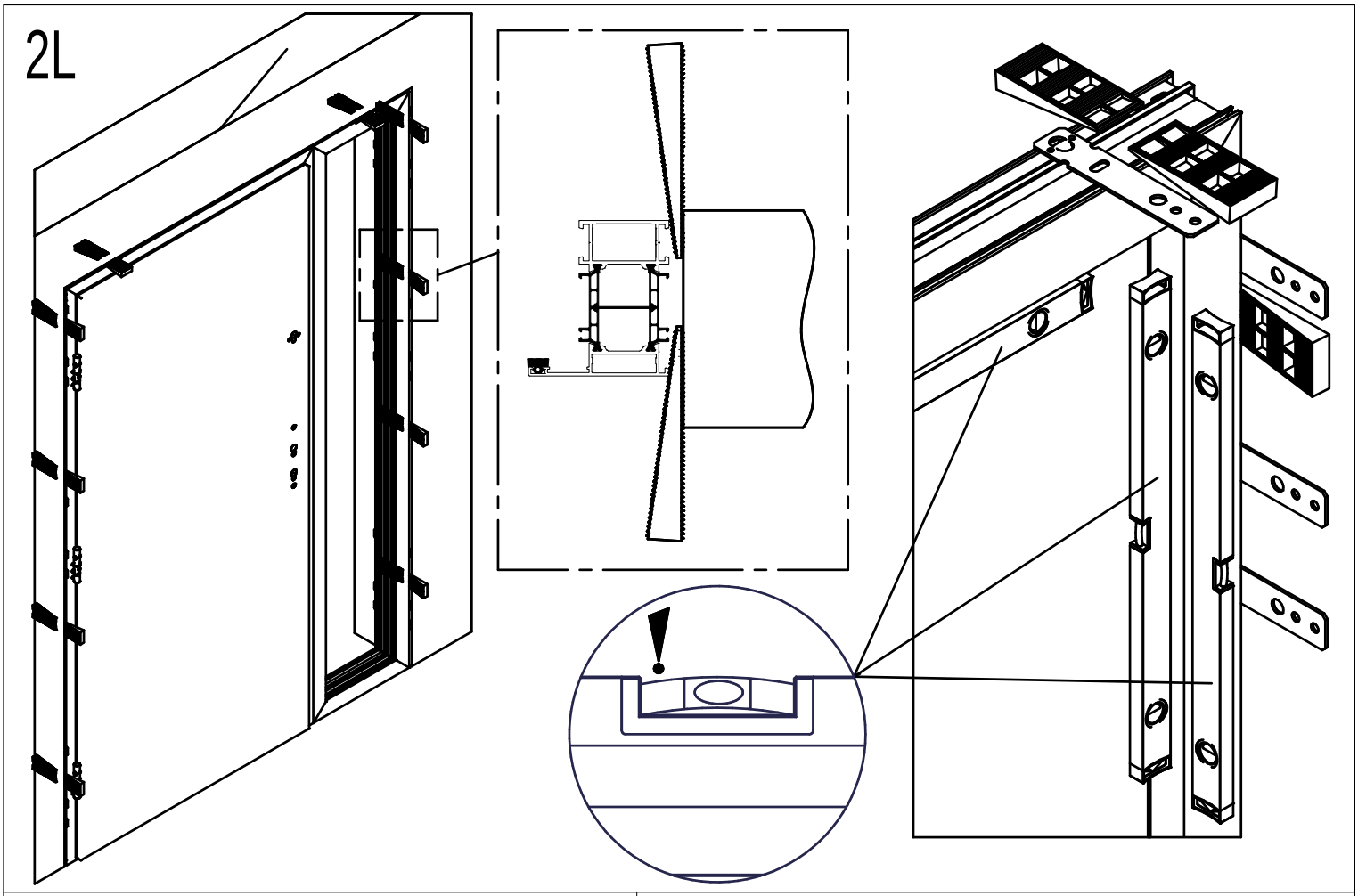
2L

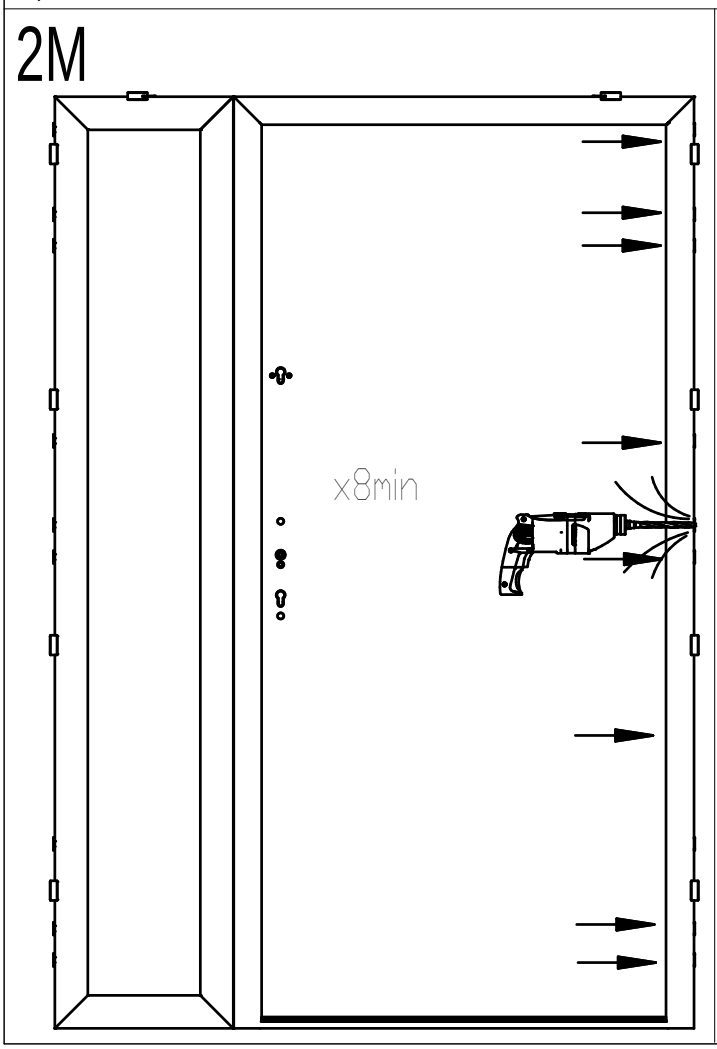
2M
x8min

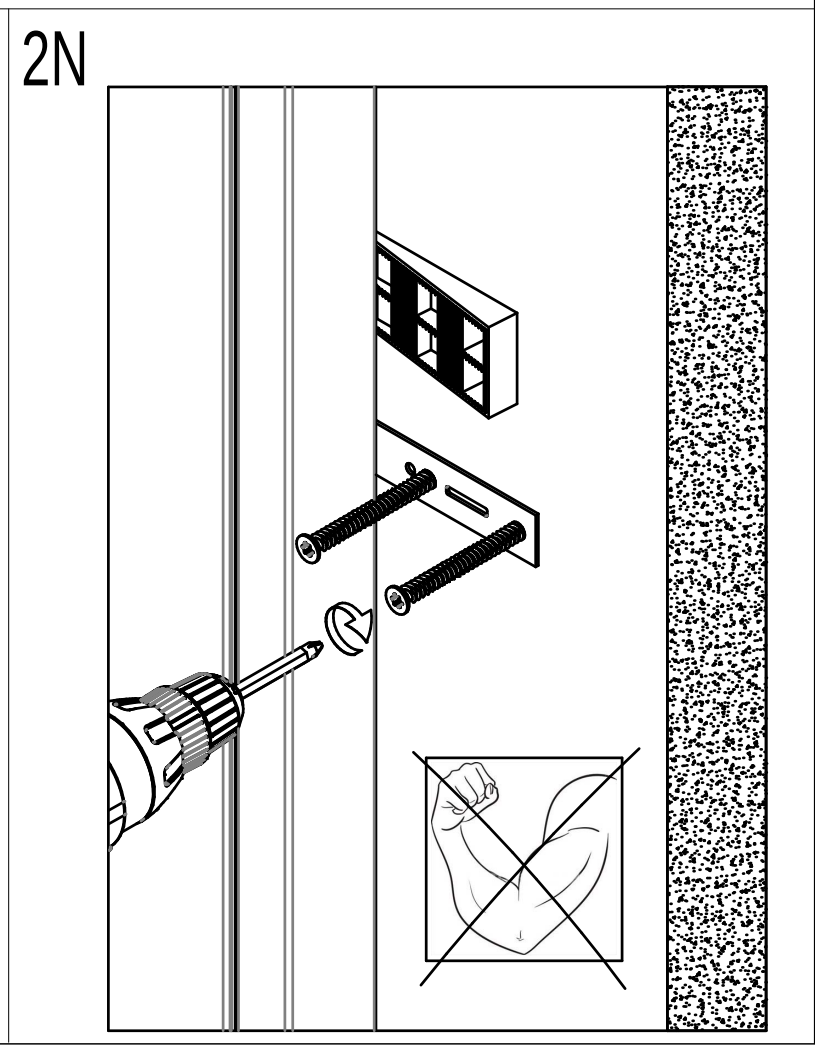
2N

2O

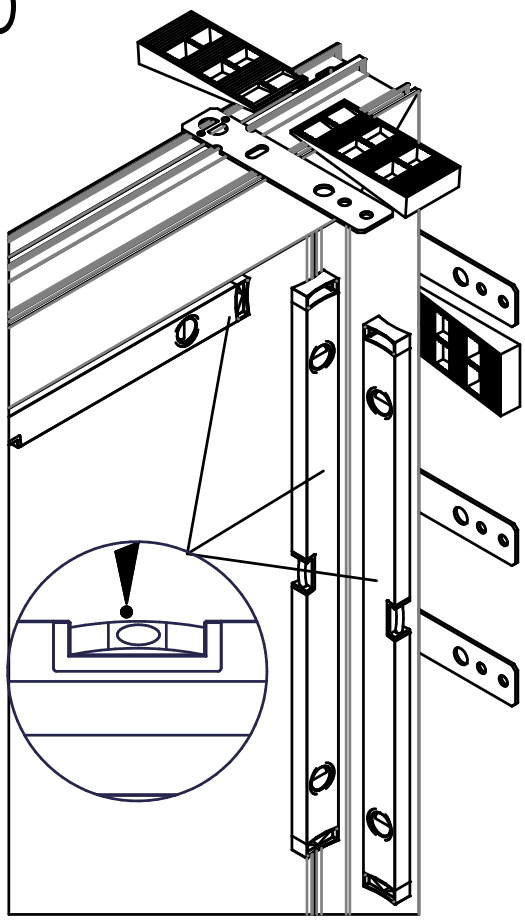

2P

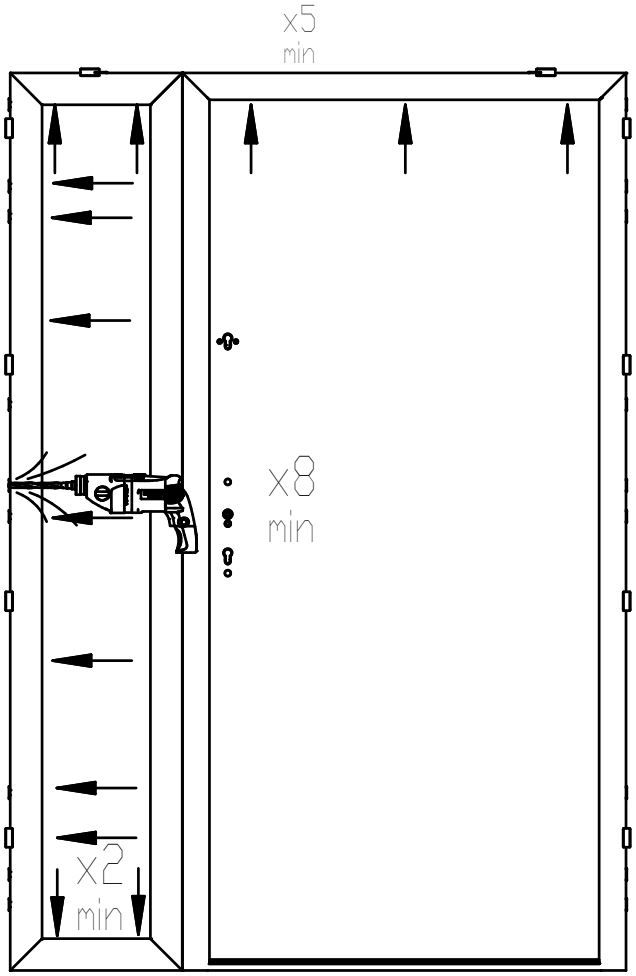

2R

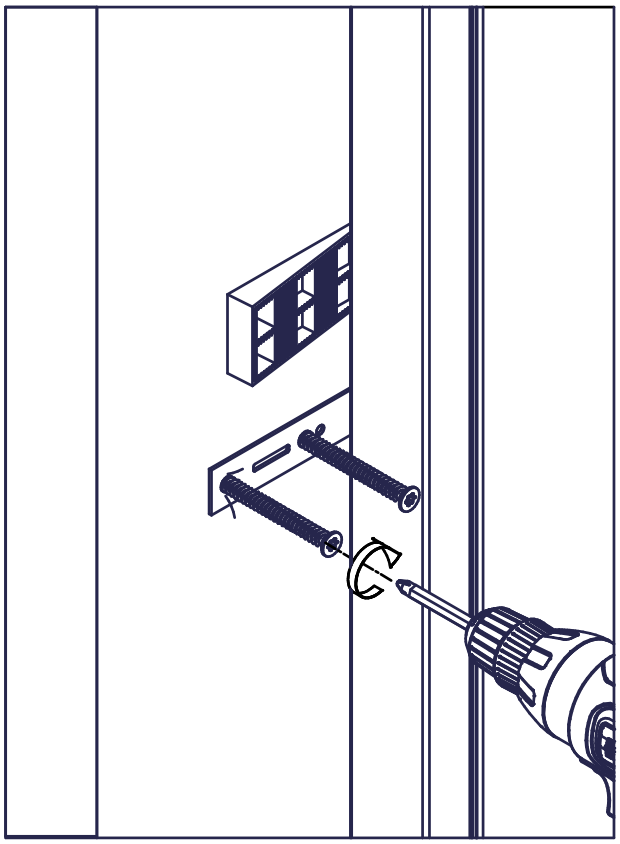

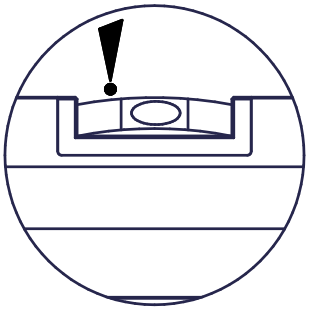

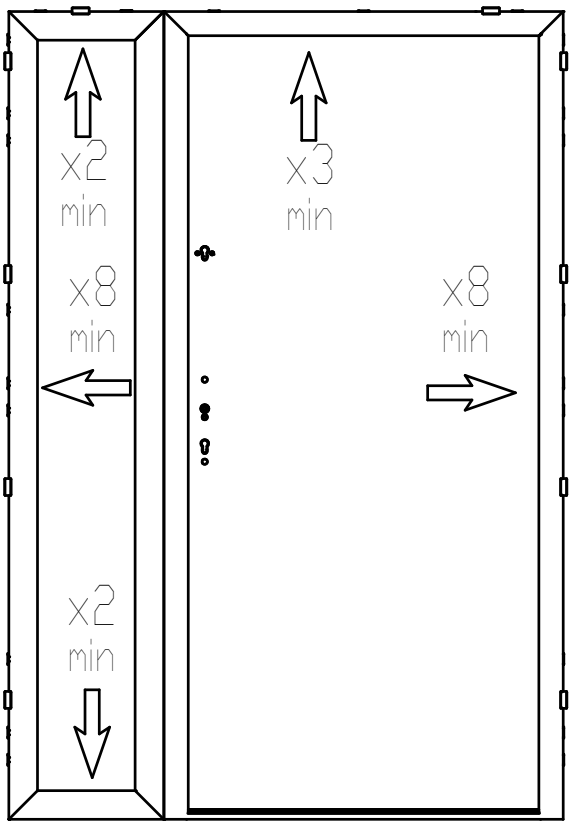

3A

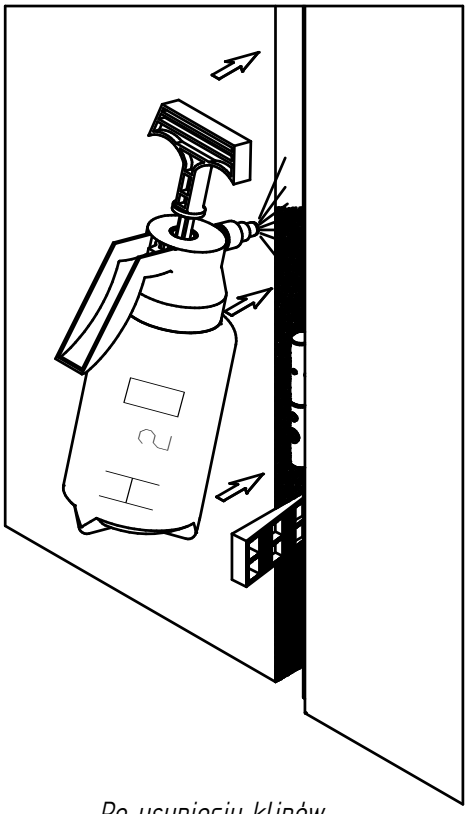

Po usunięciu klinów uzupełnić piankę

3B

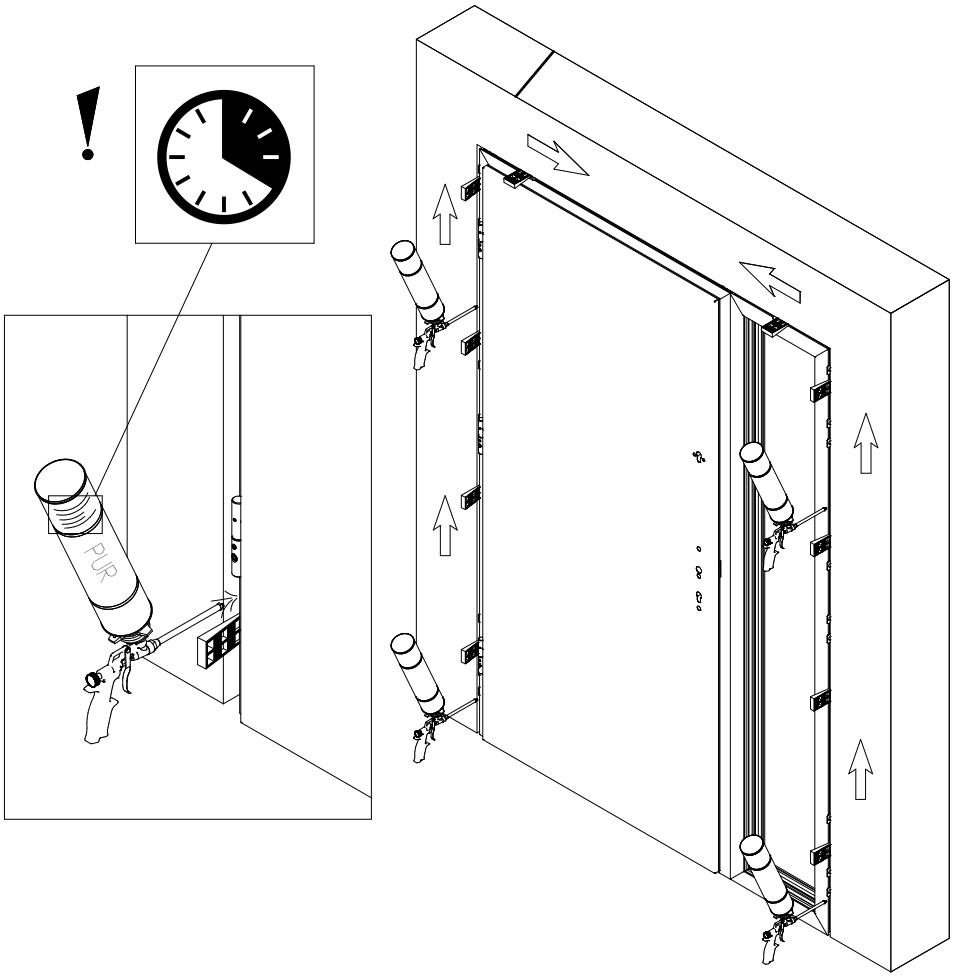

4A

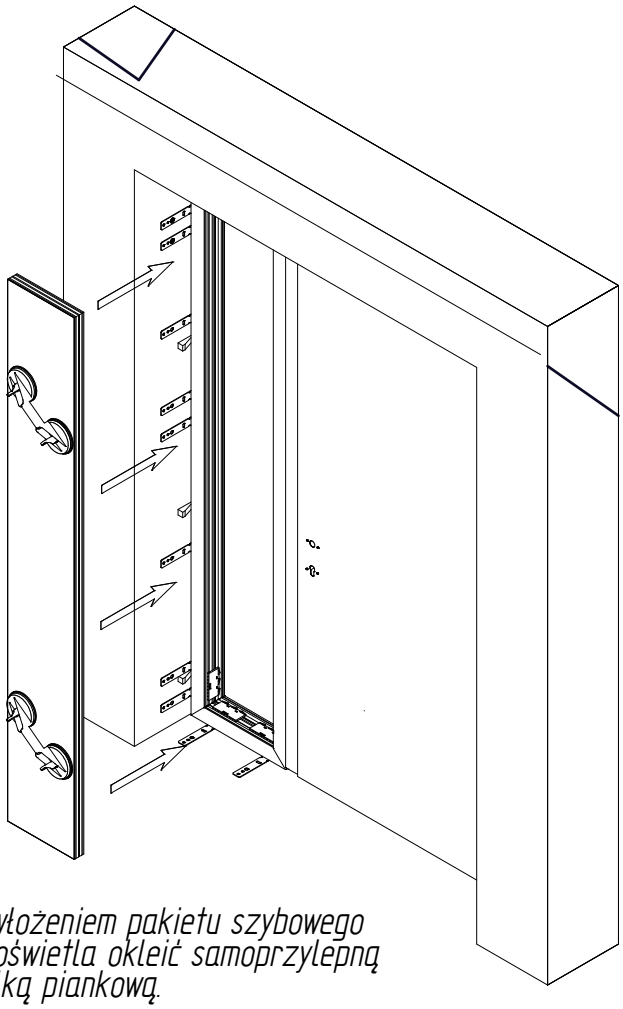

Przed włożeniem pakietu szybowego ramę doświetla okleić samoprzylepną uszczelką piankową.

4B

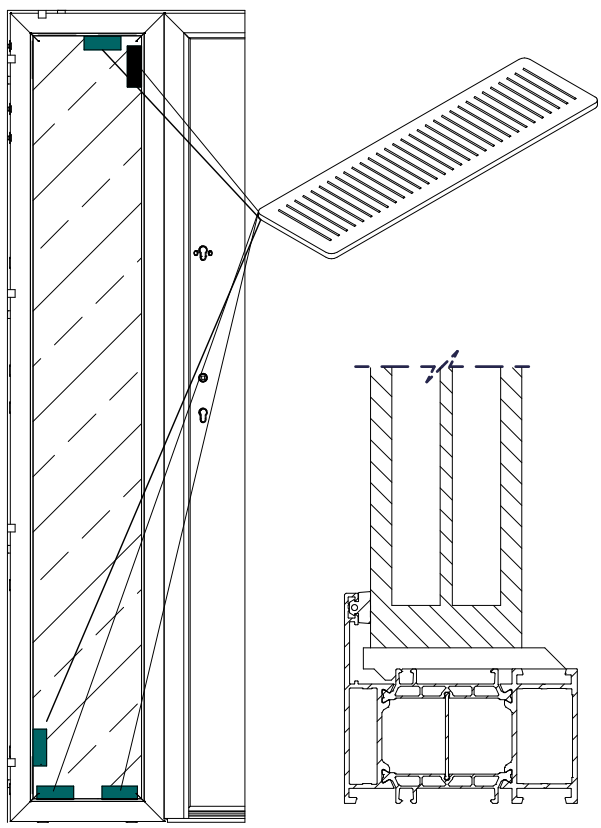

4C

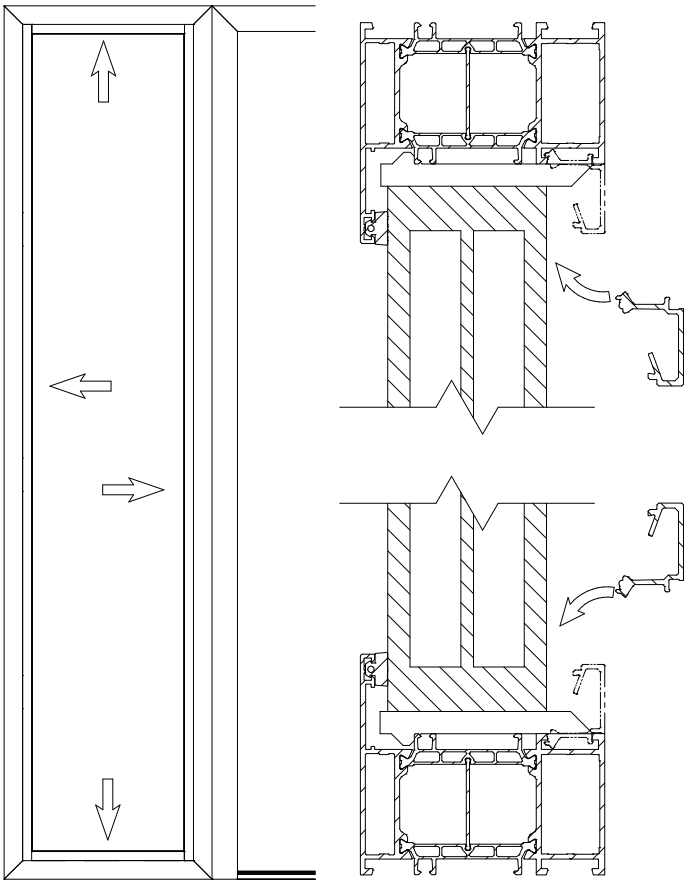

4D

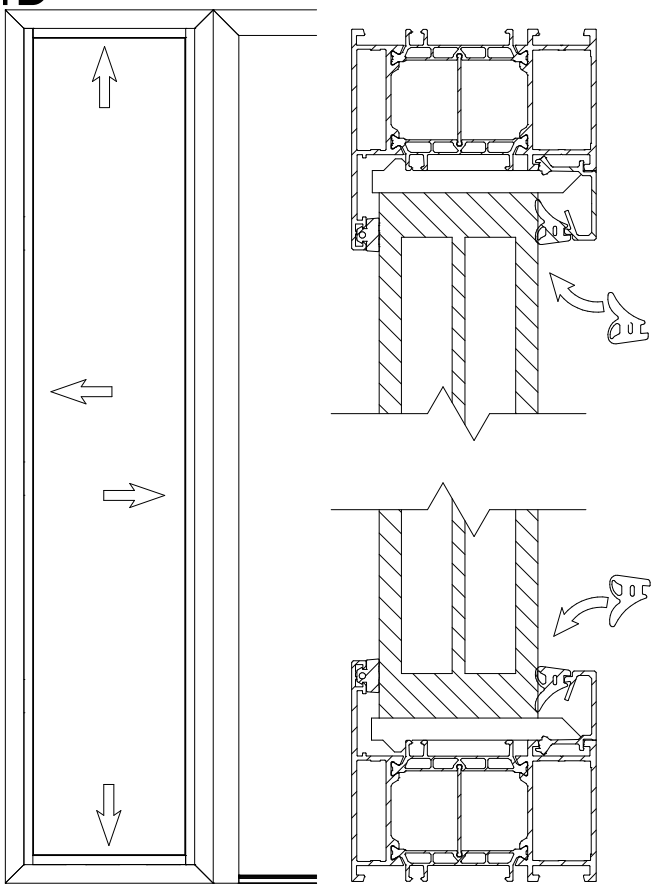

5A

Montaż za pomocą wkrętów [1]

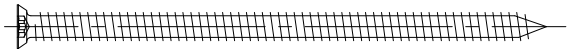

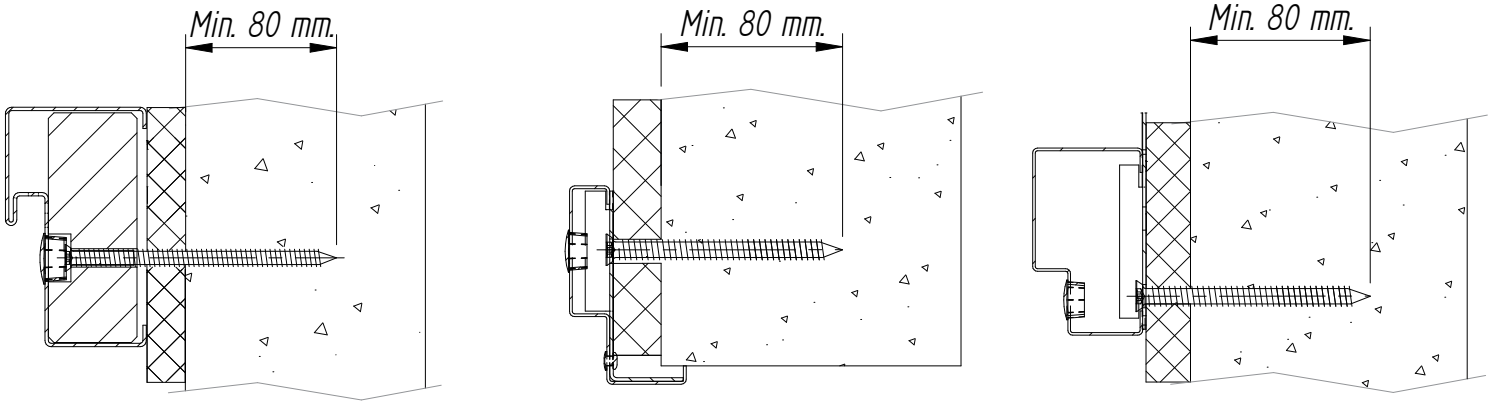

1) [Montaż za pomocą wkrętów] [Mounting with screws] [Montage mit Schrauben] [Крепление винтами]

5B

Montaż za pomocą kołków montażowych [1]

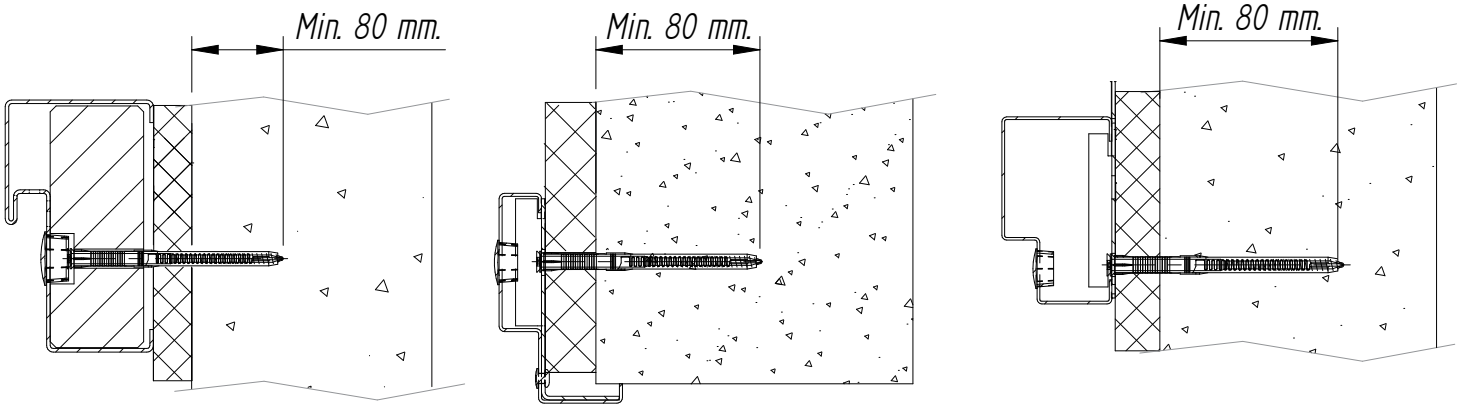

1) [Montaż za pomocą kołków montażowych] [Mounting with mounting pins] [Montage mit Dübeln] [Монтаж с помощью монтажных штифтов]

5C

Montaż za pomocą dybli metalowych [1]

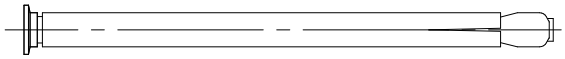

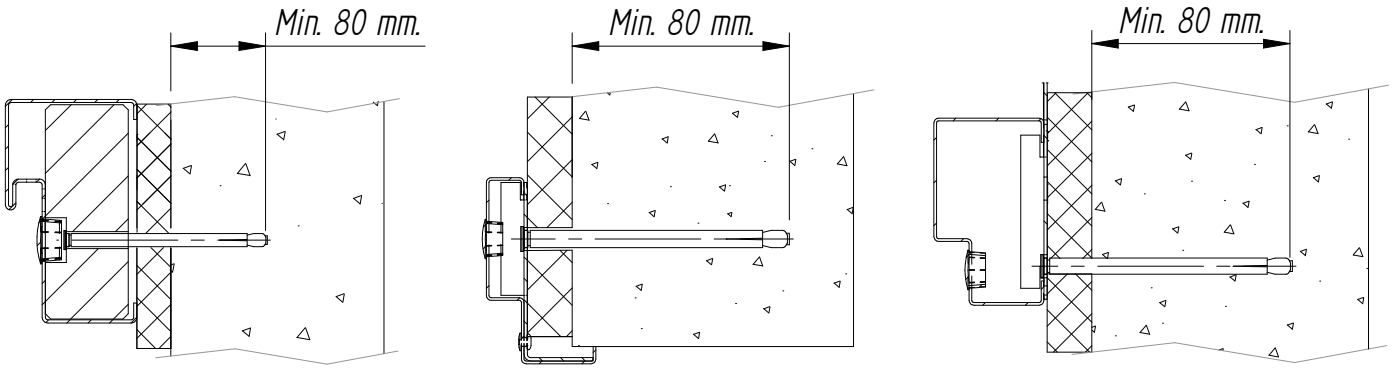

1) [Montaż za pomocą dybli metalowych] [Mounting with metal dowels] [Montage mit Metalldübeln] [Крепление металлическими дюбелями]

5D Montaż za pomocą wkrętów 1)

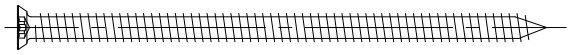

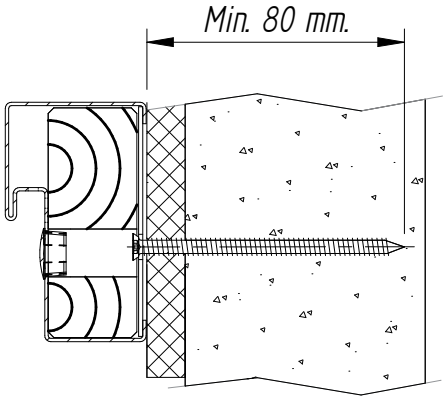

1) [Montaż za pomocą wkrętów] [Mounting with screws] [Montage mit Schrauben] [Крепление винтами]

5E Montaż za pomocą kołków montażowych 1)

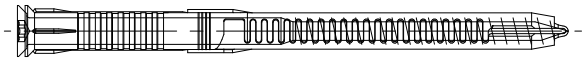

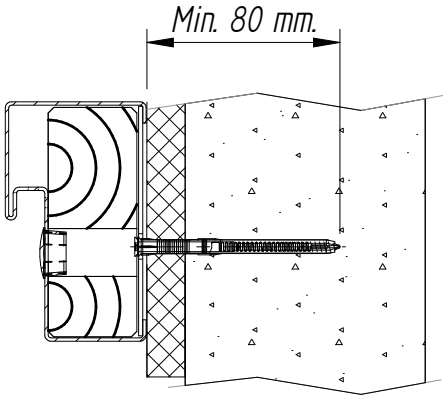

1) [Montaż za pomocą kołków montażowych] [Mounting with mounting pins] [Montage mit Dübeln] [Монтаж с помощью монтажных штифтов]

5F Montaż za pomocą dybli metalowych 1)

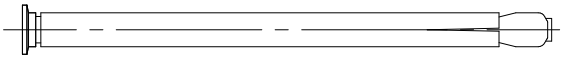

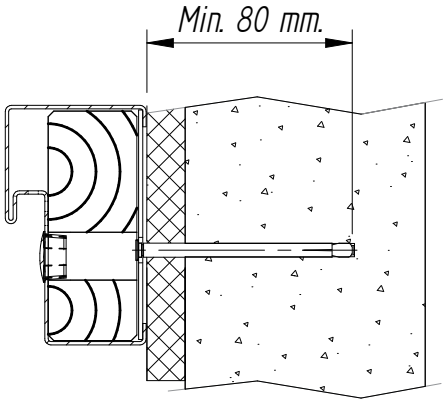

1) [Montaż za pomocą dybli metalowych] [Mounting with metal dowels] [Montage mit Metalldübeln] [Крепление металлическими дюбелями]

6A

Montaż przez blachę kotwową

Wkręt

Kołek montażowy

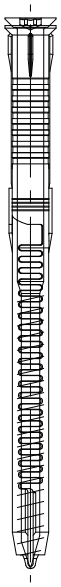

Dybel metalowy

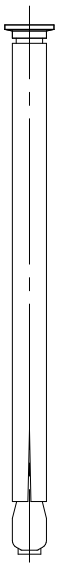

Strona 10 z instrukcji BAUHAUS

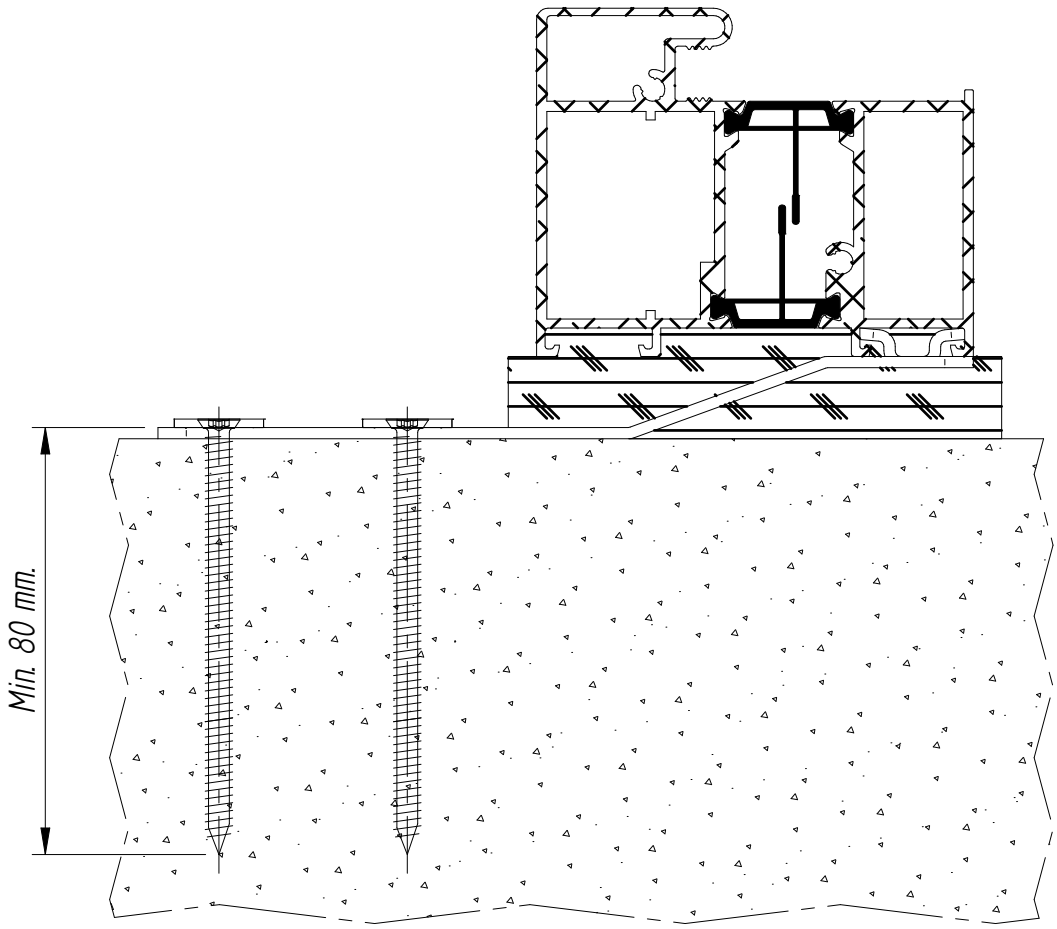

Praga Klamka-Klamka

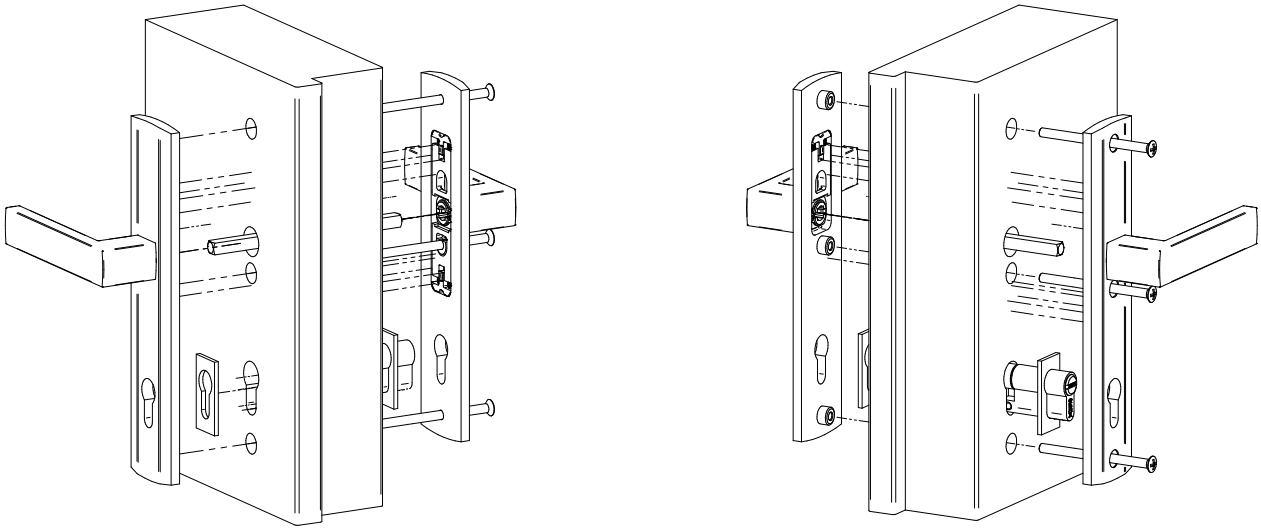

Bergen Klamka-Klamka

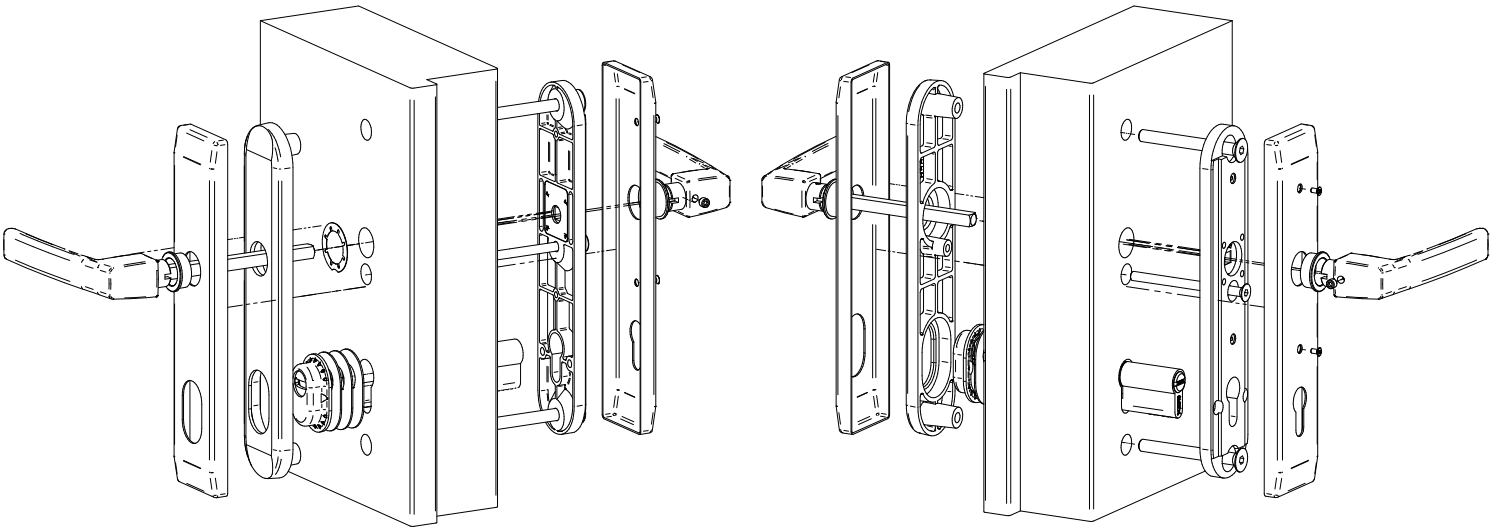

Bergen Dzielony Klamka-Klamka

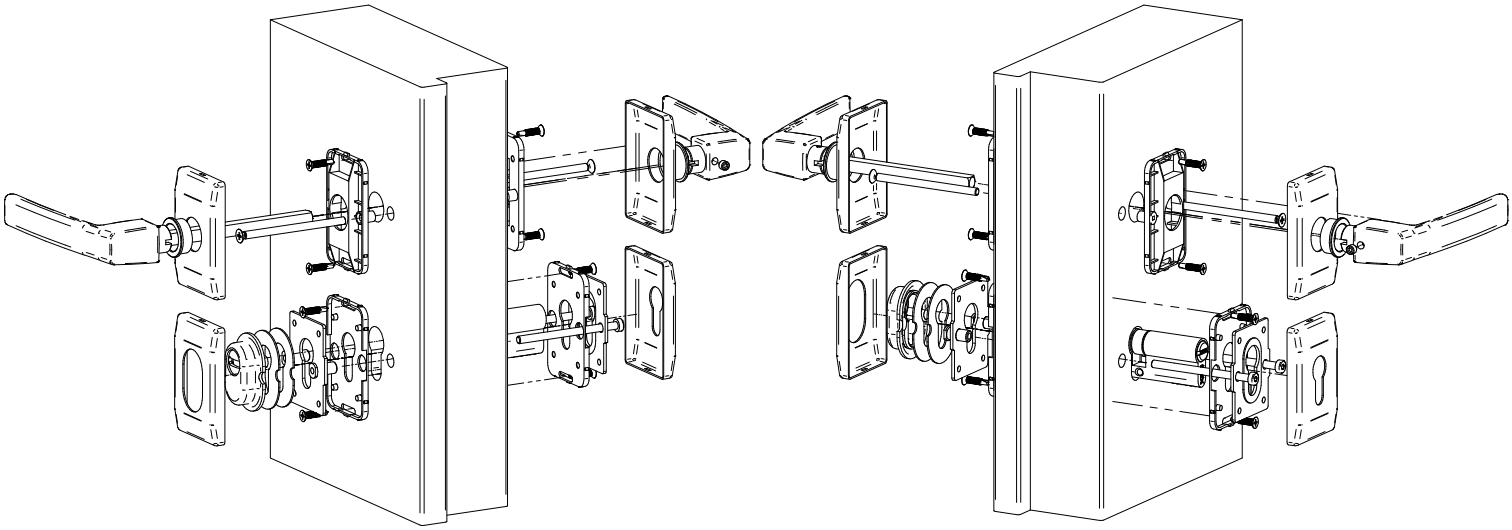

Praga Rozeta

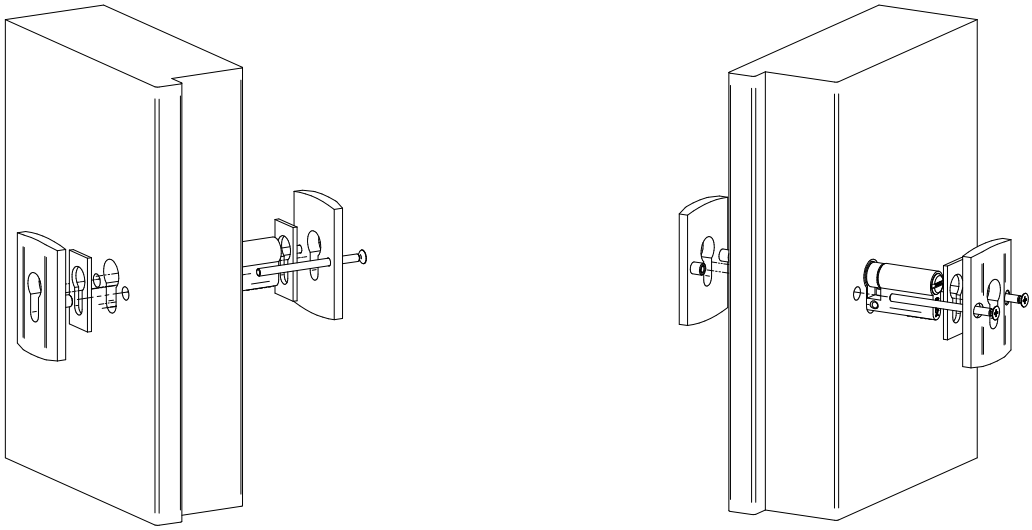

Bergen Rozeta z ochroną wkładki

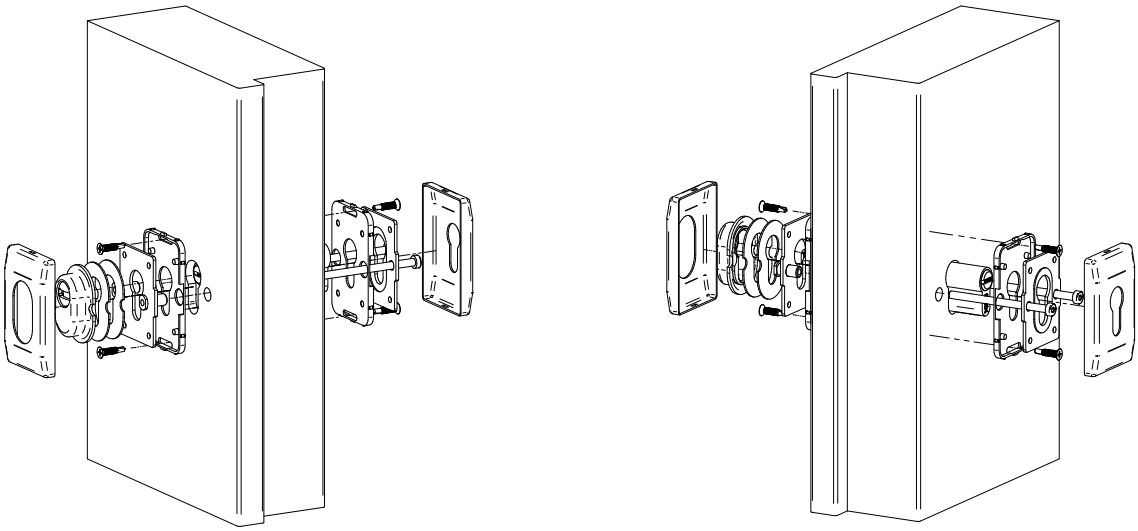

Bergen Rozeta

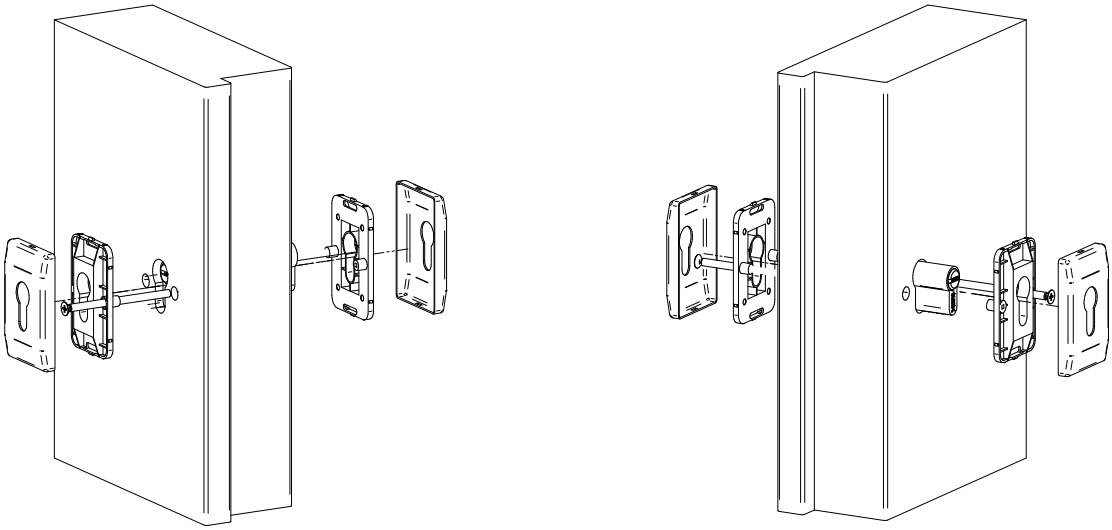

Praga Klamka-Rozeta

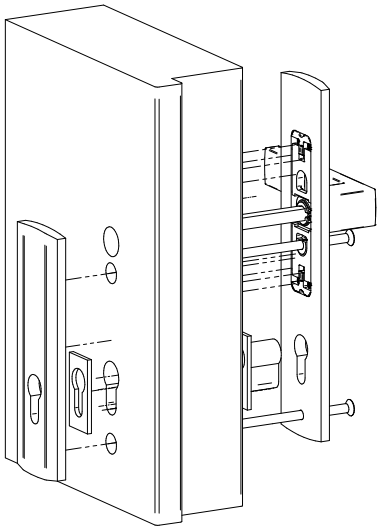

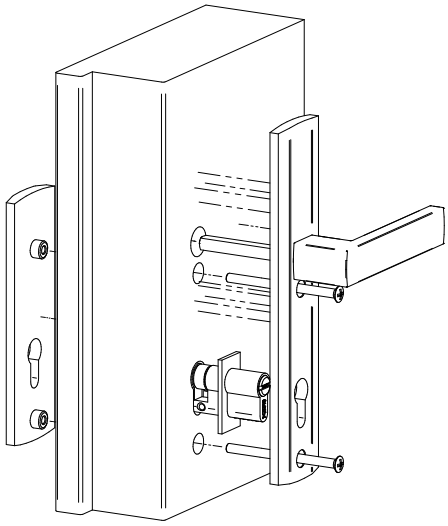

Bergen Klamka-Rozeta

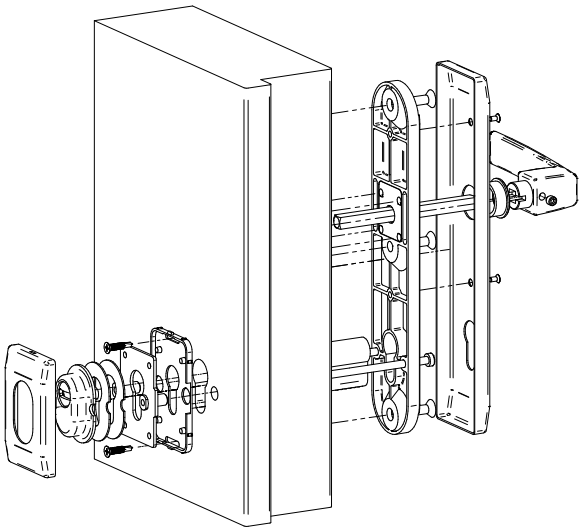

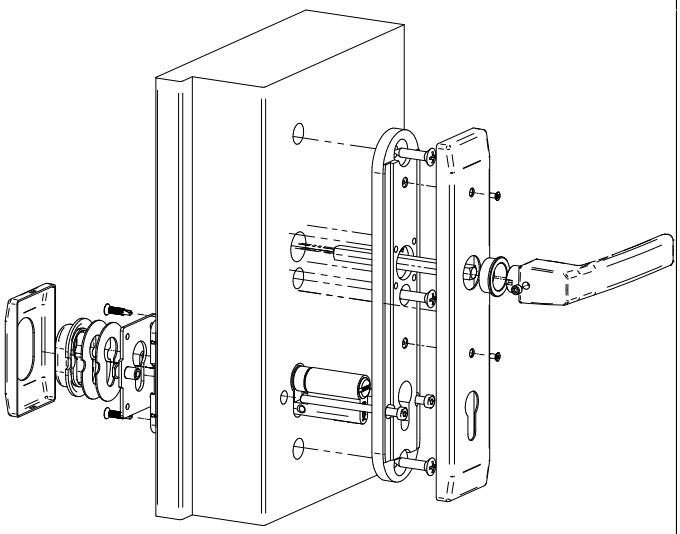

Bergen Dzielony Klamka-Rozeta

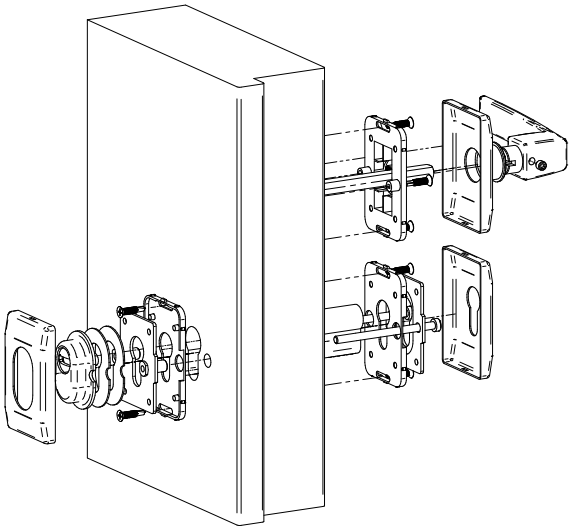

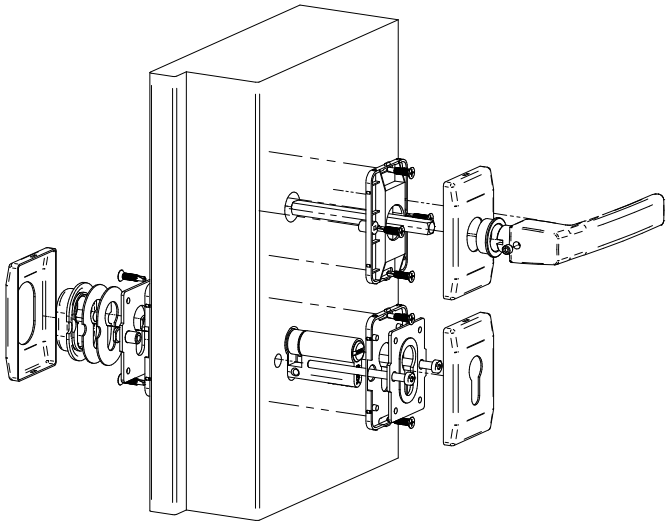

Pochwyt

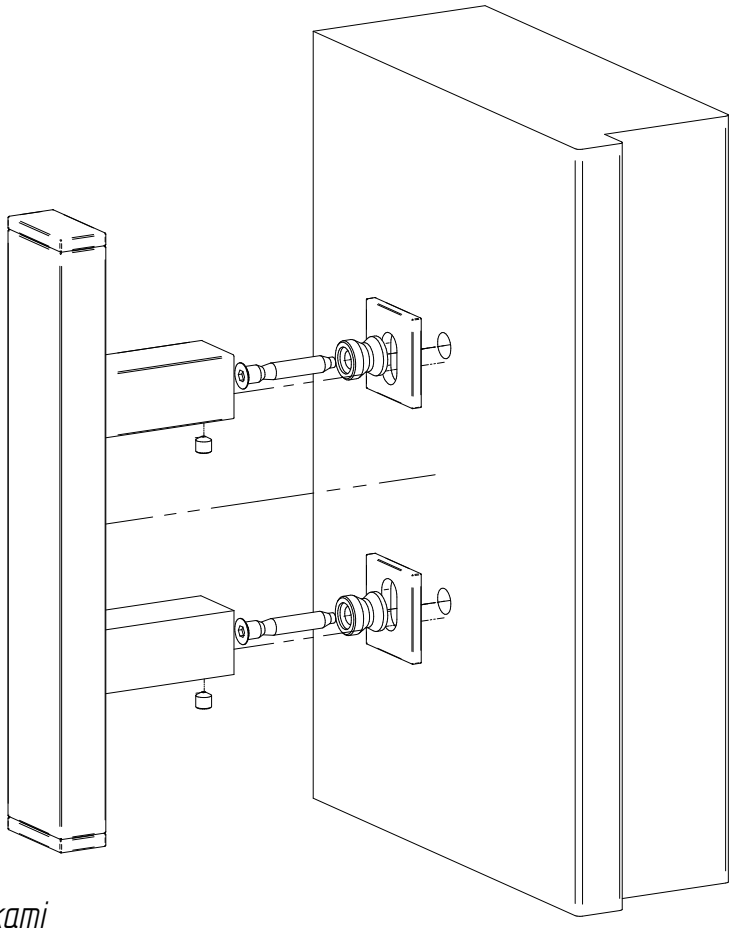

Sposób kontrowania pochwytu brokami może być różny w zależmności od wybranego modelu. Rysunek przedstawia jeden z przykładów.

Pochwyt z przyciskiem

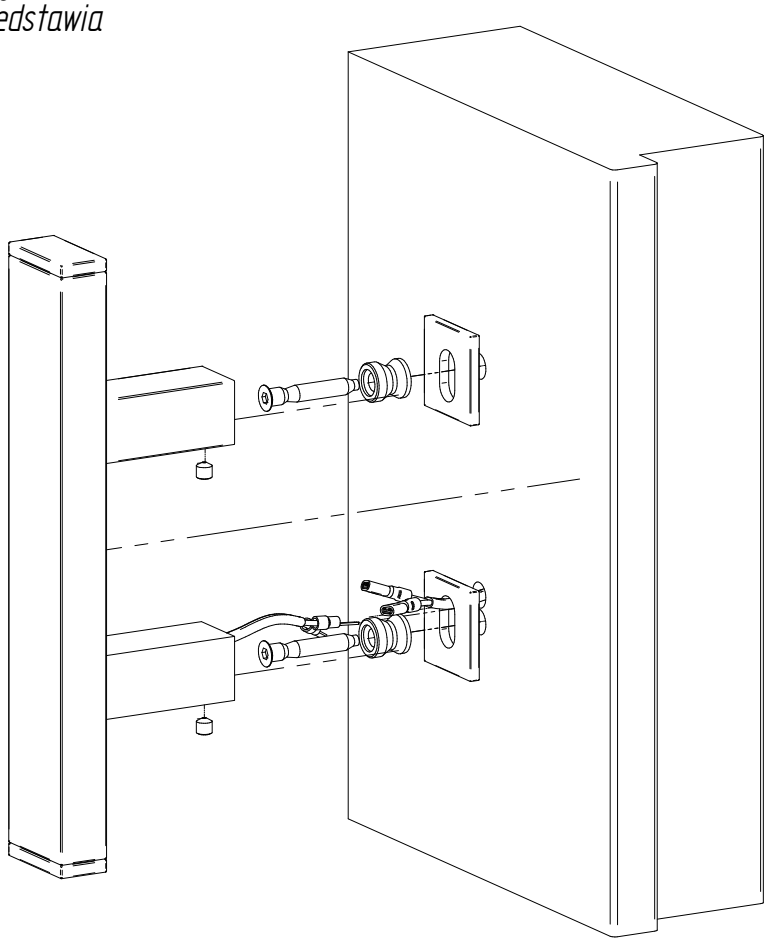

Praga Klamka-Gałka

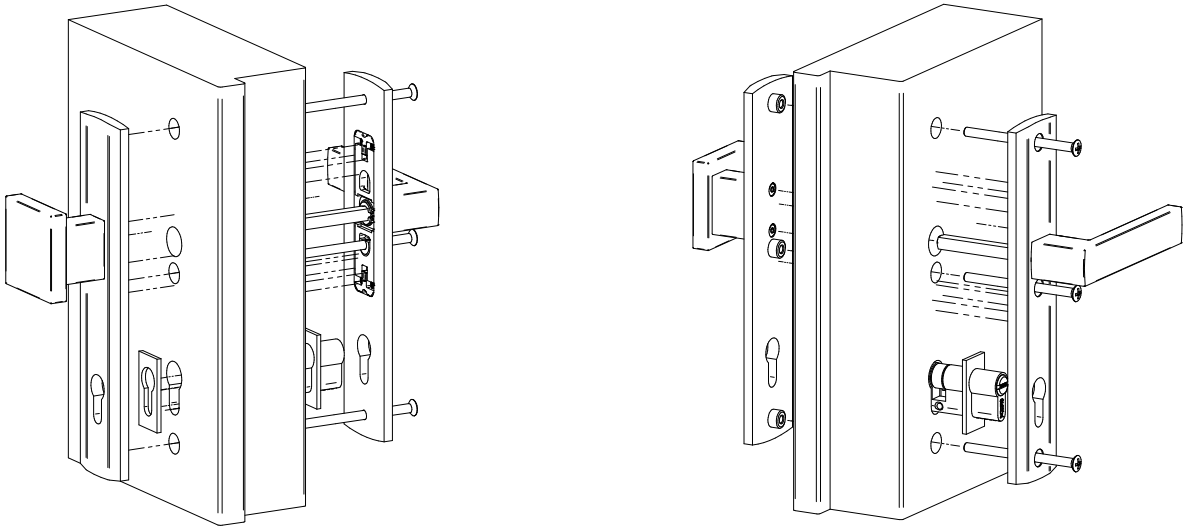

Bergen Klamka-Gałka

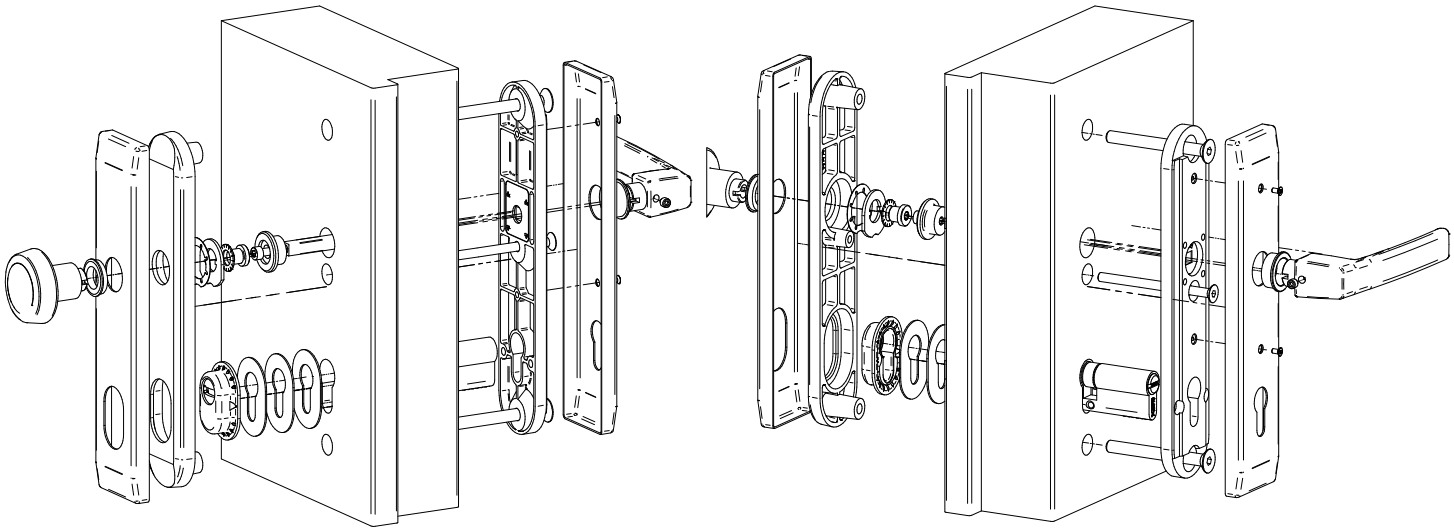

Bergen Dzielony Klamka-Gałka

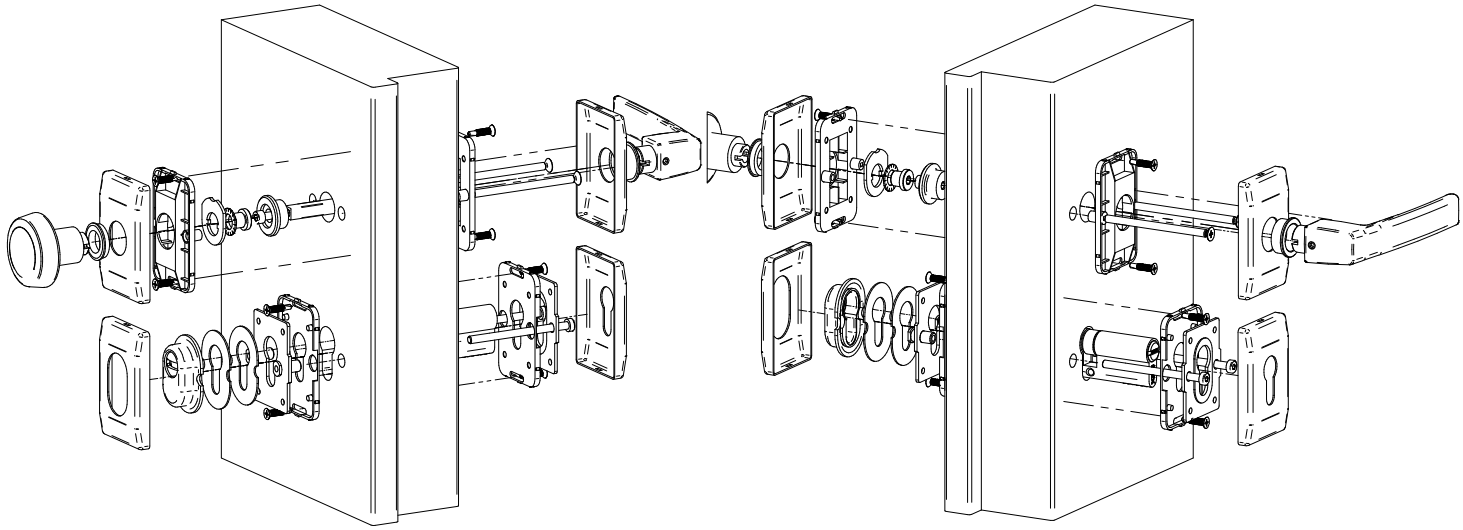

Praga Klamka-Pierścień

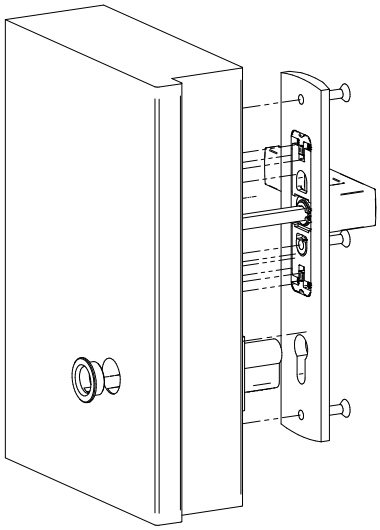

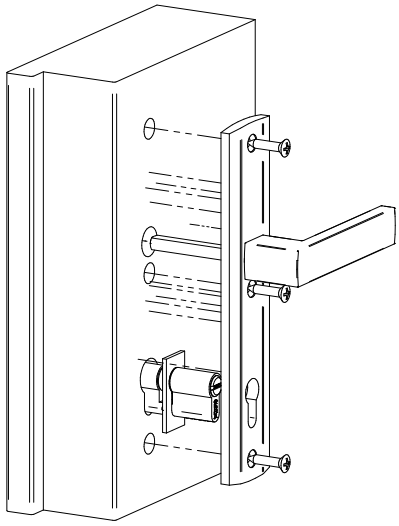

Bergen Klamka-Pierścień

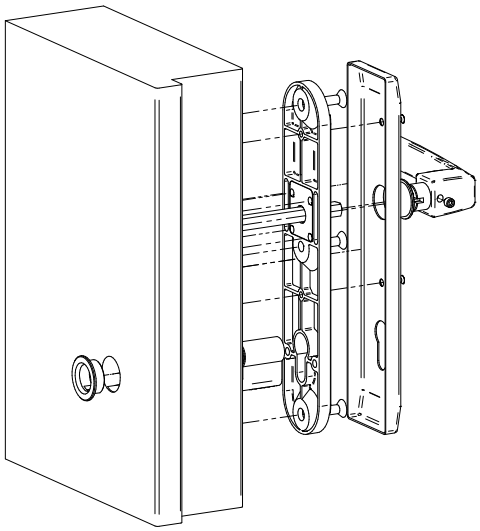

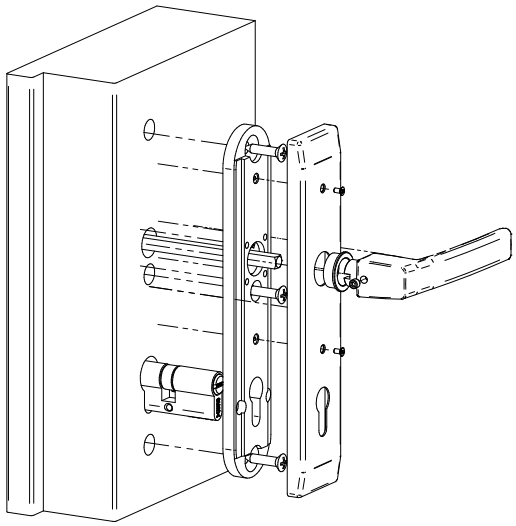

Bergen Dzielony Klamka-Pierścień

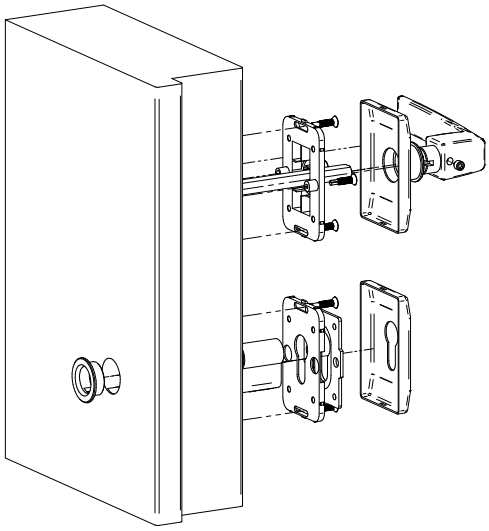

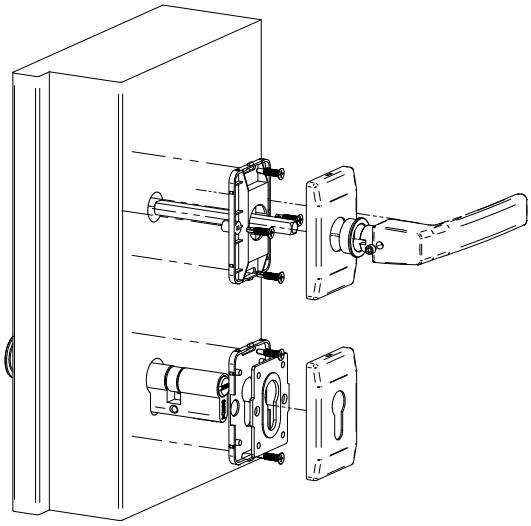

11

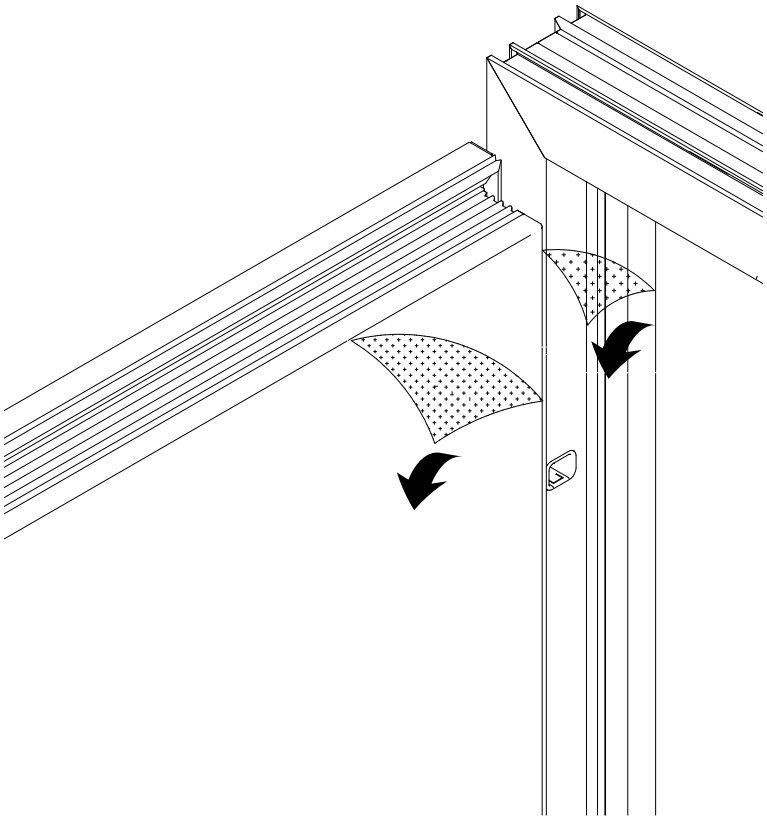

13

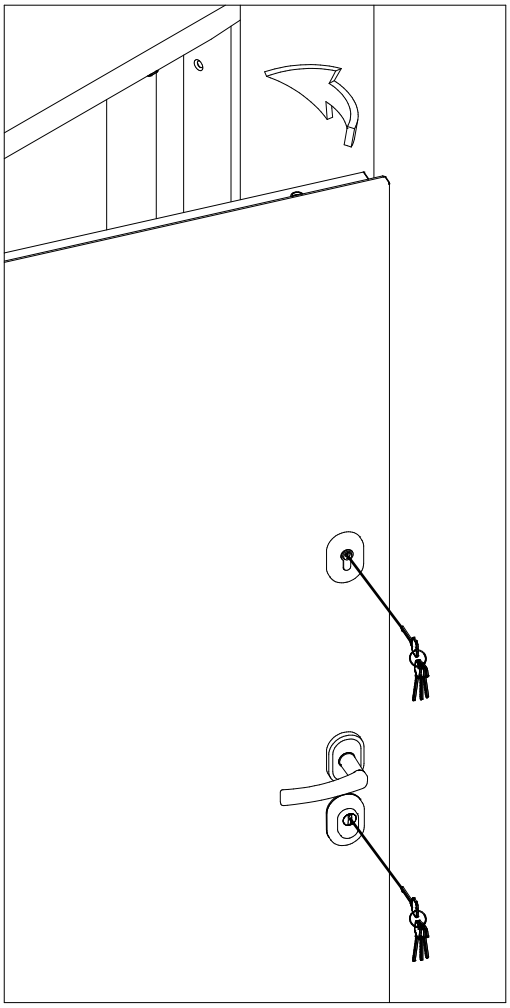

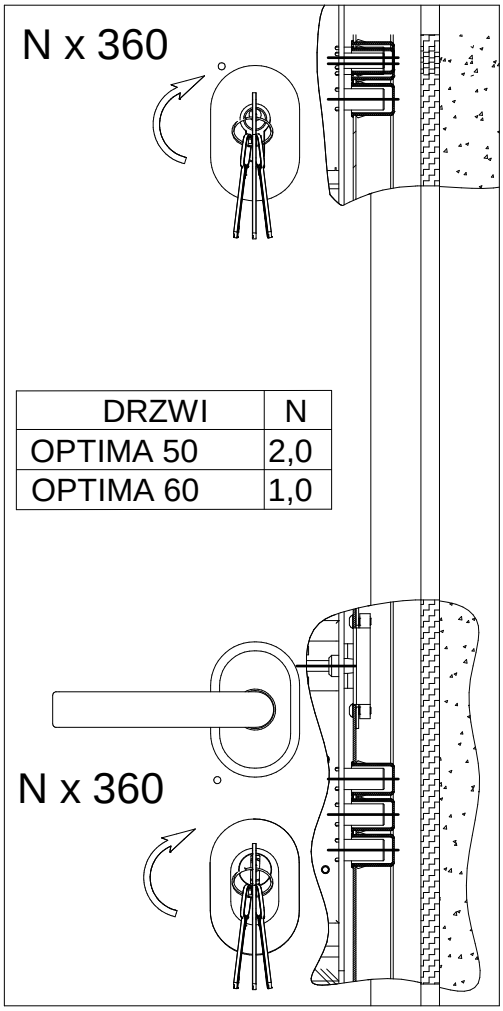

DRZWI	N
OPTIMA 50	2,0
OPTIMA 60	1,0

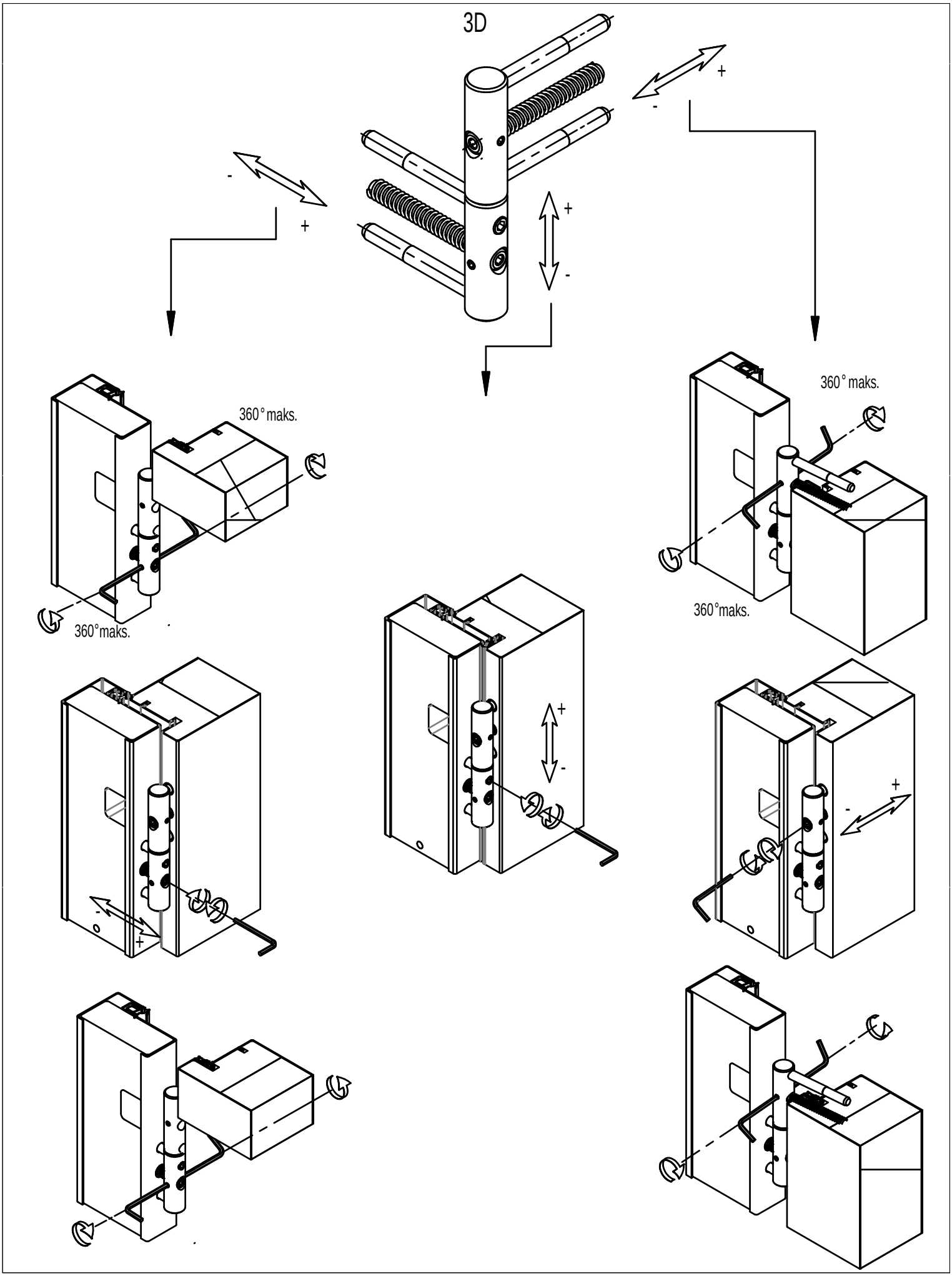
3D
+
-
+
-
+
-
360° maks.
360°maks.
360° maks.
360°maks.
+
-
+
-
-
+

14C

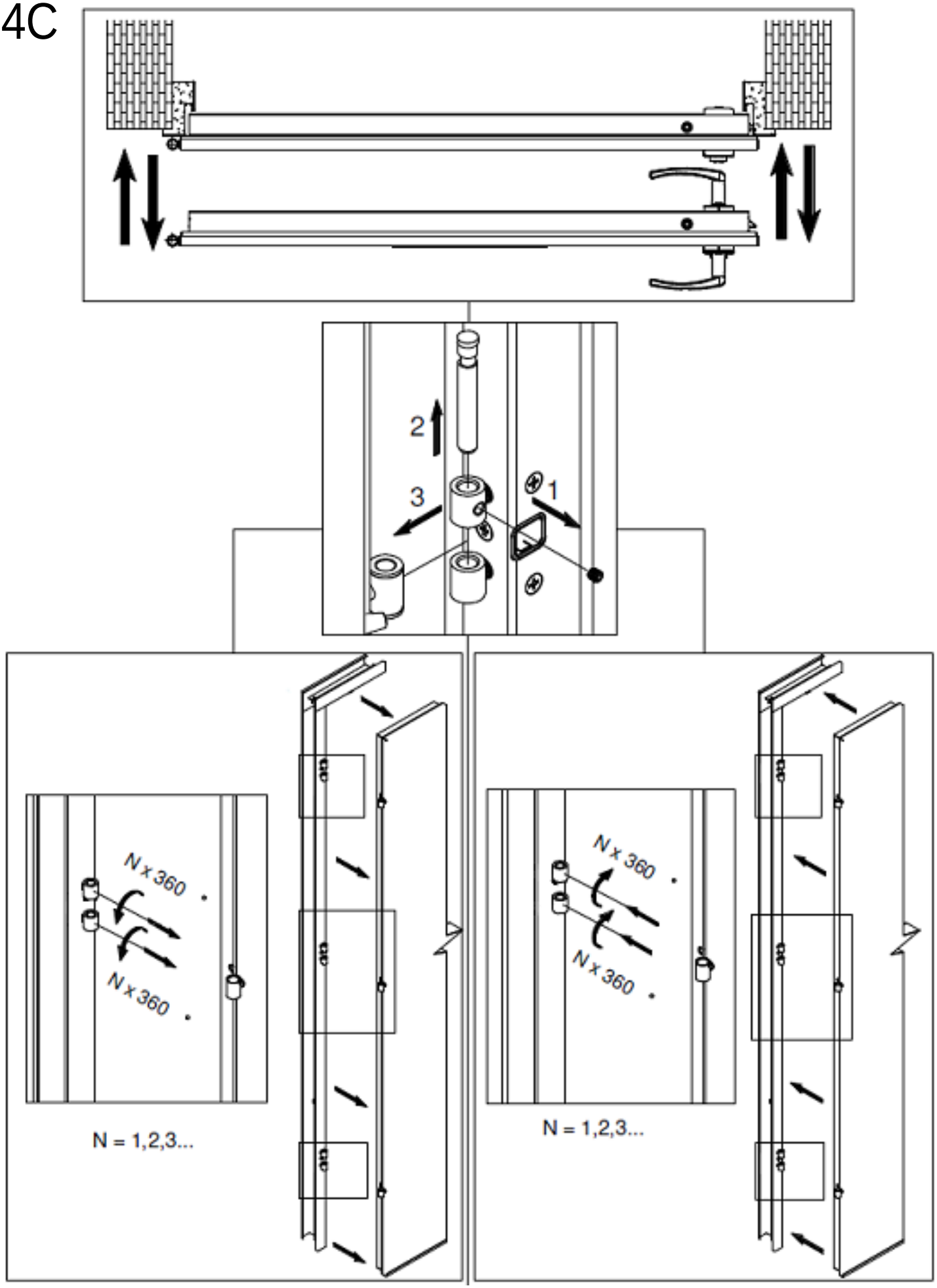

14D

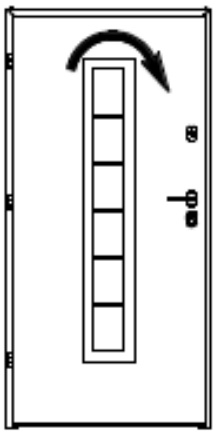

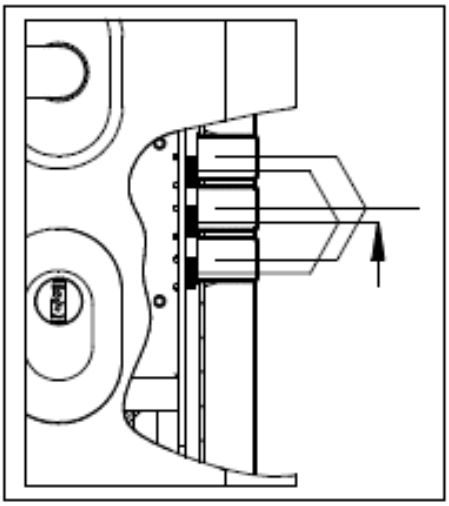

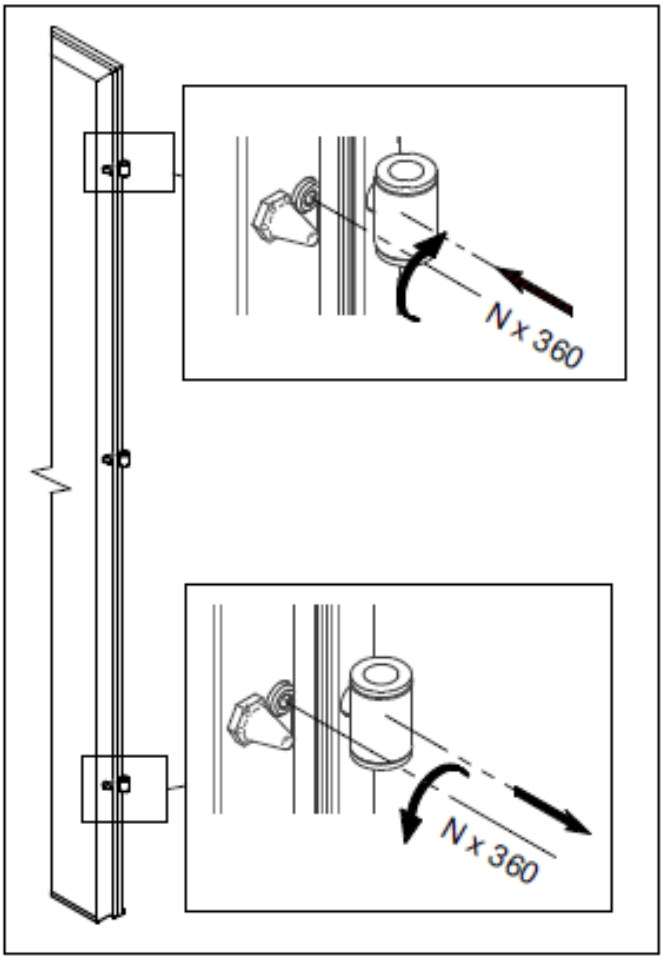

14E

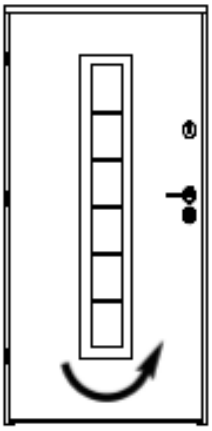

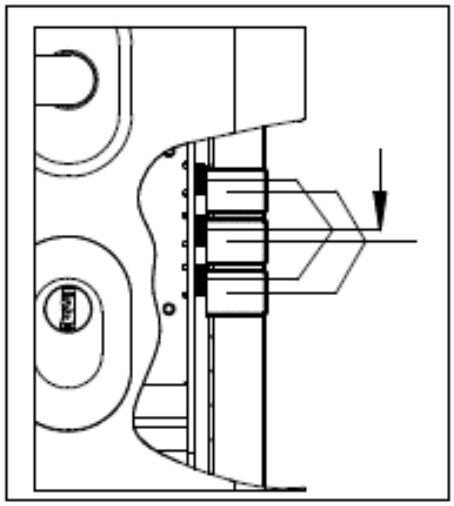

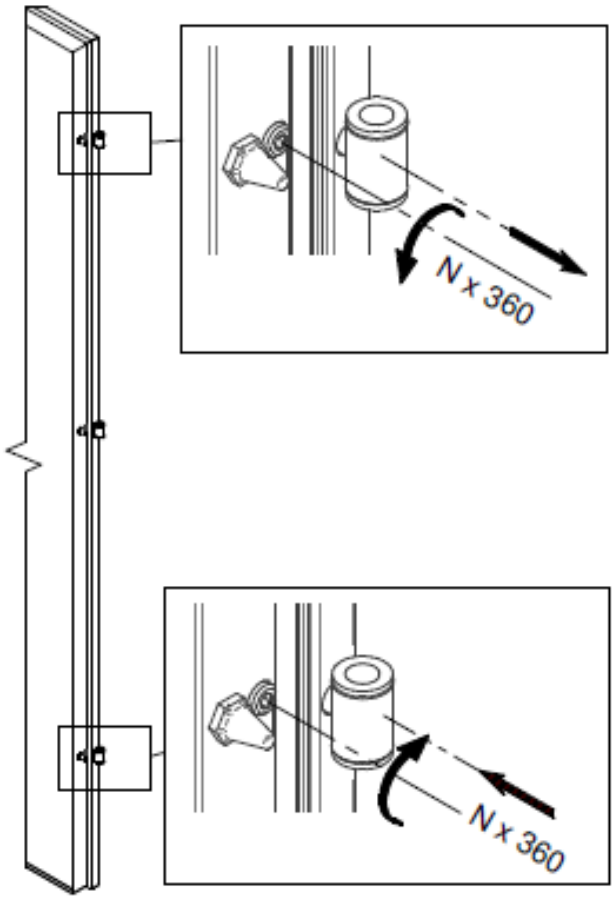

Regulacja. Ościeżnica stalowa do zamka hakowego

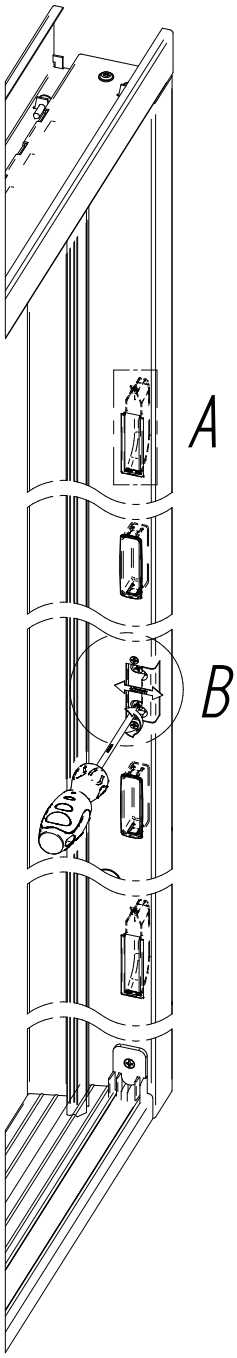

Szczegół A

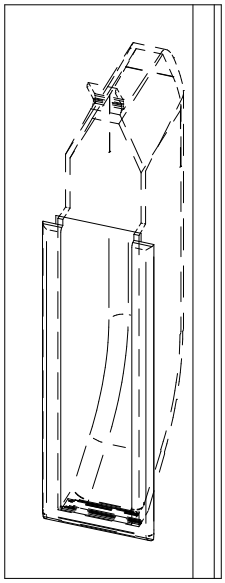

Brak możliwości regulacji zaczepu haka w przypadku ościeżnicy stalowej!

Szczegół B

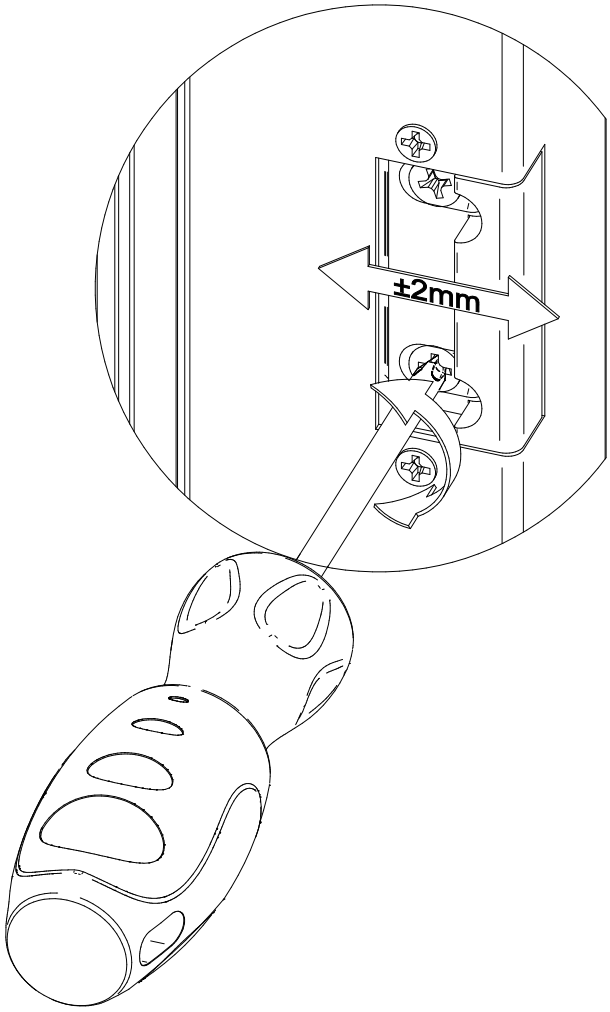

Regulacja. Ościeżnica stalowa do zamka automatycznego

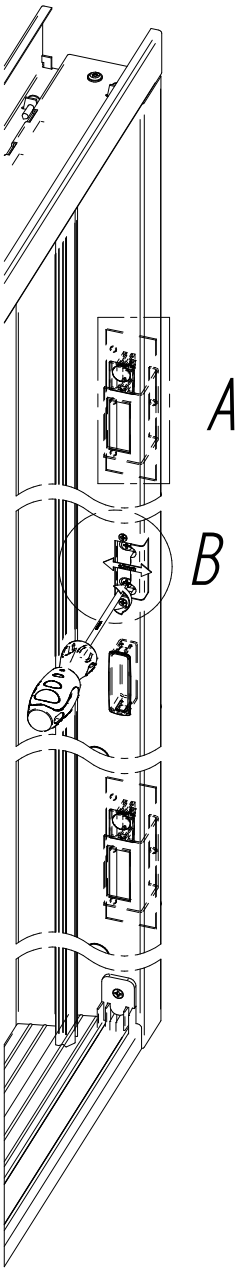

Szczegół A

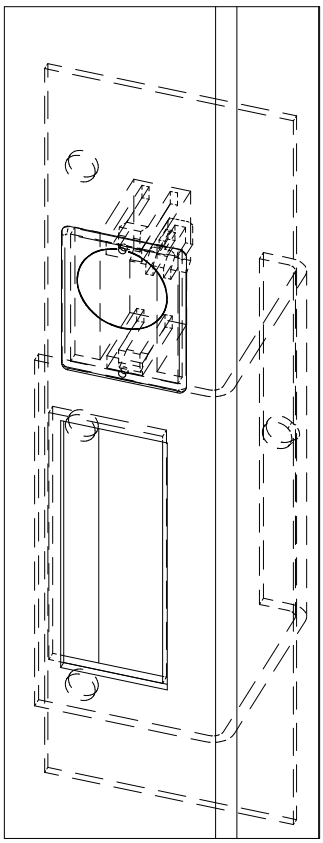

Brak możliwości regulacji otworu pod zaczep w przypadku ościeżnicy stalowej!

Szczegół B

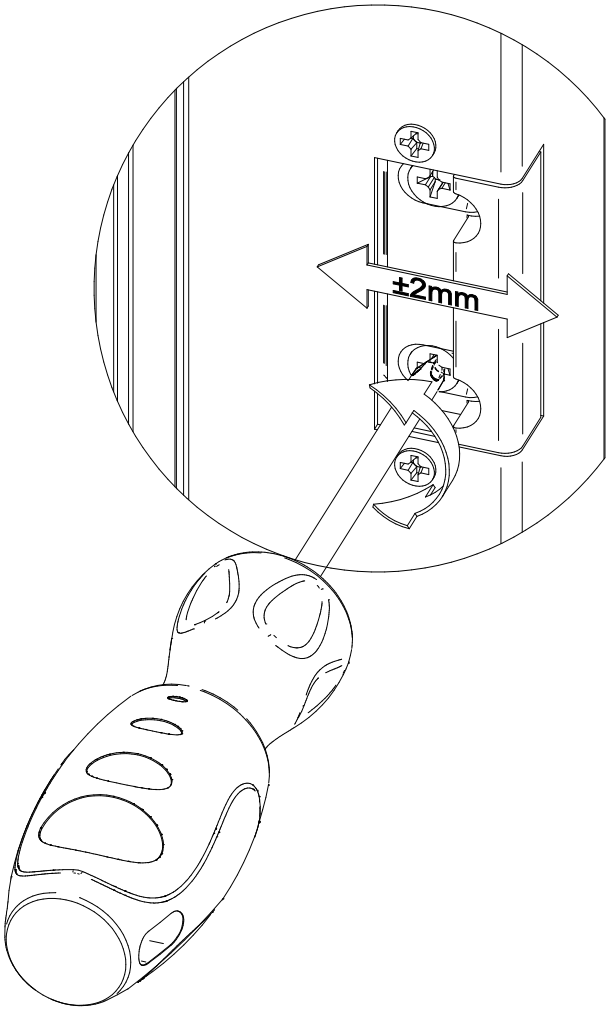

Regulacja. Ościeżnica aluminiowa do zamka hakowego

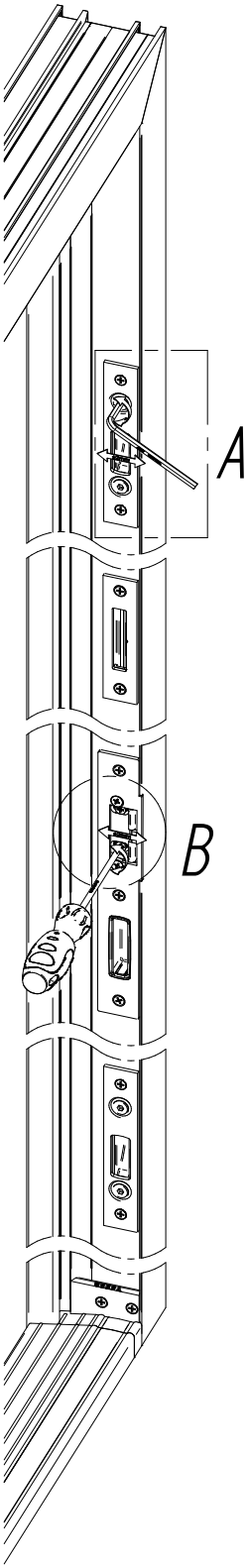

Szczegół A

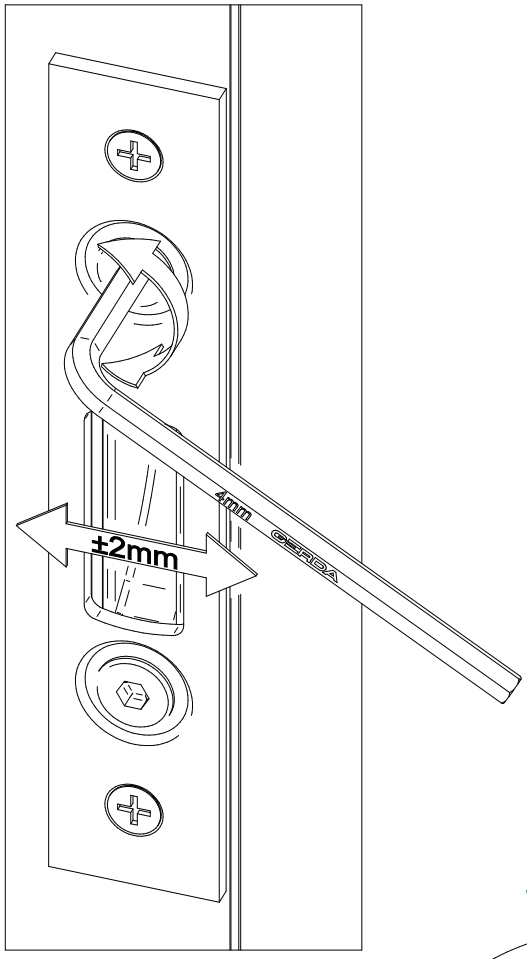

Szczegół B

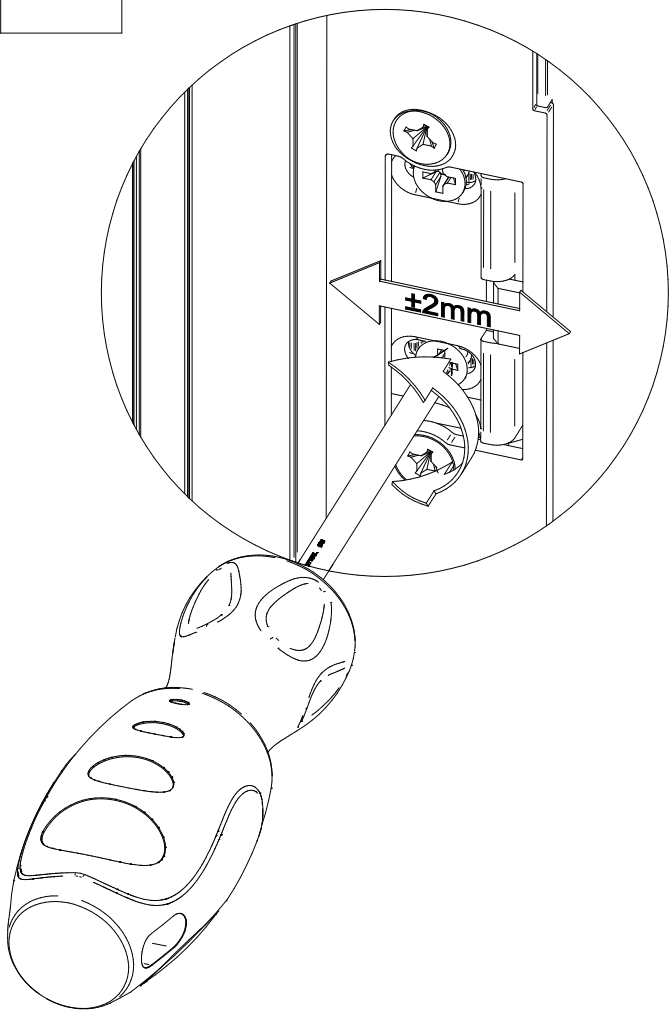

Regulacja. Ościeżnica aluminiowa do zamka automatycznego

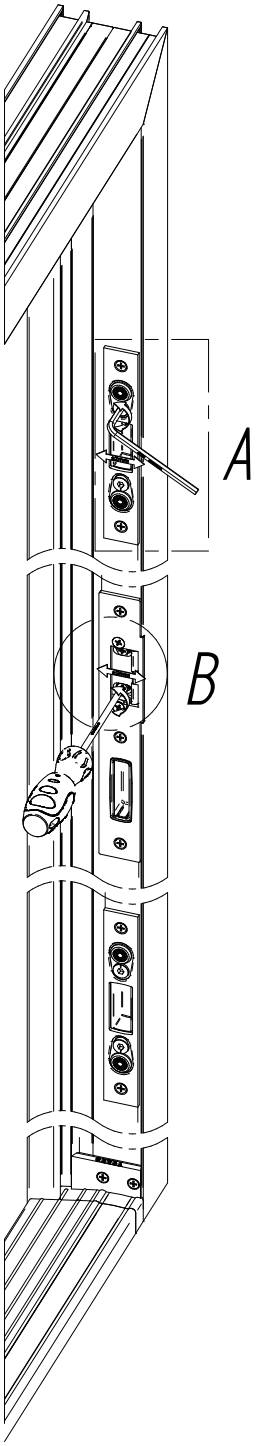

Szczegół A

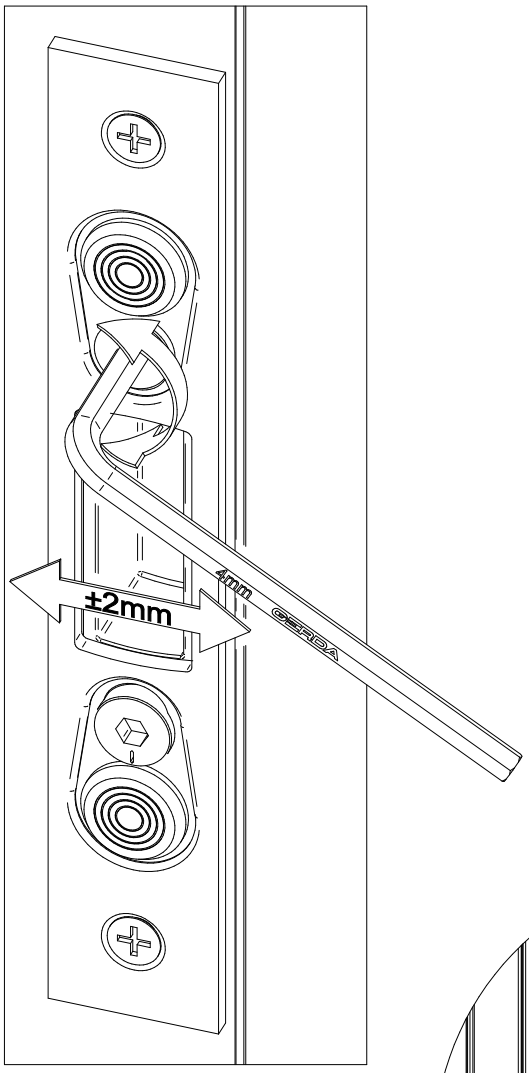

Szczegół B

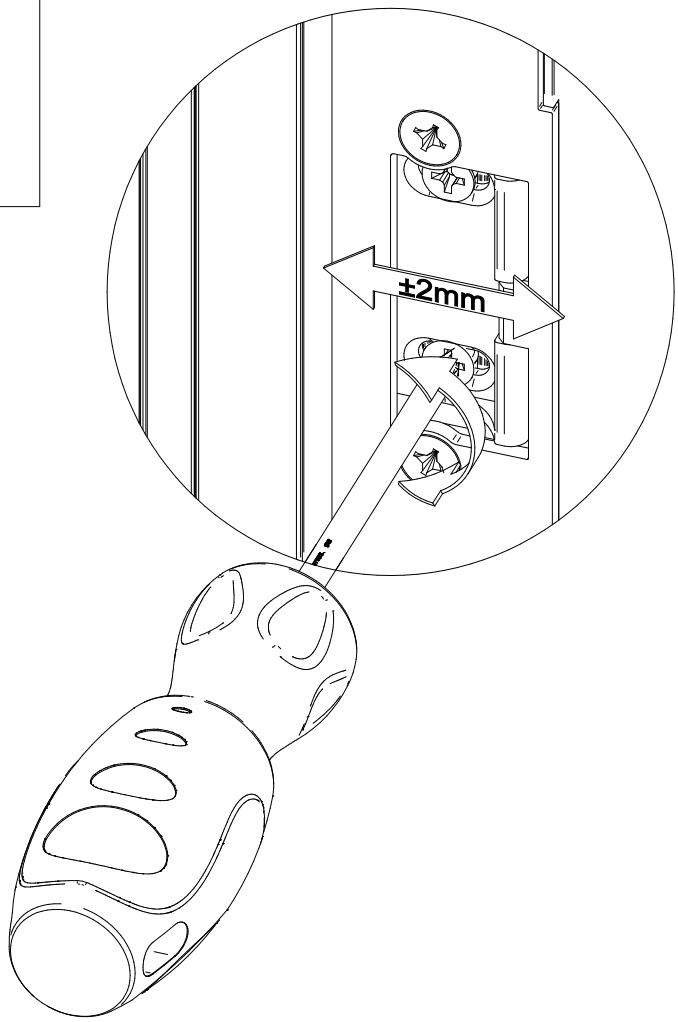

15

OPCJONALNIE POCHWYT Z PRZYCISKIEM 1)

OPTIMA

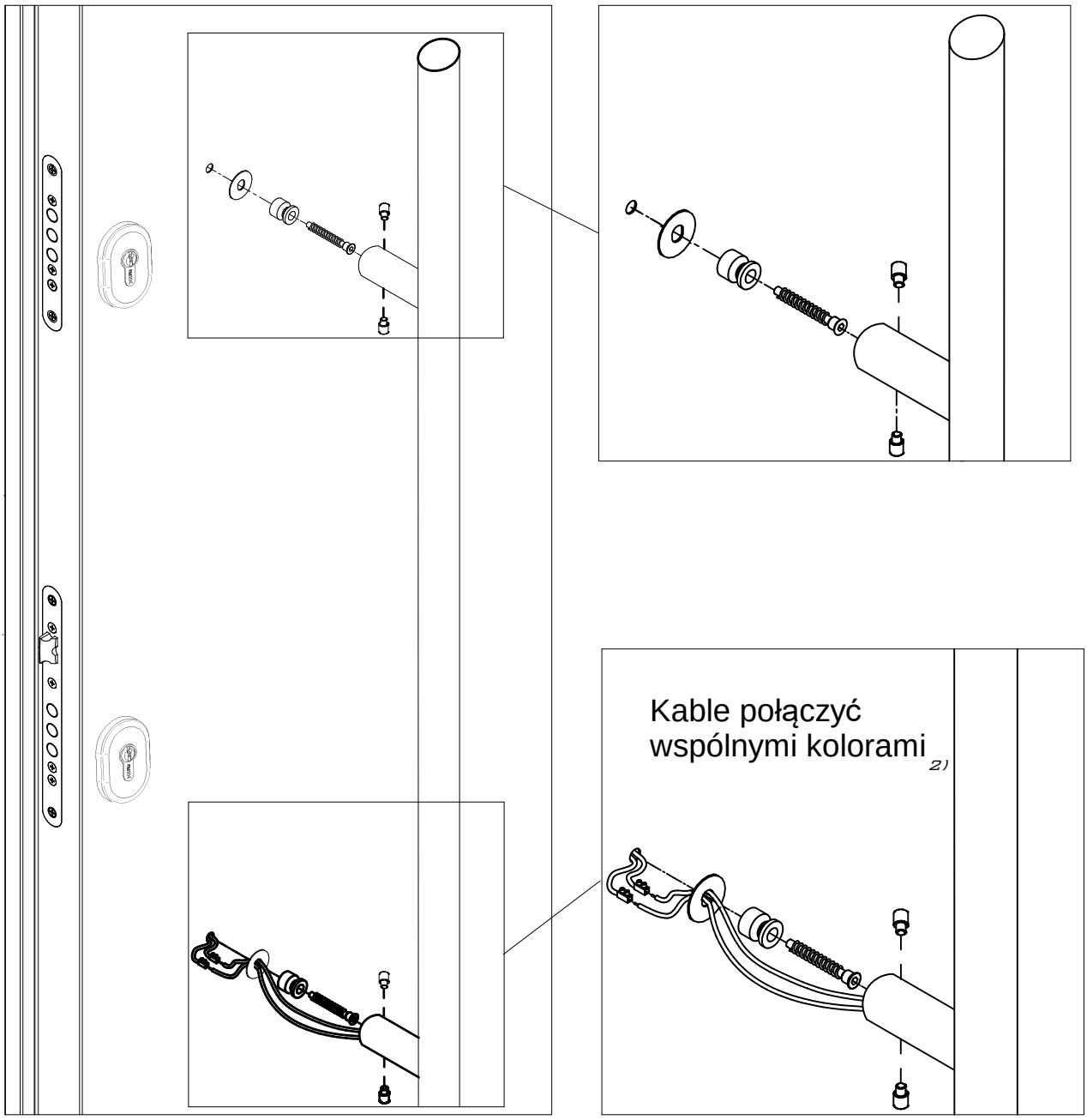

1) [Opcjonalnie pochwyt z przyciskiem] [Optional solution pull handle with a button] [Optionaler Griff mit Knopf][Опционально ручка-штанга с кнопкой] [Választható rúdkilincs gombbal]
2) [Kable połączyć wspólnymi kolorami] [Cabels connect with common collors] [Schließen Sie die Kabel in den gleichen Farben an] [Соединить кабели одинакового цвета] [Azonos színű kábel csatlakozó]

16A OPCJONALNIE ELEKTROZACZEP [1]

Schemat podłączenia elektrozaczepu

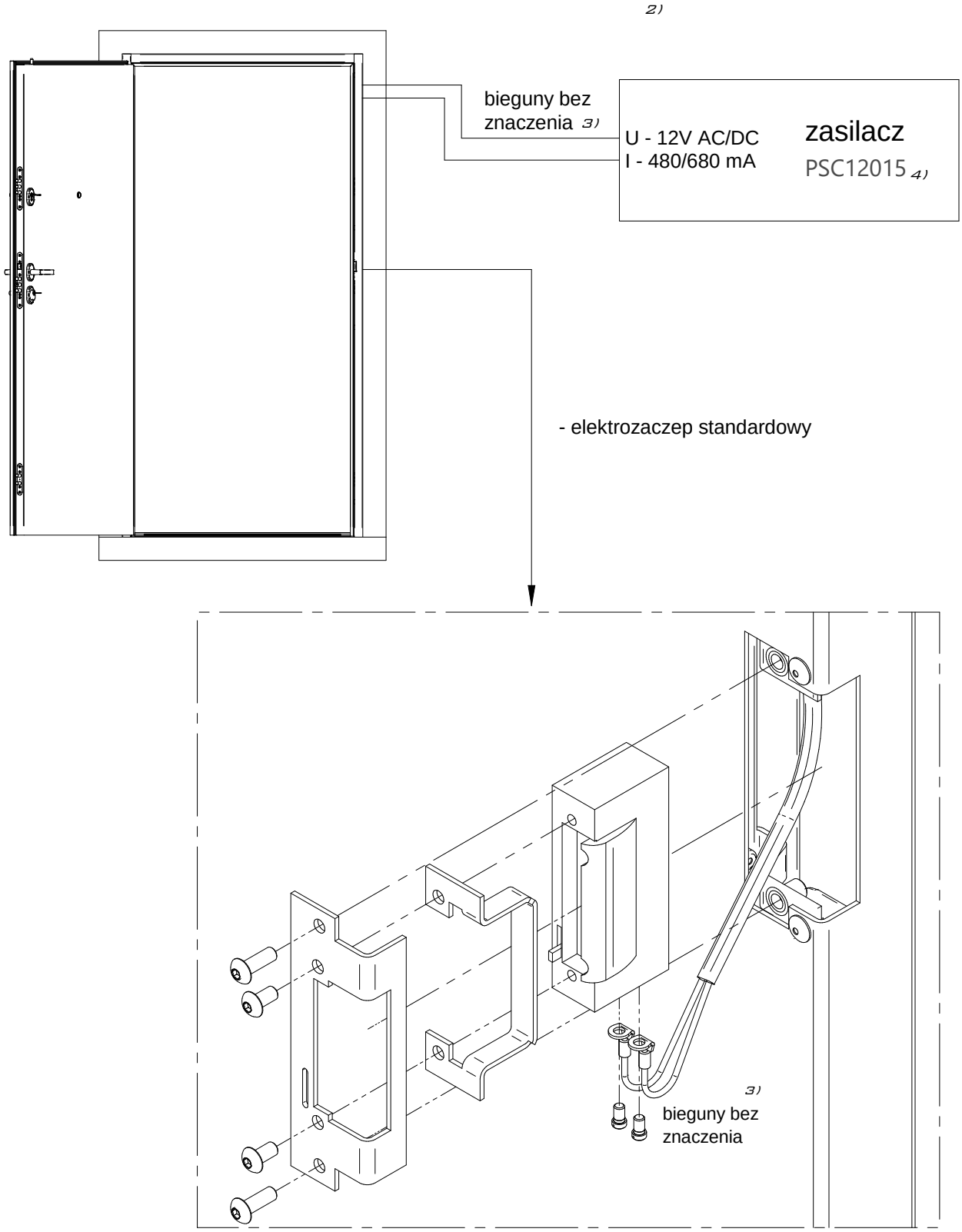

1) [Opcjonalnie elektrozaczep] [Optional electric strike] [Optionaler E-Öffner] [Дополнительная электрозащелка] [Opcionális elektromos sztrájk]
2) [Schemat podłączenia elektrozaczepu] [Electric strike connection diagram] [Anschlussschema für E-Öffner] [Схема подключения электрозащелки] [Elektromos sztrájk bekötési rajz]
3) [Bieguny bez znaczenia] [The poles is meaningless] [Polrichtung irrelevant] [Полюса не имеют значения] [Polaritás lényegtelen]
4) [Zasilacz] [Power Supply] [Netzteil] [Источник питания] [Tápegység]

16B

SCHEMAT PODŁĄCZENIA ELEKTROZACZEPU

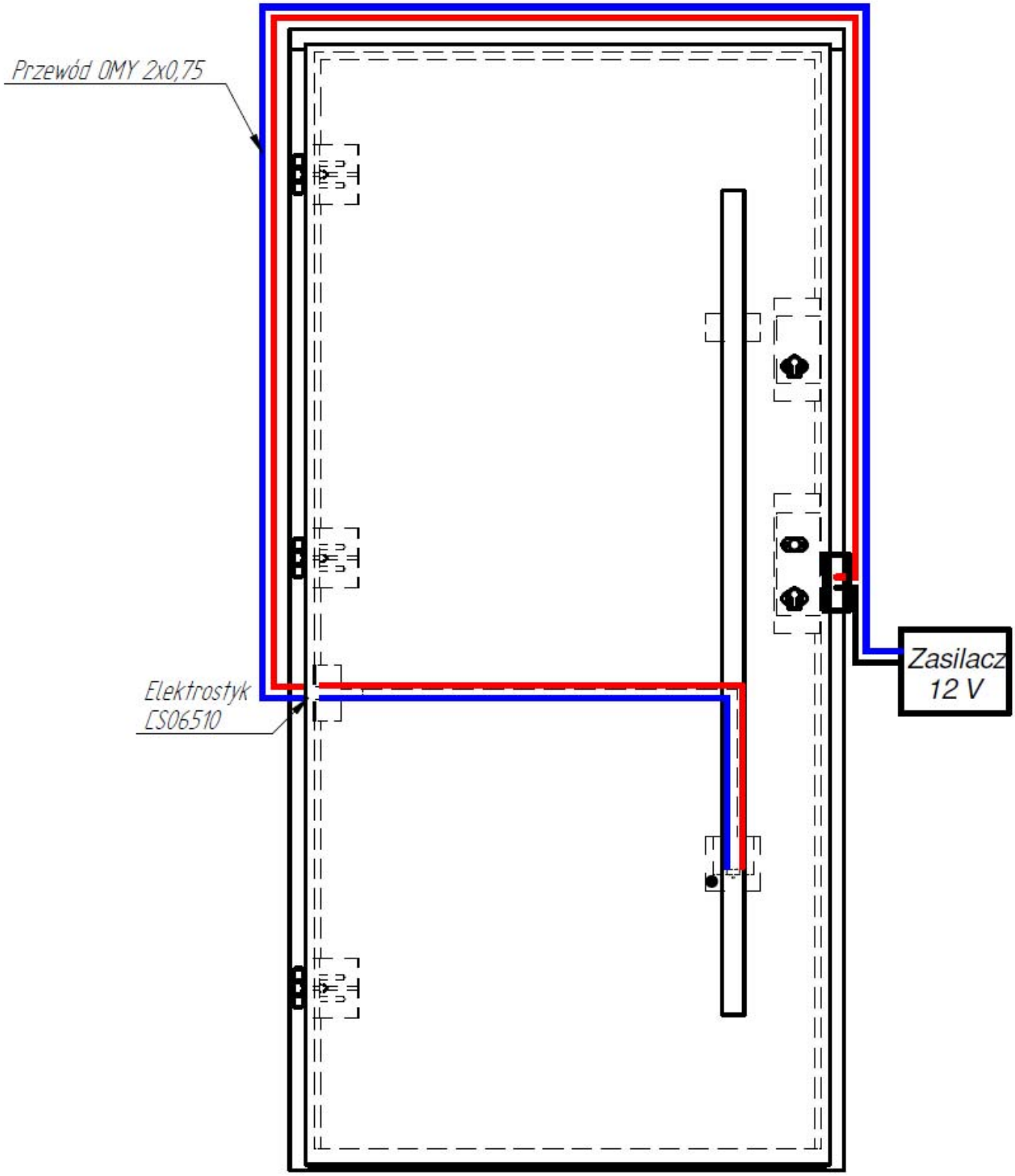

Podczas łączenia przewodów bieguny są bez znaczenia.

16C SCHEMAT PODŁĄCZENIA ELEKTROZACZEPU Z PRZYCISKIEM BEZPRZEWODOWYM

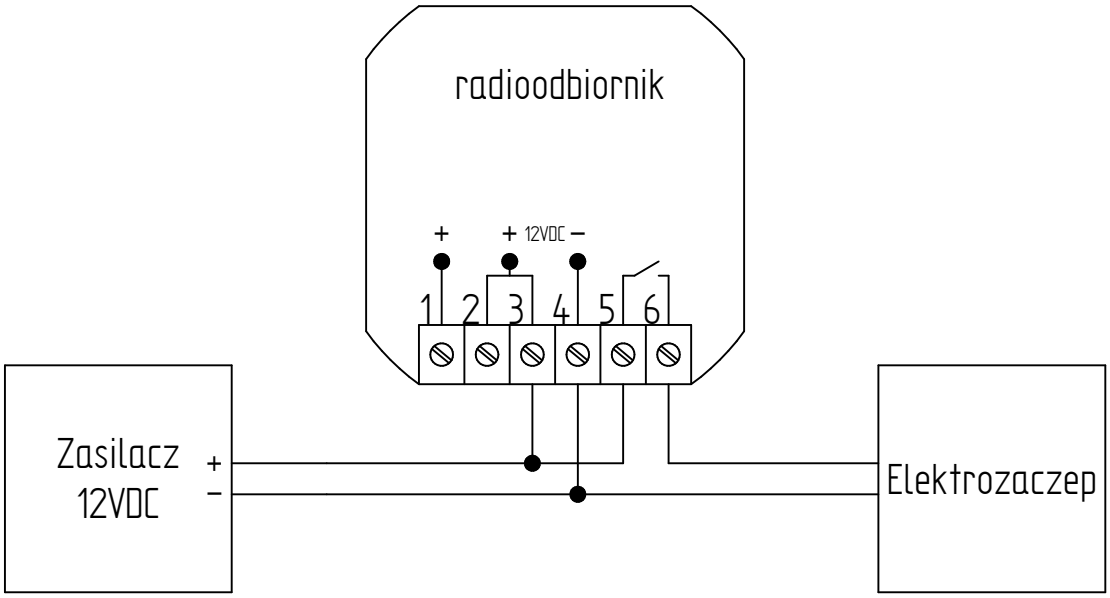

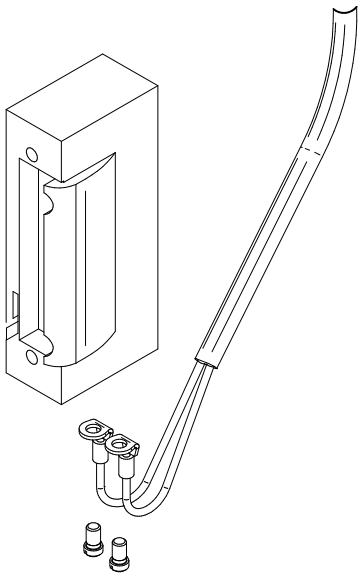

Łącząc zasilacz z radioodbiornikiem zachować poprawną polaryzację złącz!
Połączenie łącząc radioodbiornik z elektrozaczepem polaryzacja nie jest ważna.

17A

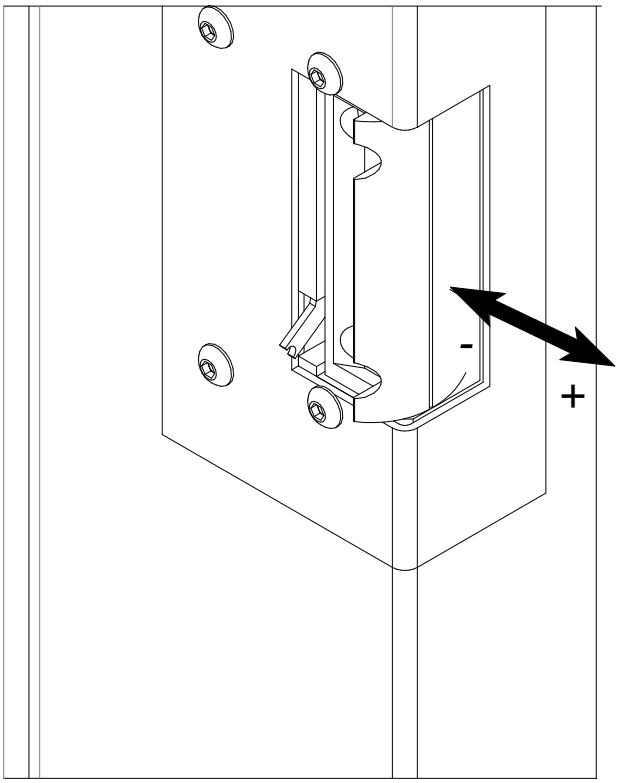

17B

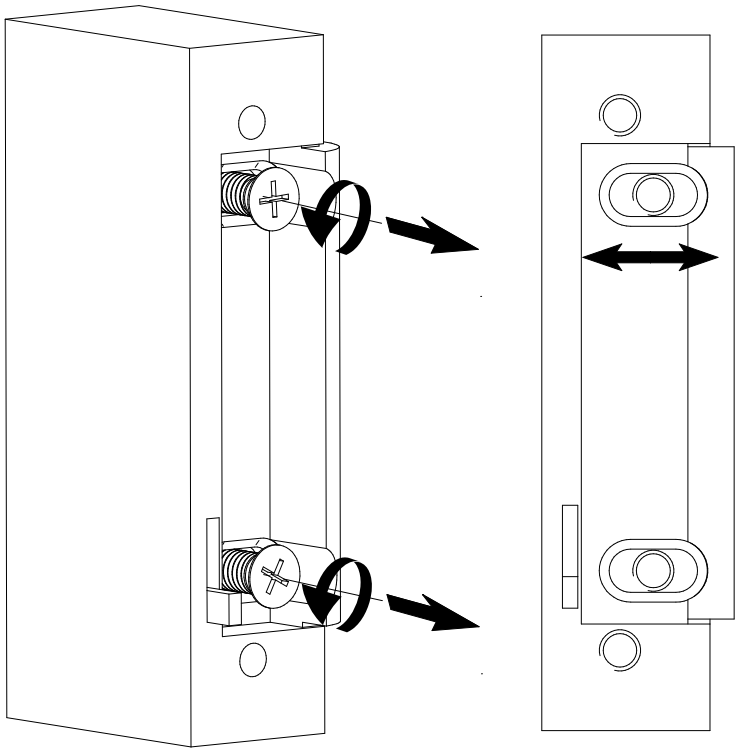

17C

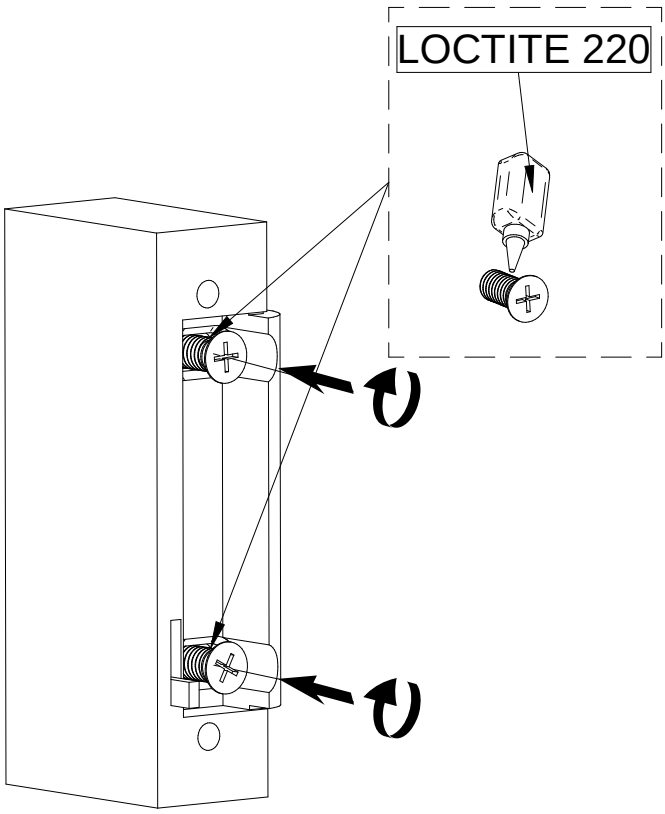

17D

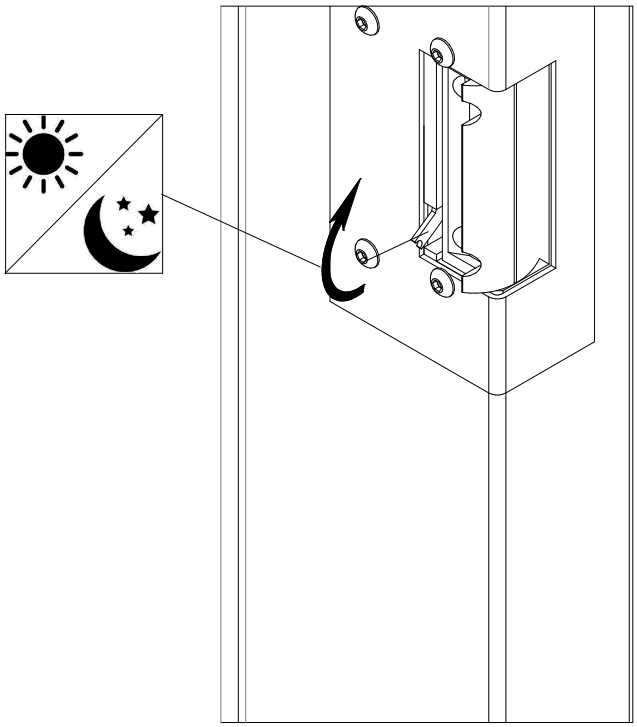

18A

OPCJONALNIE [1] POSZERZENIE BOCZNE

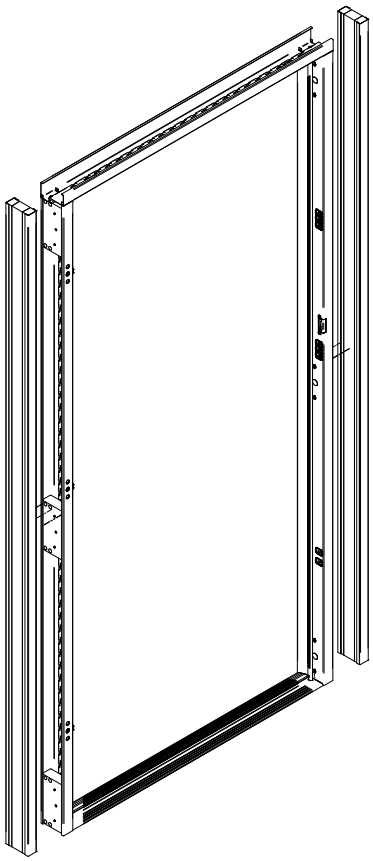

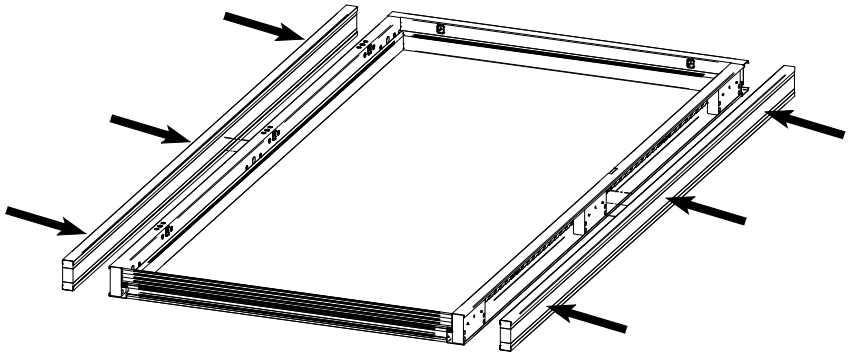

1) [Opcjonalnie poszerzenie boczne] [Optional side extension] [Optionale Rahmenverbreiterung] [Дополнительное расширение стороны] [Opcionális oldalhosszabbítás]

18B

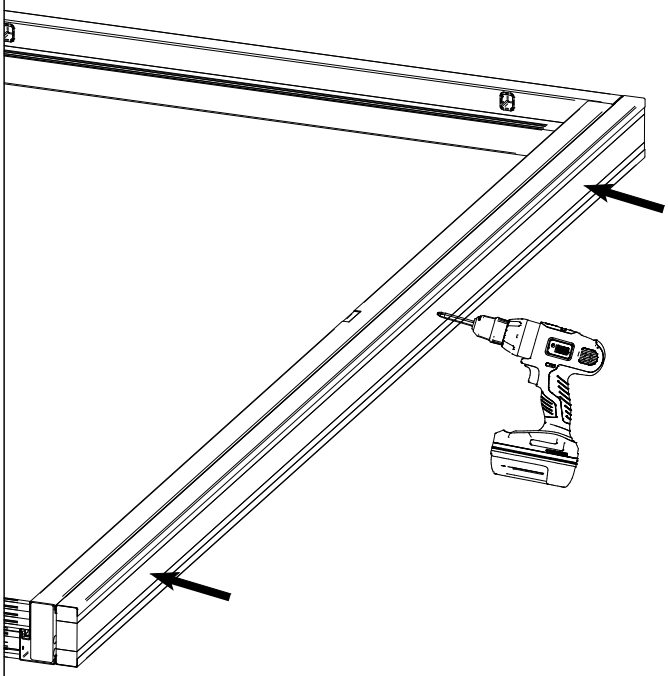

18C

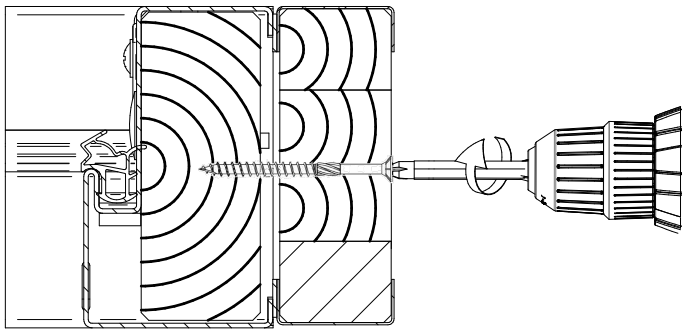

18D

OPCJONALNIE [1] POSZERZENIE BOCZNE

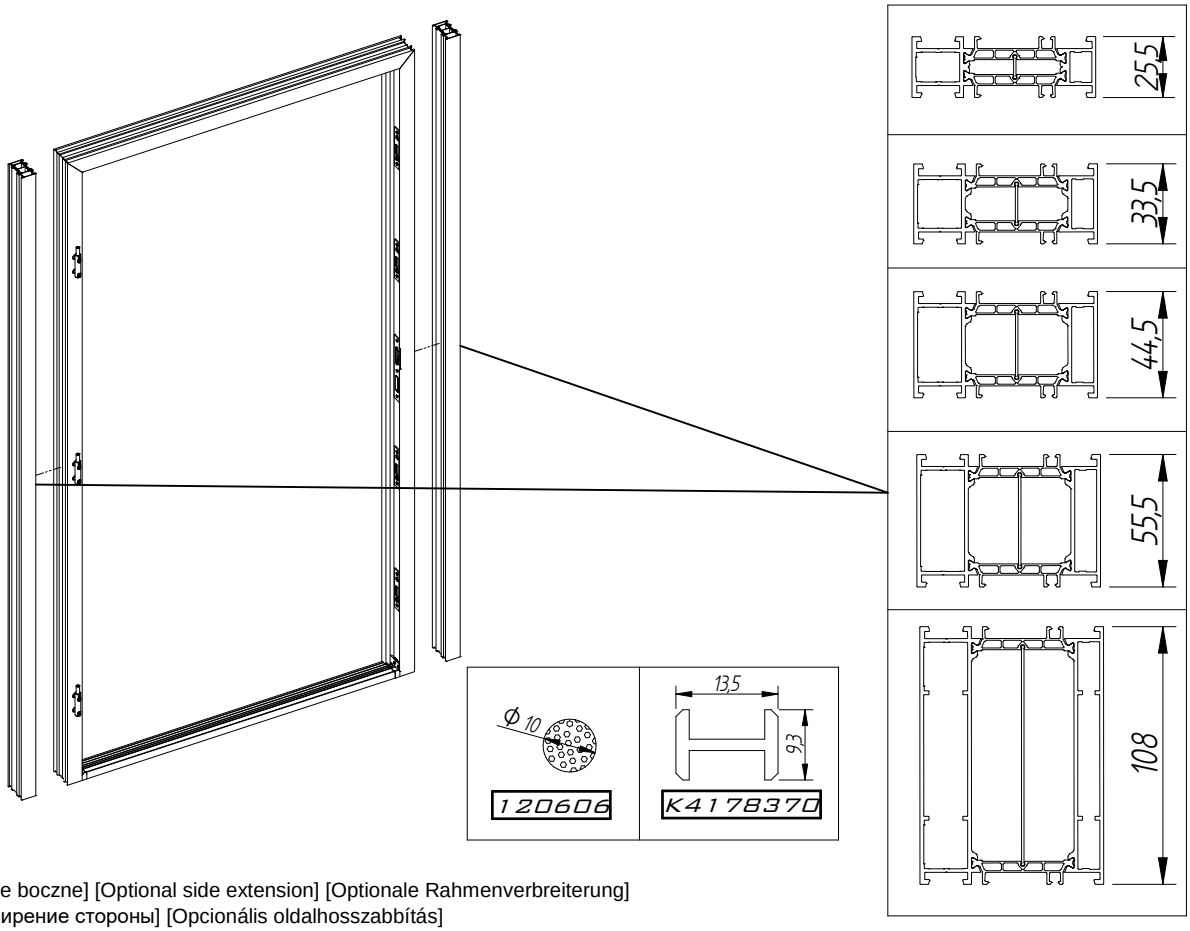

1) [Opcjonalnie poszerzenie boczne] [Optional side extension] [Optionale Rahmenverbreiterung] [Дополнительное расширение стороны] [Opcionális oldalhosszabbítás]

18E

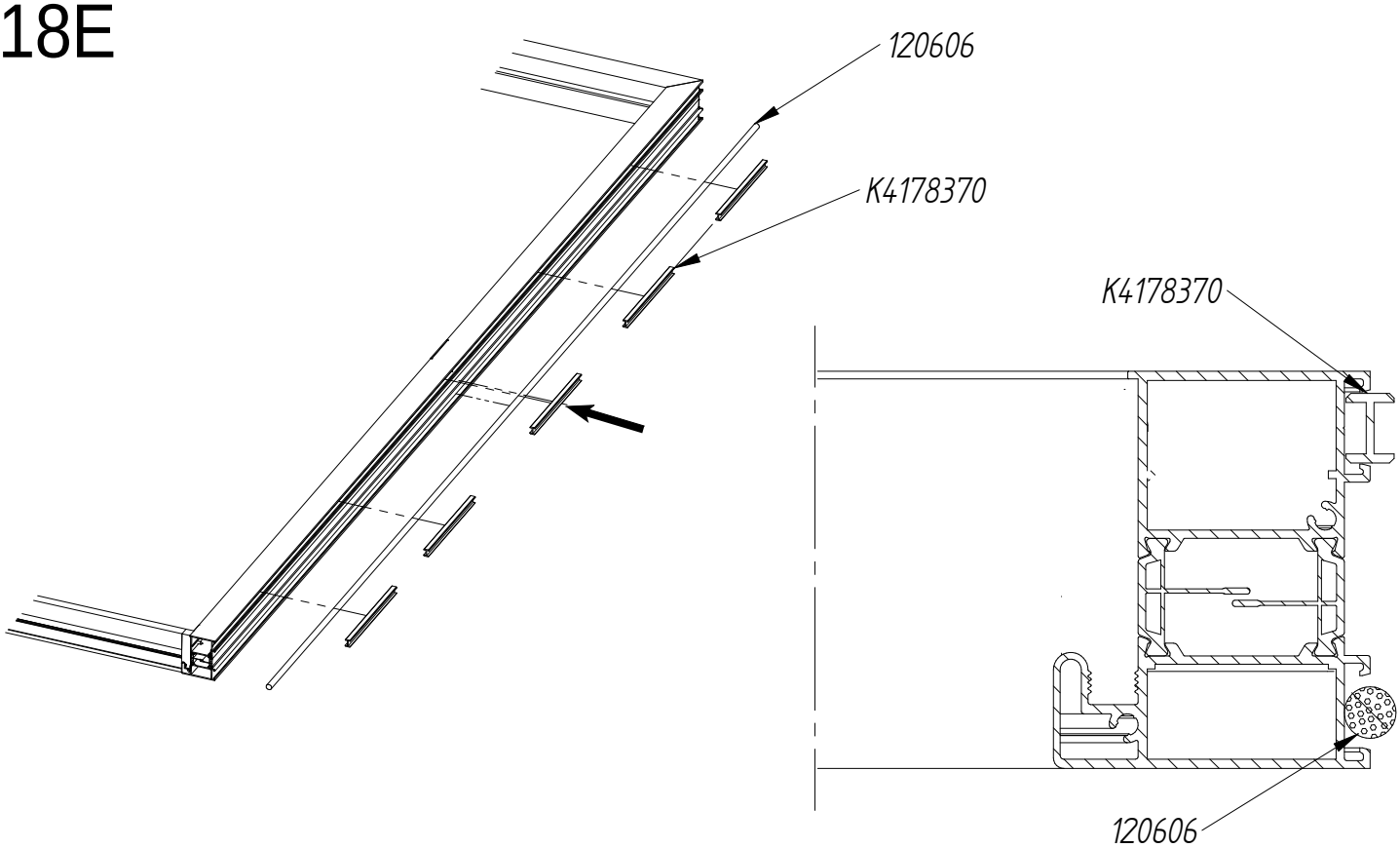

18F

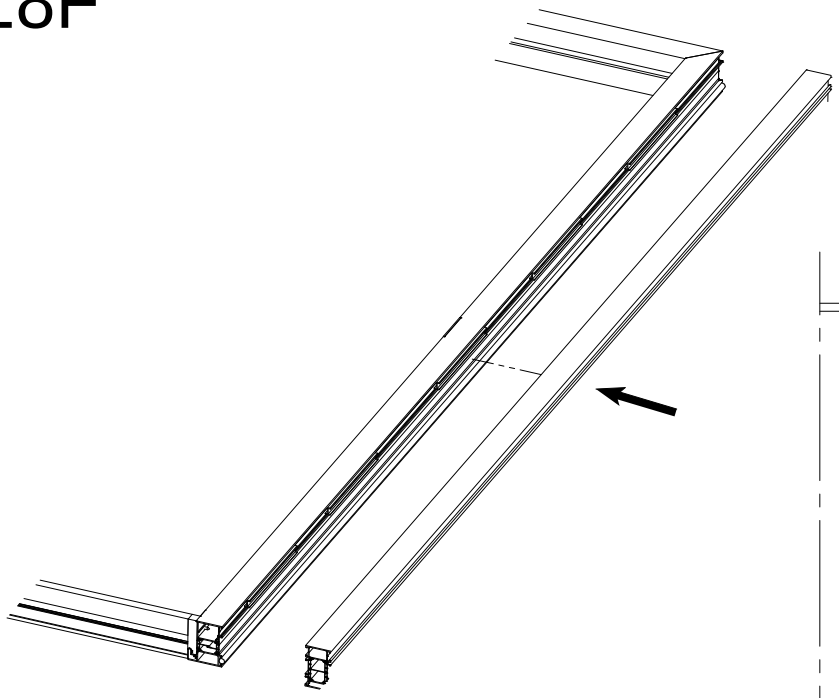

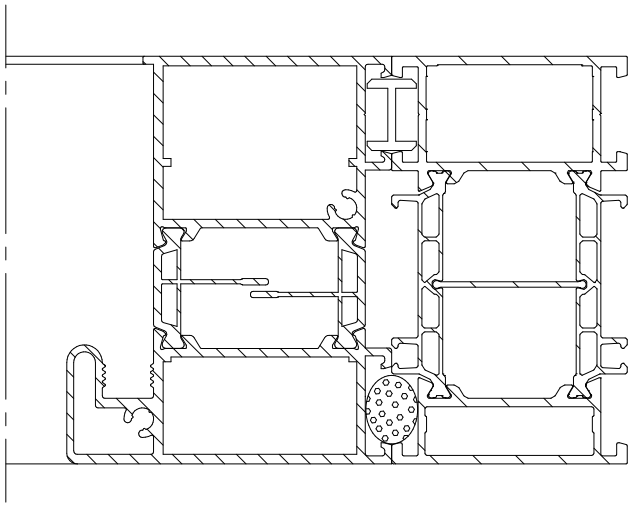

18G

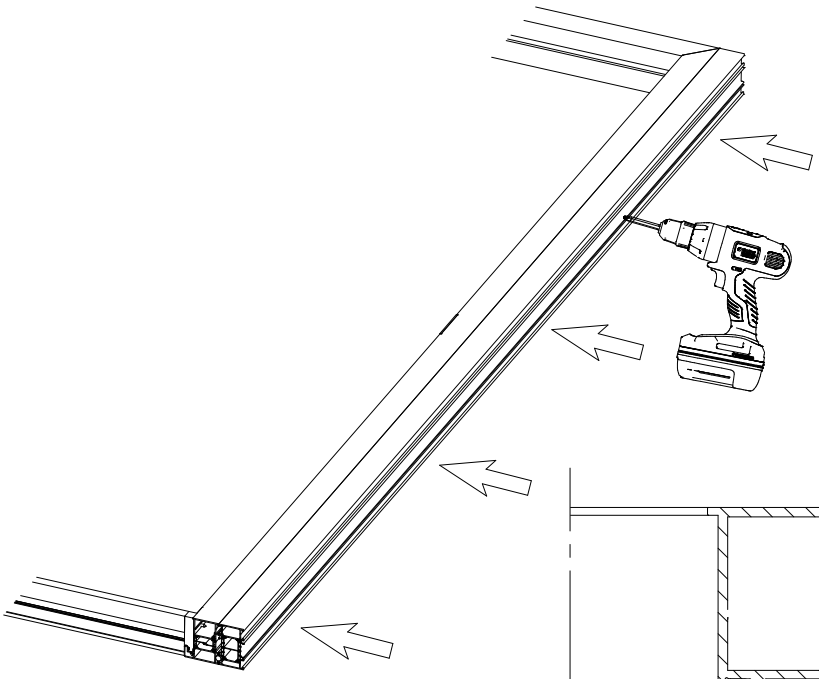

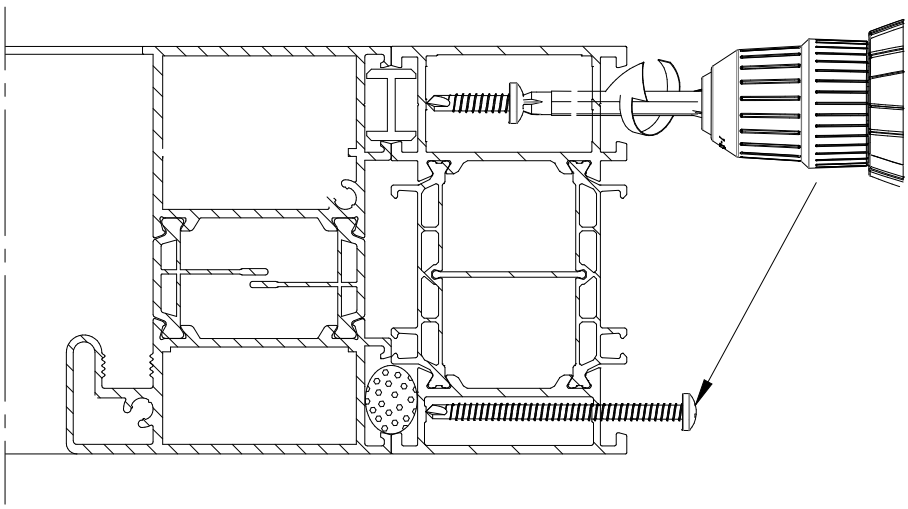

19 OPCJONALNIE PODWALINA PODPROGOWA 1)

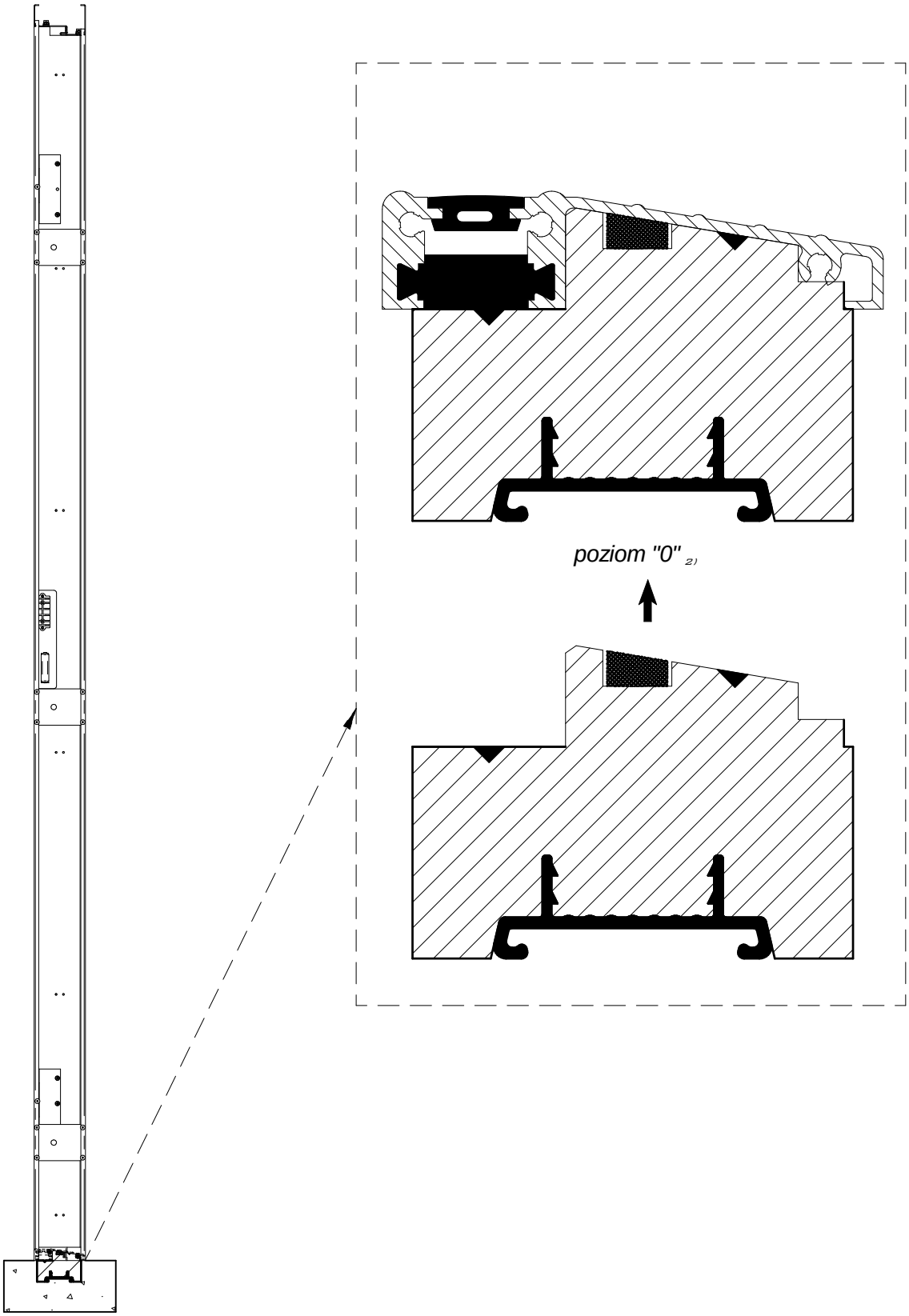

1) [Opcjonalnie podwalina podprogowa] [Optionally substructure of subliminal] [Optionales Bodeneinstandsprofil] [Дополнительное подпороговое усиление] [Opcionális tudatalatti szélesedő]
2) [poziom "0"] [level "0"] [Niveau "0"] [уровень "0"] ["0" szint]

Pkt. 1 Przygotowanie podłoża:
Powierzchnia, na której będzie montowana podwalina musi być wypoziomowana. Jest to bardzo istotne aby zredukować do minimum ryzyko nierównomiernego rozłożenia naprężeń ściskających.
W przypadku braku poziomu zaleca się wykonanie nośnej warstwy wyrównującej w celu wyrównania i wypoziomowania powierzchni. Dodatkowo powierzchnia, na której ma być postawiona podwalina powinna być gładka, bez ubytków, luźnych elementów betonu i sucha. W przypadku montażu w warunkach zimowych w temperaturach ujemnych należy zwrócić uwagę aby powierzchnia podłoża nie była zalodzona, oszroniona.

Przygotowanie podwaliny
Przed montażem należy przygotować takie długości podwalin aby zostawić odpowiedni luz montażowo-dylatacyjny.
Gdy zachodzi konieczność docięcia podwaliny na wymiar można to zrobić piłką do metalu, drewna lub mechanicznie.

WARIANT 1 - MONTAŻ PODWALIN
Etap. 1.
pokryć górną płaszczyznę podwaliny klejo-uszczelniaczem*. zaleca się położenie minimum trzech ścieżek klejowych o szerokości około 3 mm. Należy stosować odpowiednie klejo-uszczelniacze.
łączymy podwalinę z progiem odpowiednio ustawiamy i mocno dociskamy. Całość zespalamy stosując ściski stolarskie.
Uwaga! Konieczne jest dobranie odpowiedniej długości wkrętu montażowego aby nie przewiercić na wylot progu. W przypadku progów niskich bez komór ta operacja może nie być możliwa.
Głębokość zakotwienia określa producent mocowań.

Etap.2 Po przyklejeniu podwaliny do progu, wczepiamy blach montażowe w dolną listwę montażową z PCV po 3 szt./1 szt. i przykręcamy wkrętem montażowym. Następnie rozprowadzamy po powierzchni podłoża klej poliuretanowy do styropianu lub zaprawę klejową który jednocześnie może być warstwą poziomującą.
Nie dopuszcza się stosowania pian pistoletowych rozprężnych do montażu. Całość ostrożnie wsuwamy w miejsce wbudowania i stawiamy na równe, nośne i wypoziomowane podłoże.
Po wypoziomowaniu uzupełniamy szczeliny dylatacyjne między murem a podwaliną/poszerzeniem klejo-uszczelniaczem

20

REGULACJA SAMOZAMYKACZA GEZE BOXER

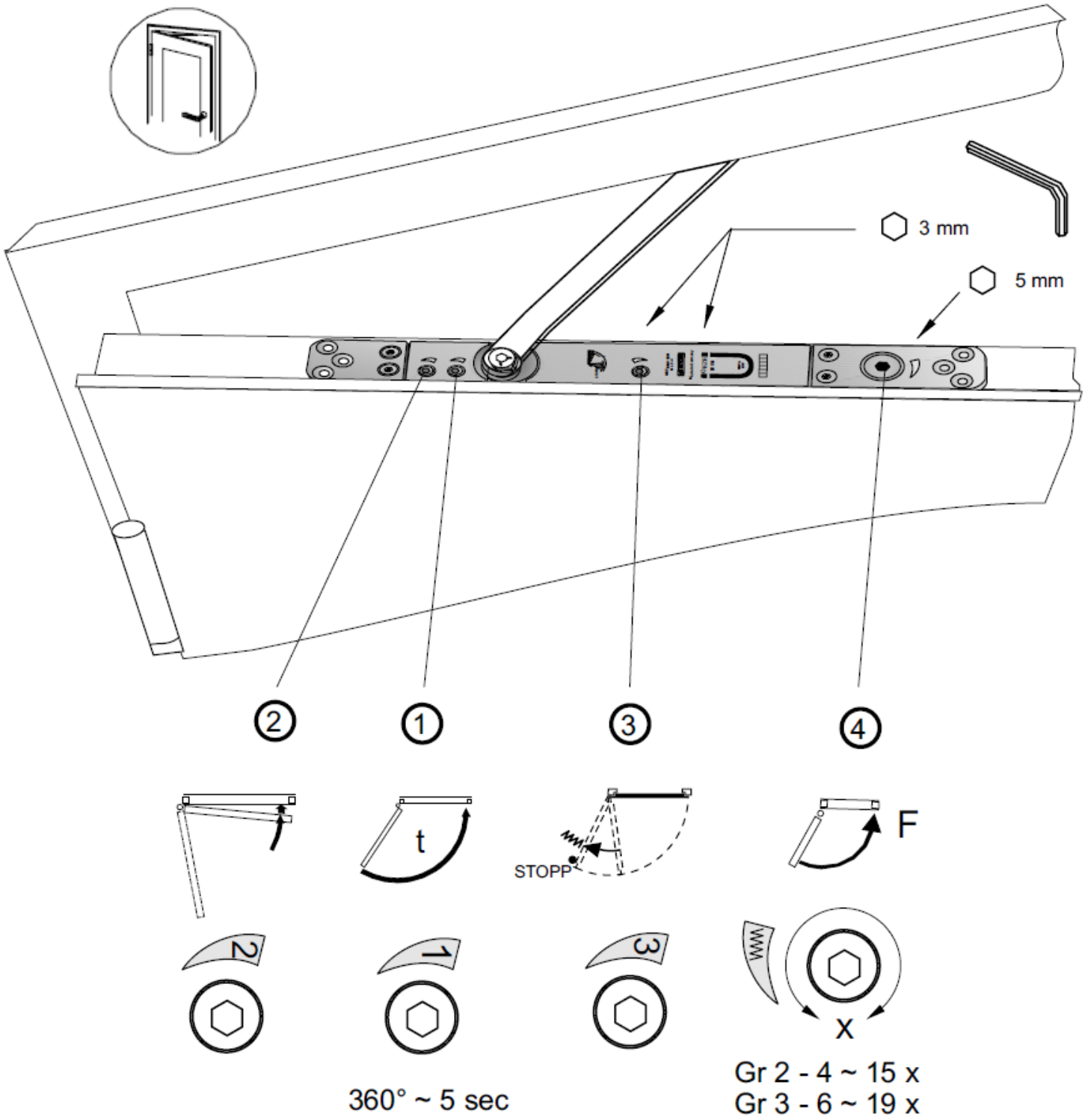

1) Regulacja czasu zamykania
2) Regulacja domykania
3) Kąt otwarcia
4) Siła zamykania
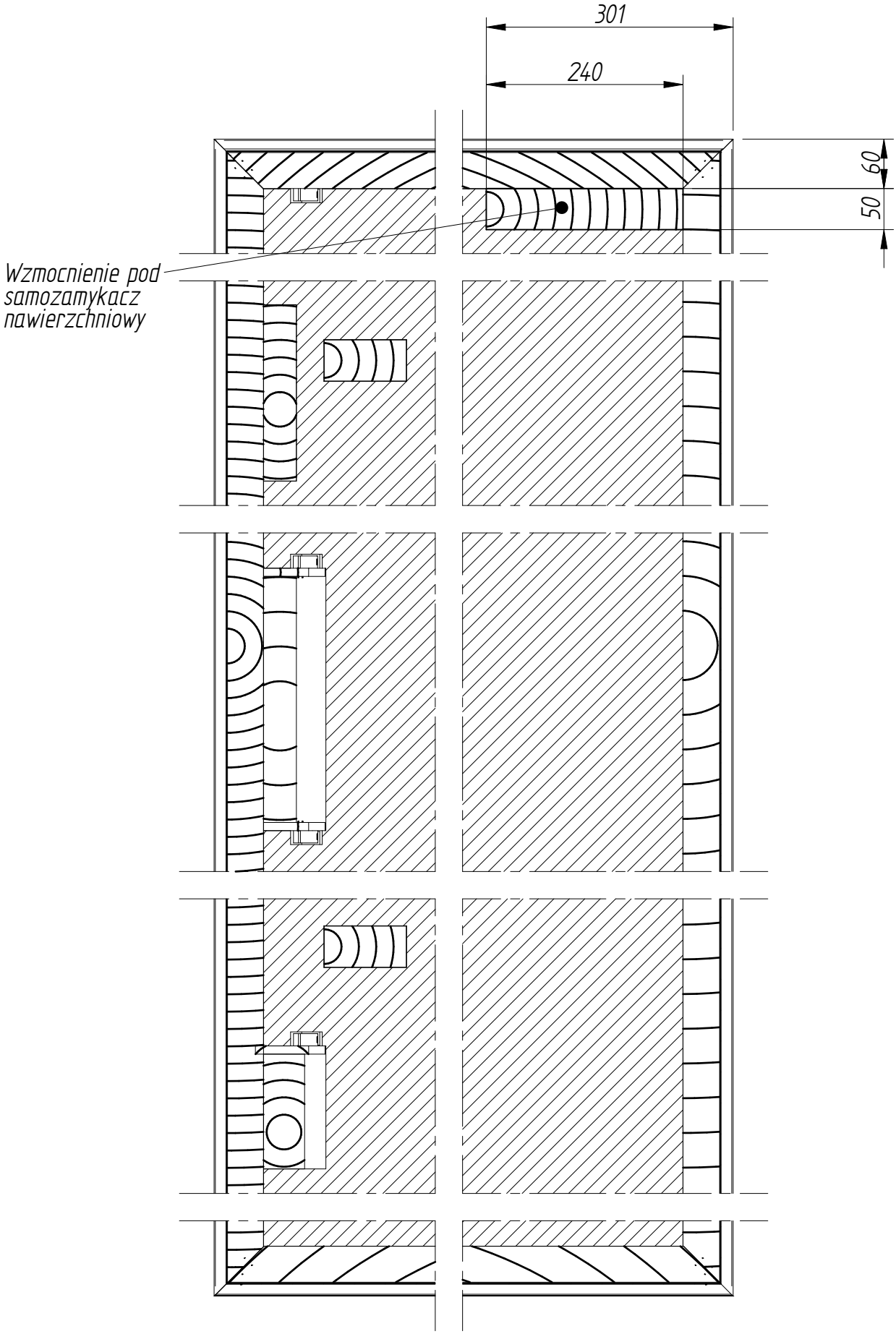
POŁOŻENIE WZMOCNIENIA POD SAMOZAMYKACZ NAWIERZCHNIOWY