INSTRUKCJA MONTAŻU
BRAM GARAŻOWYCH

GERDA G40 / G60

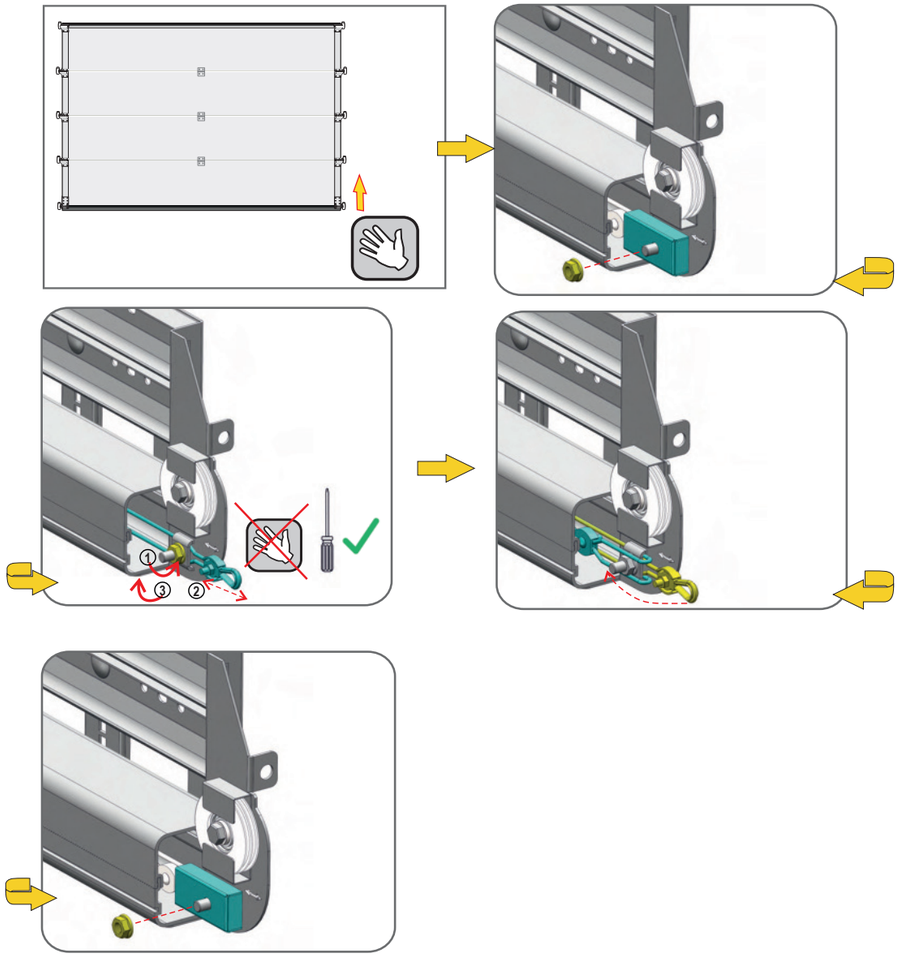

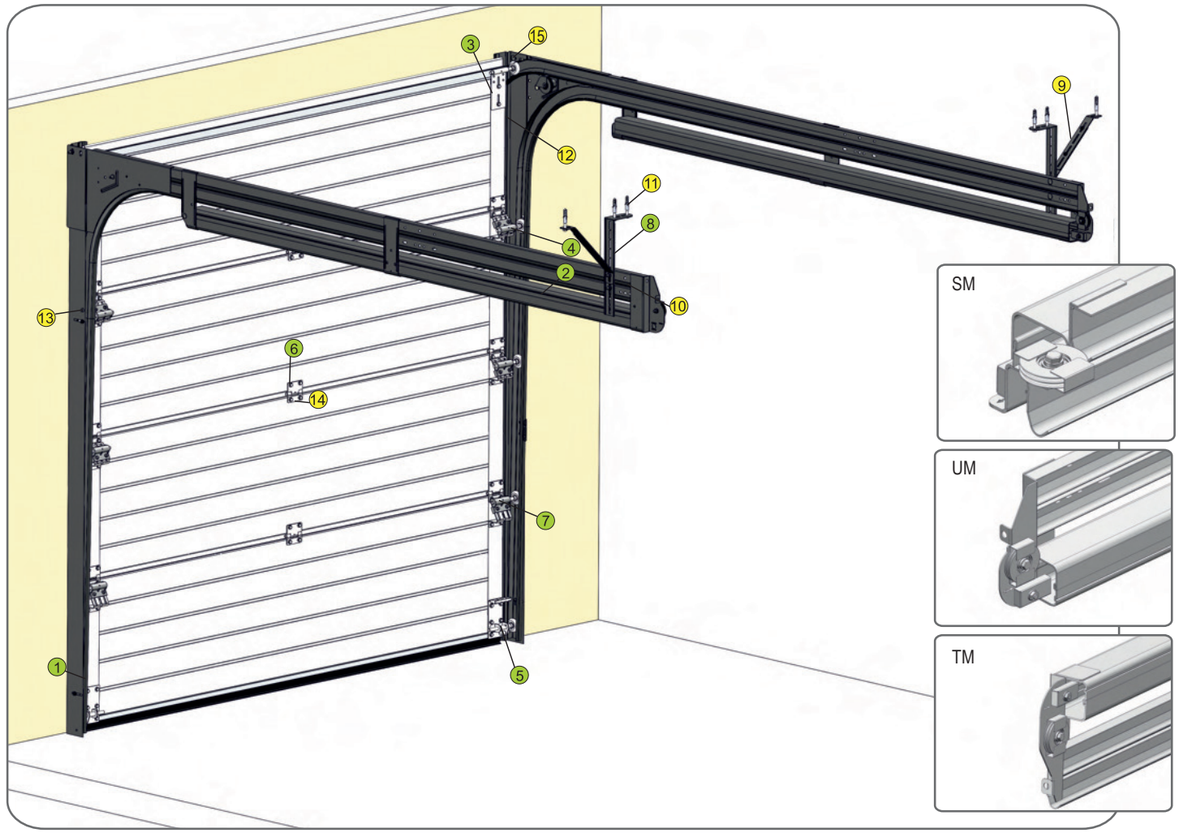

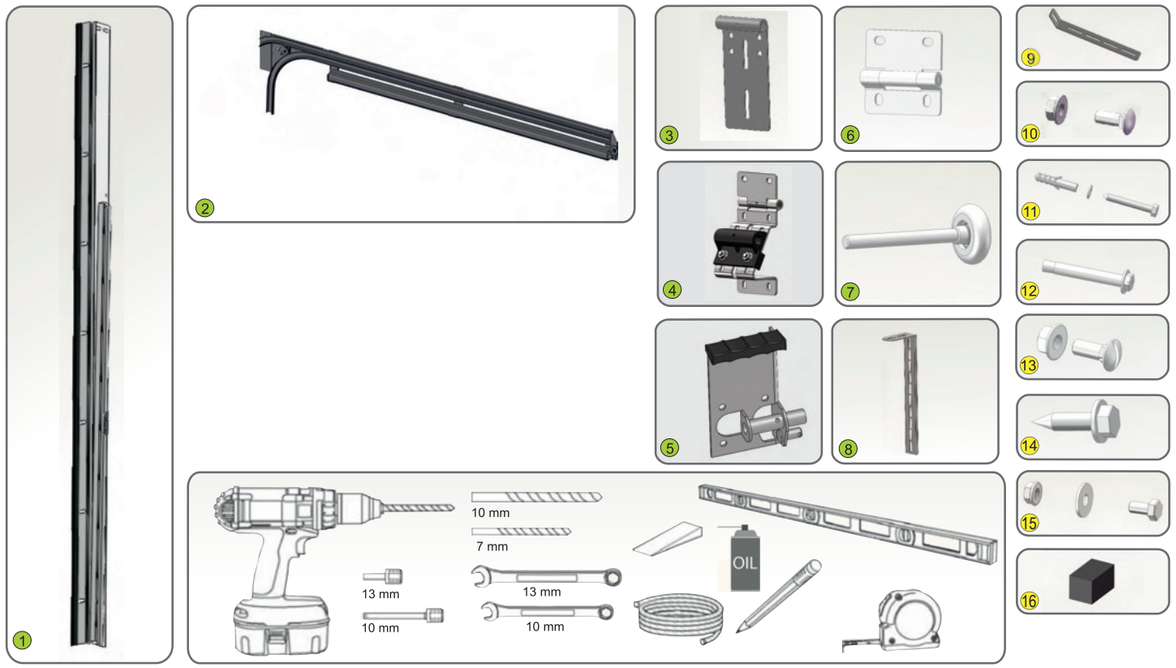

BRAMY GARAŻOWA G40 MONTAŻ SPRĘŻYNY NACIĄGOWE

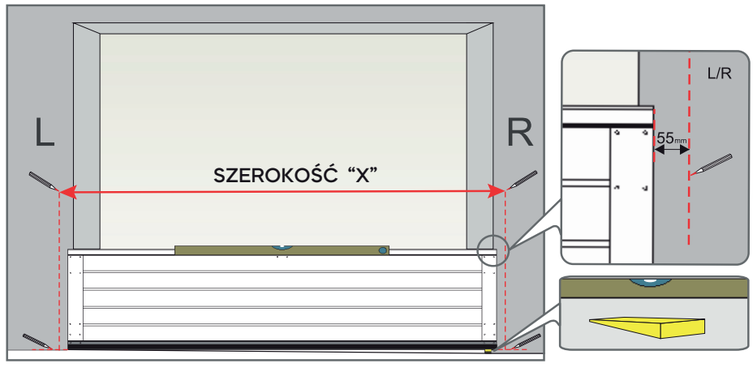

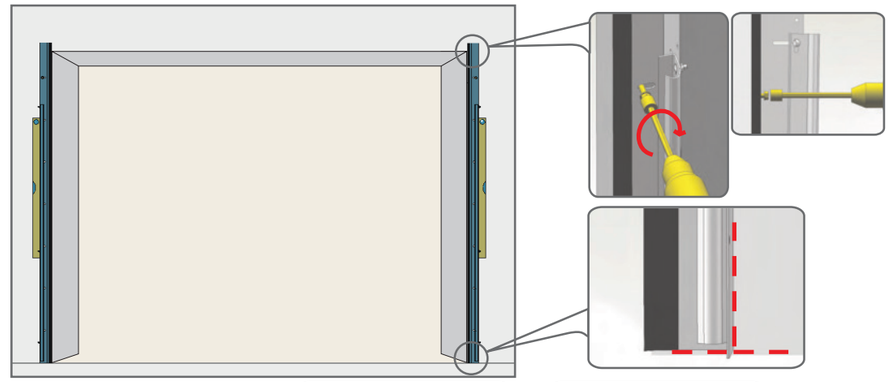

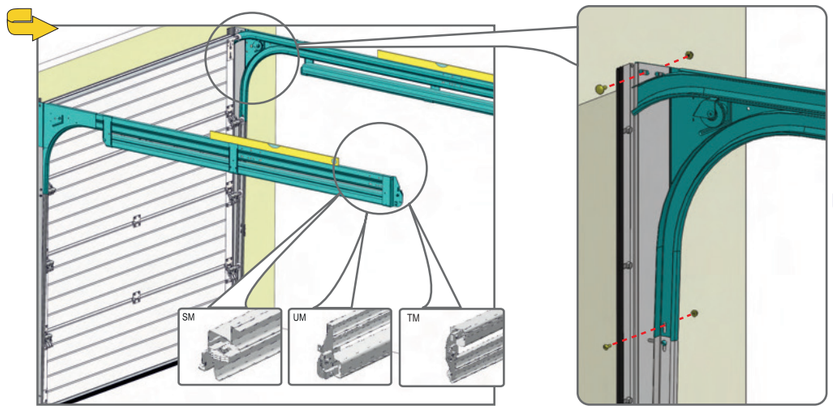

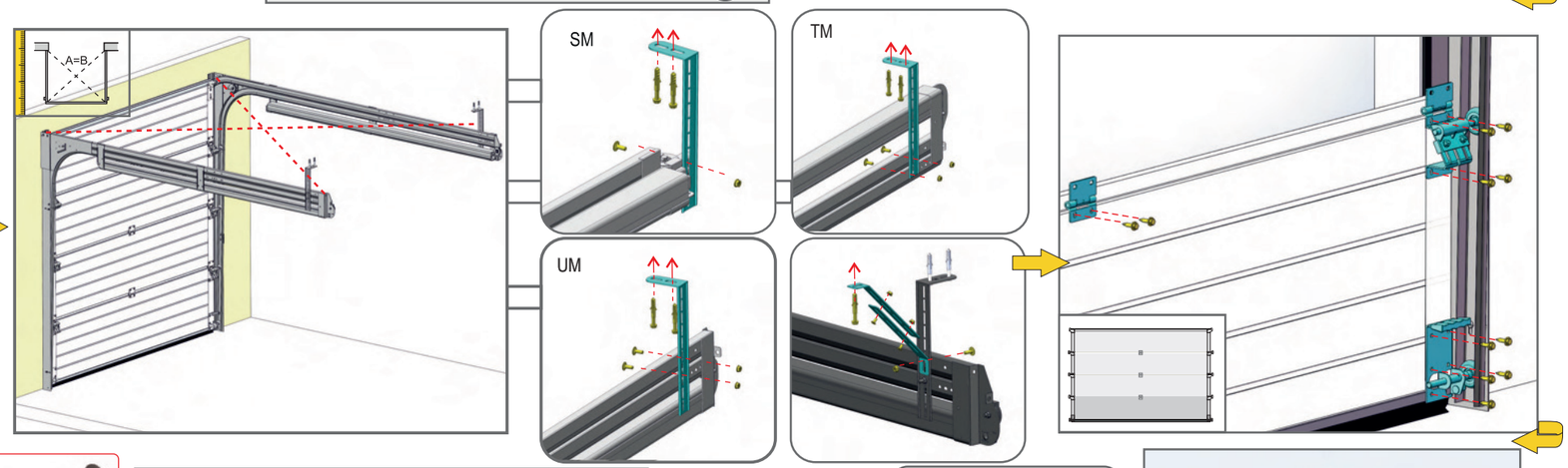

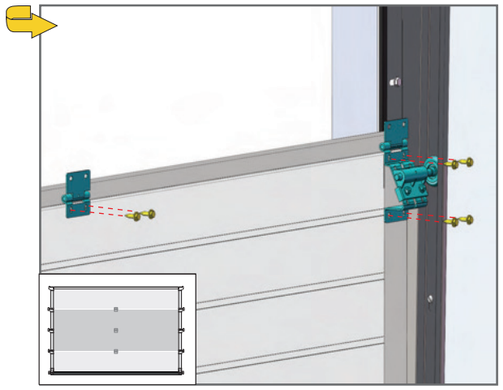

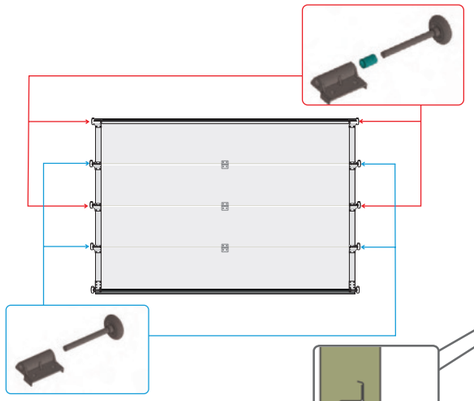

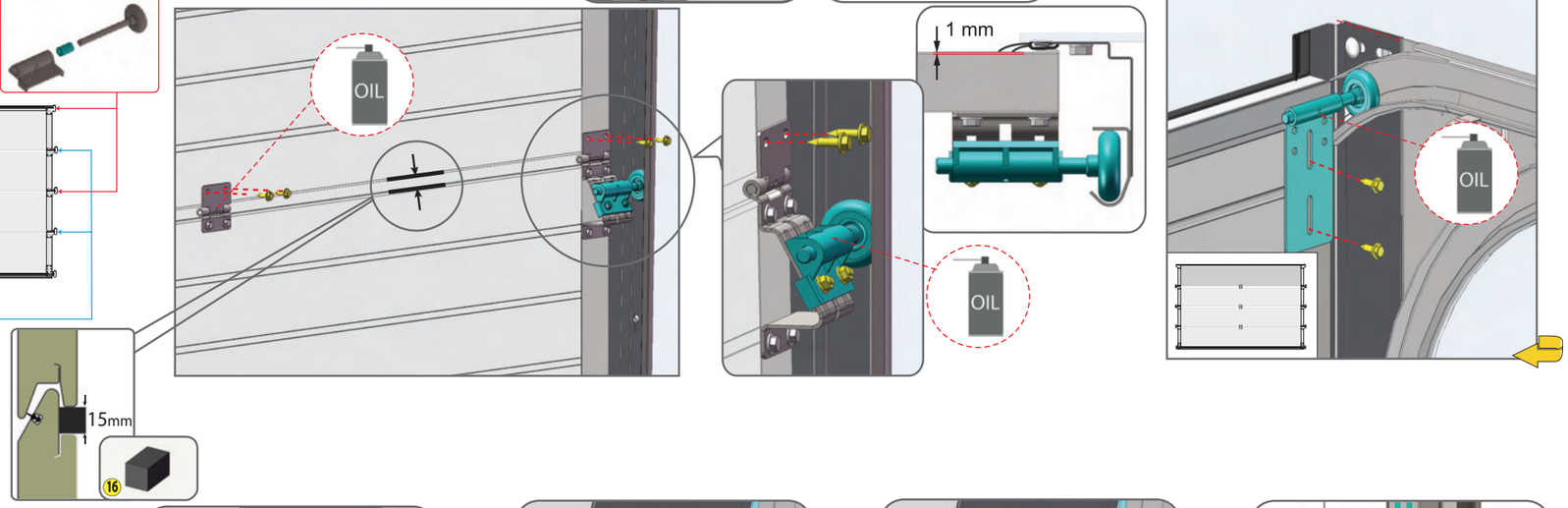

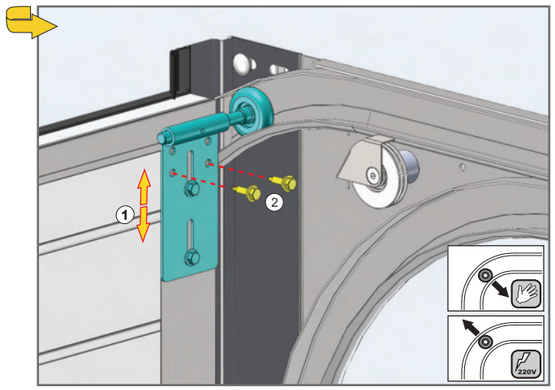

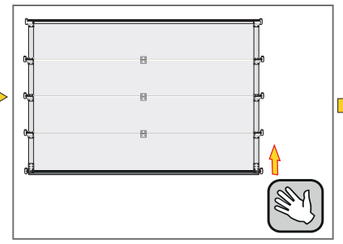

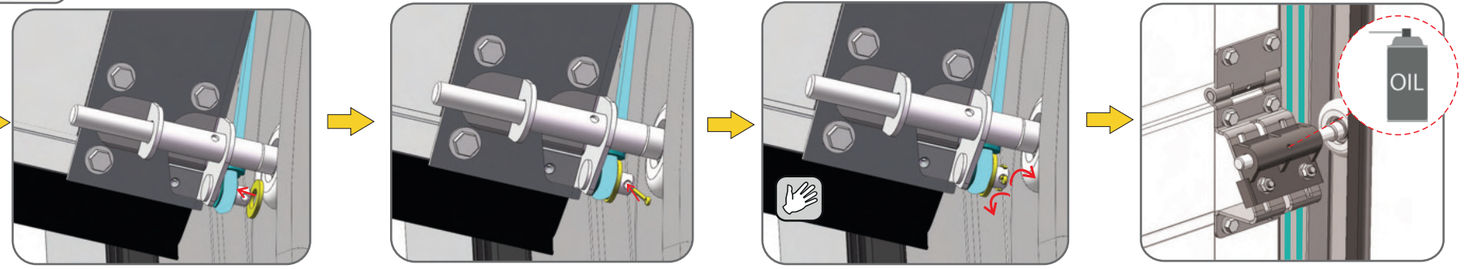

BRAMY GARAŻOWA G40 MONTAŻ SPRĘŻYNY NACIĄGOWE

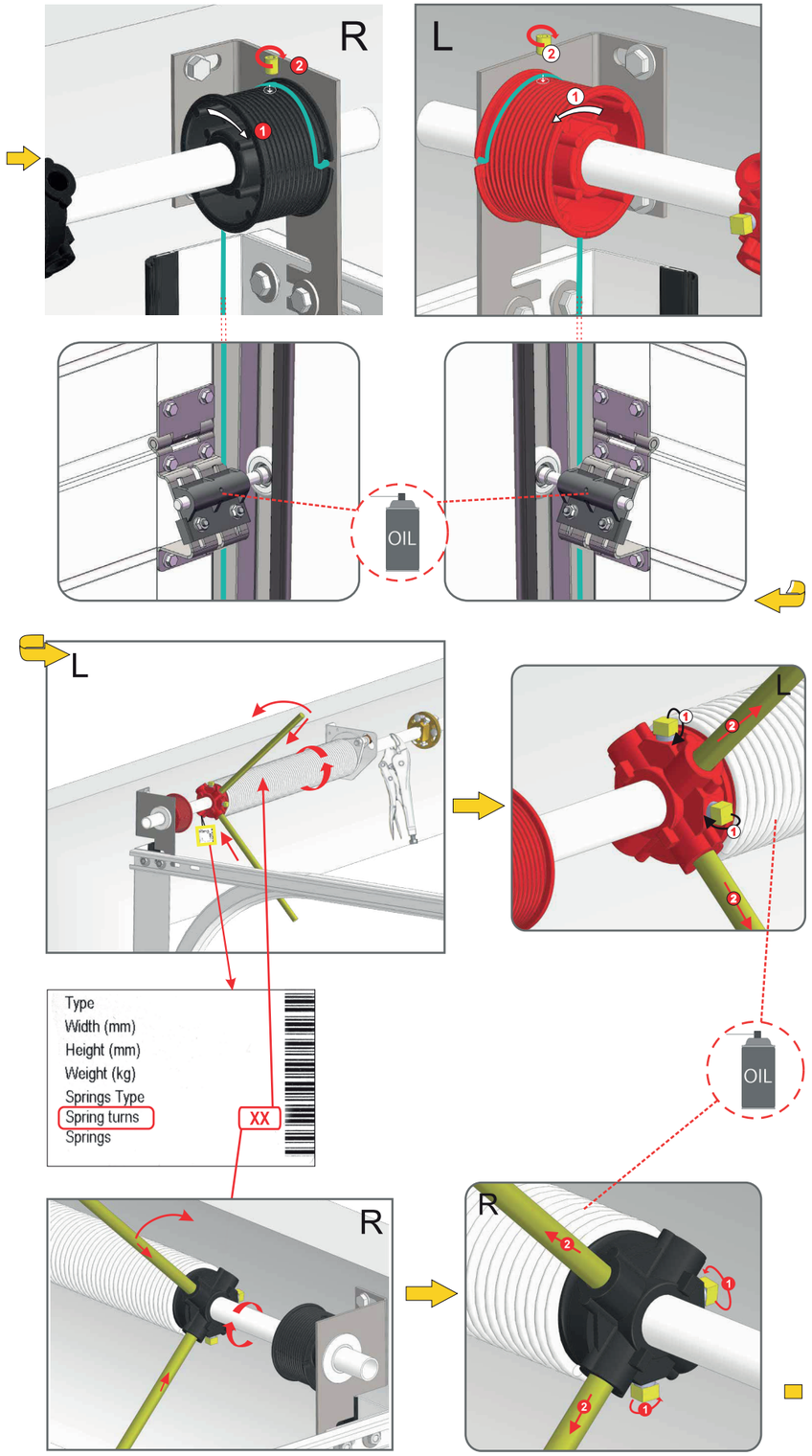

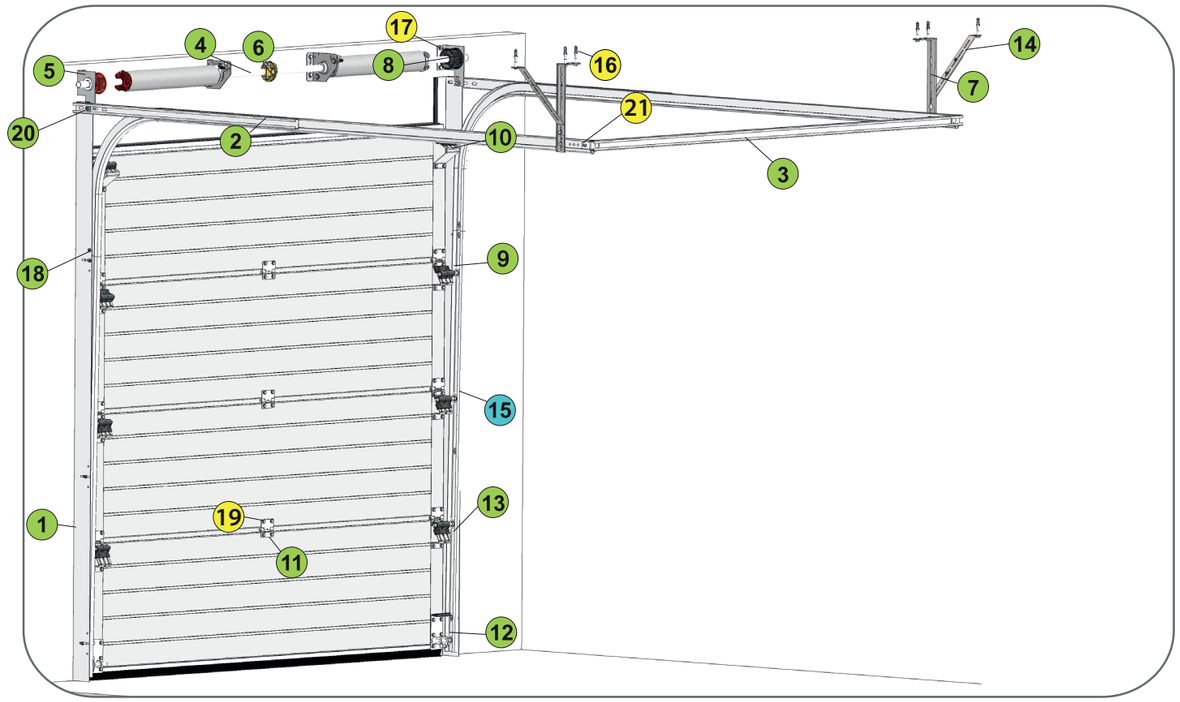

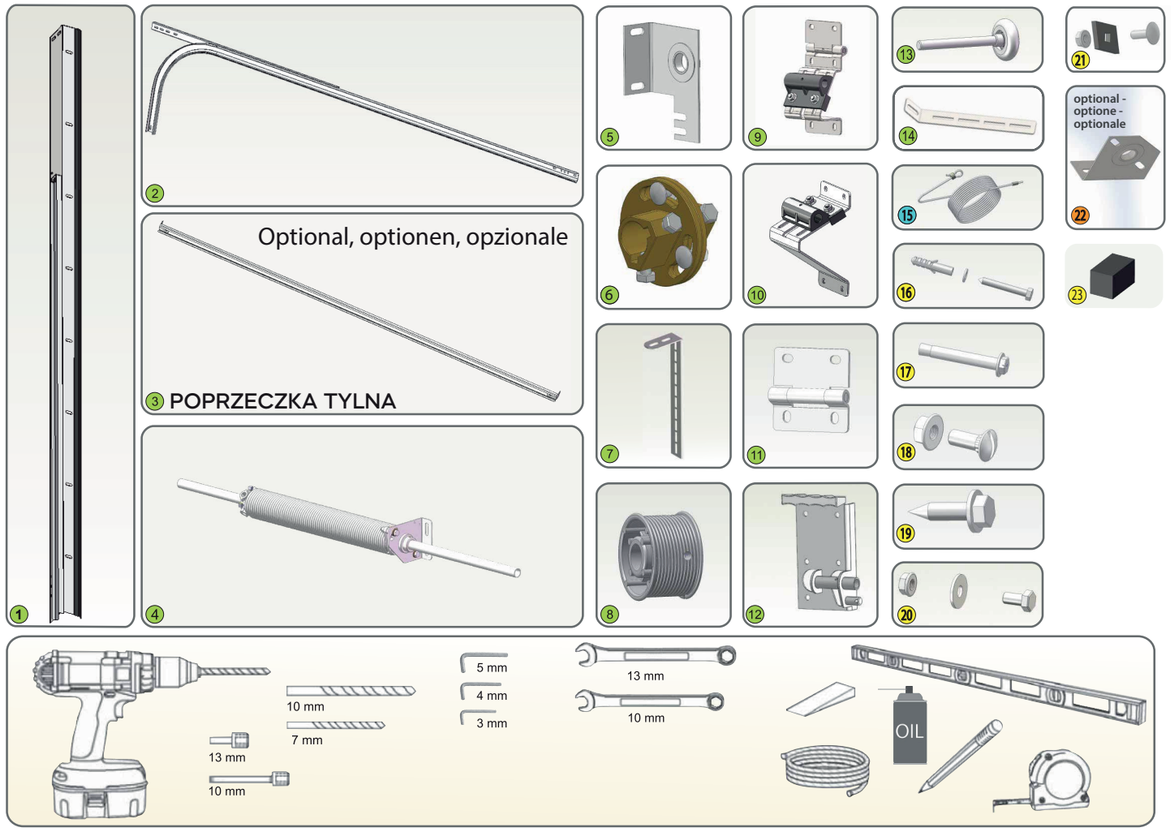

BRAMY GARAŻOWA G40 MONTAŻ STANDARDOWY SPRĘŻYNY SKRĘTNE

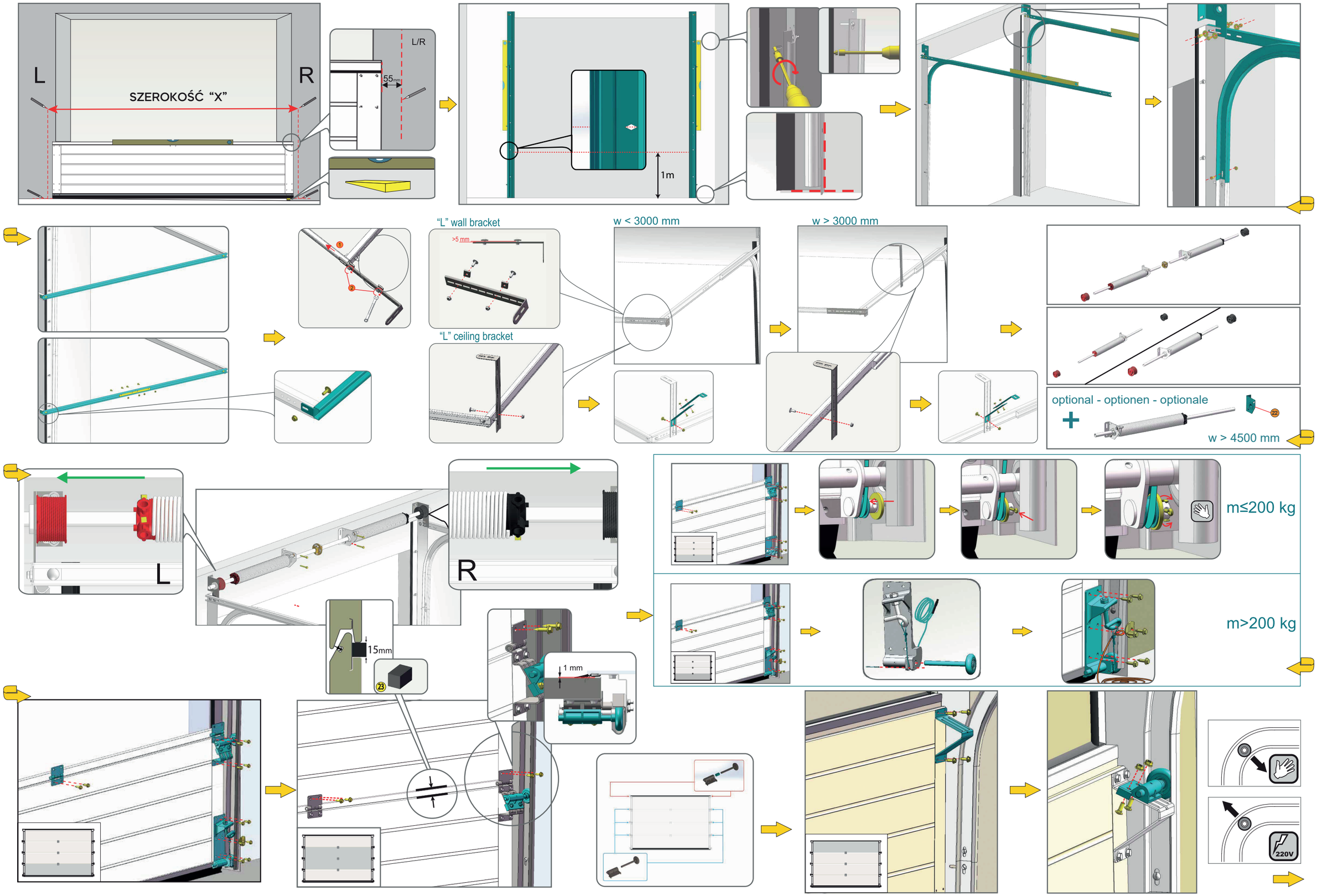

BRAMY GARAŻOWA G40 MONTAŻ STANDARDOWY SPRĘŻYNY SKRĘTNE

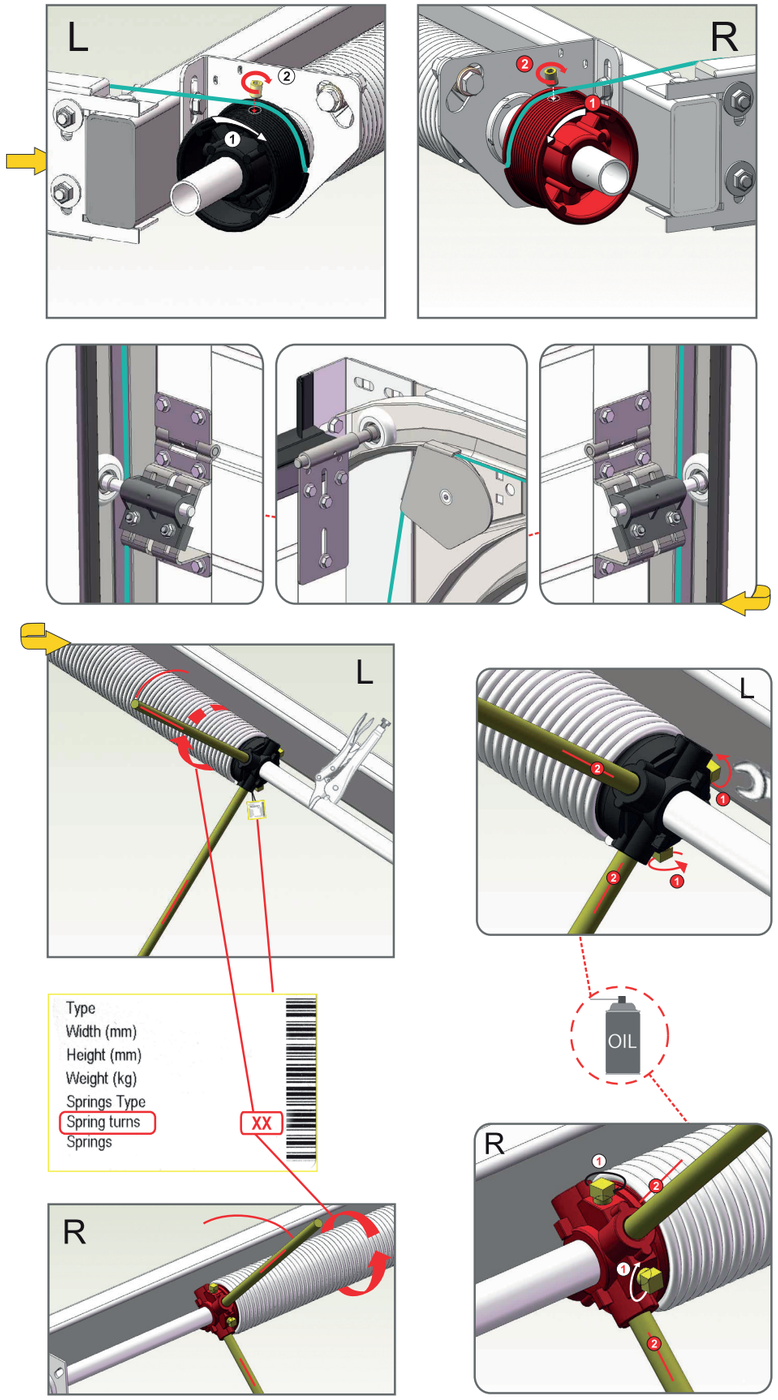

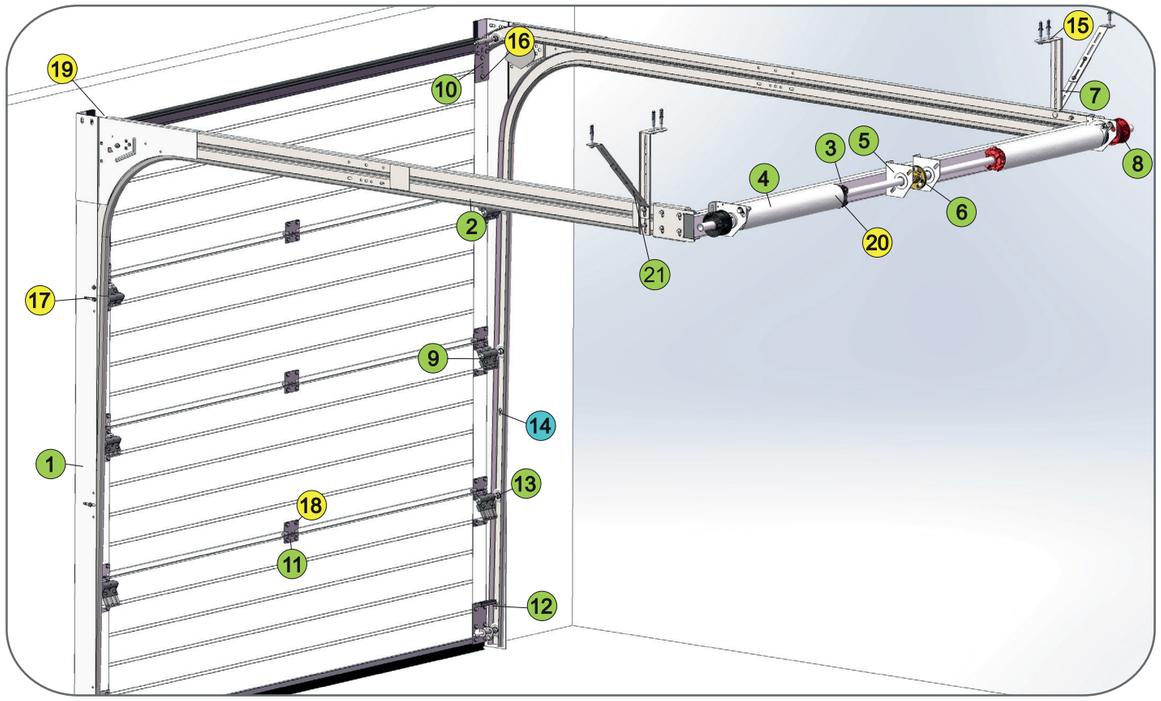

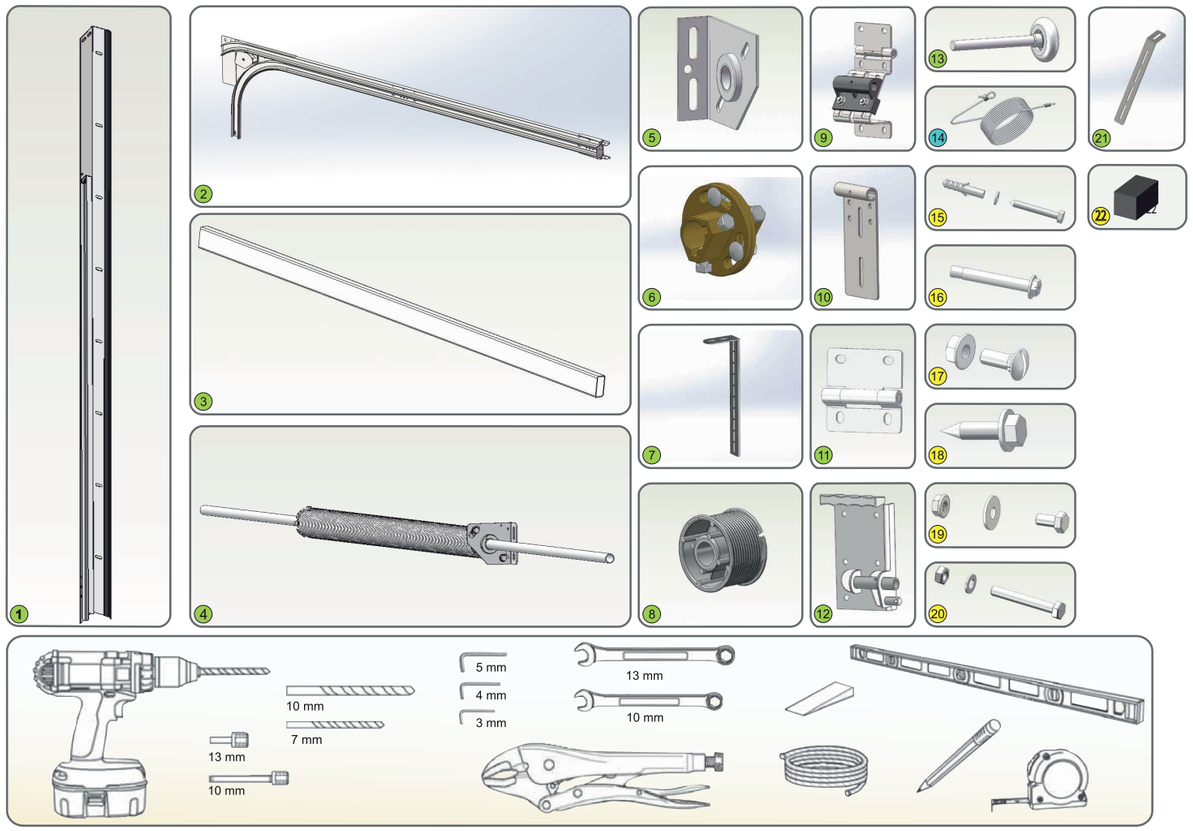

BRAMY GARAŻOWA G40 MONTAŻ NISKI WAŁ UMIESZCZONY Z TYŁU, SPRĘŻYNY SKRĘTNE

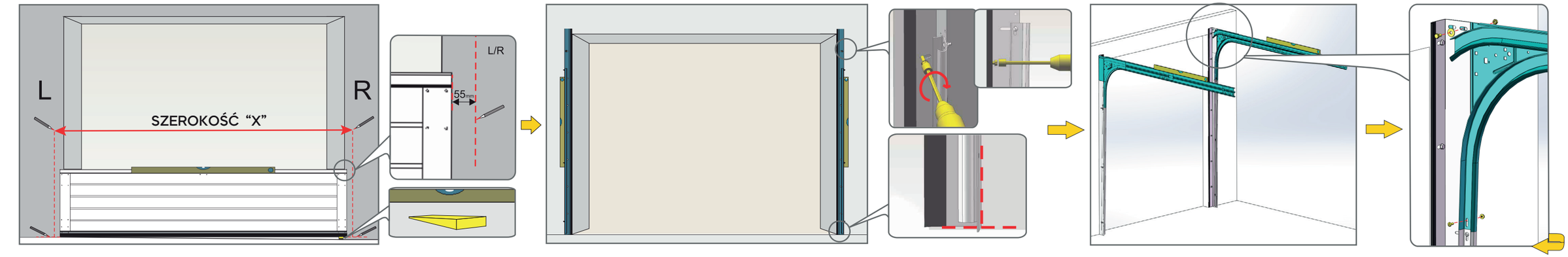

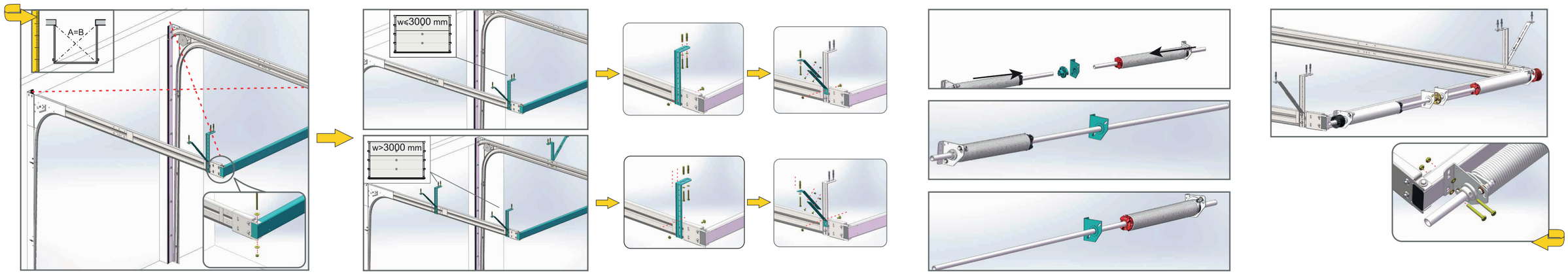

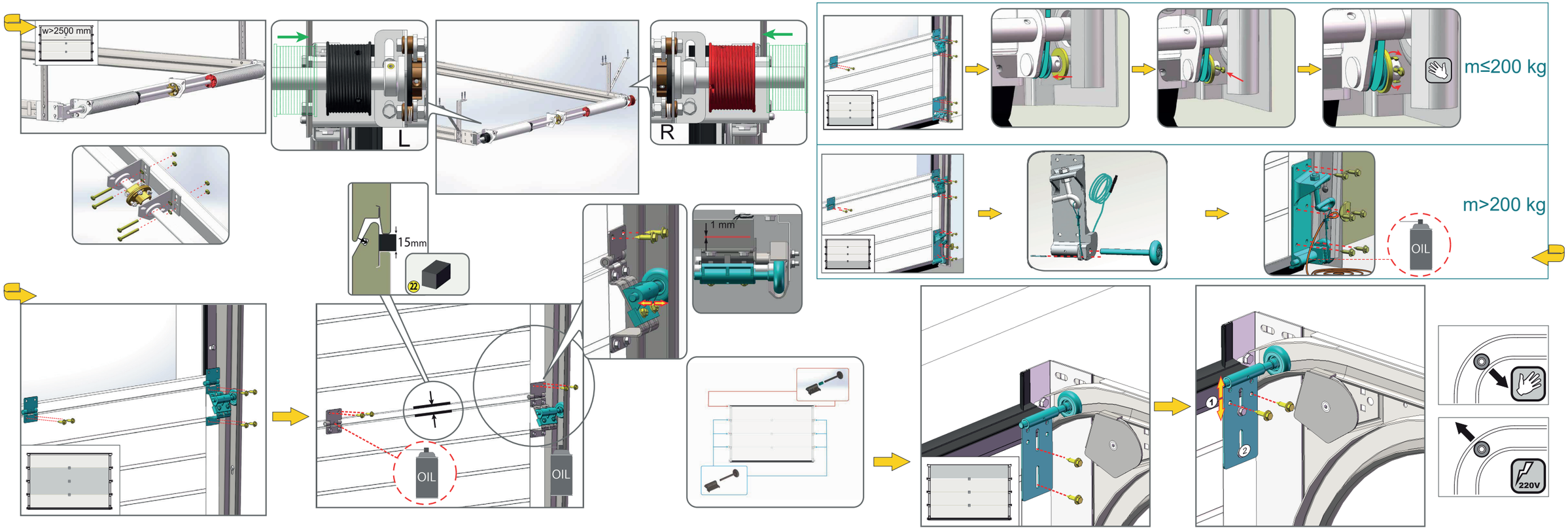

BRAMY GARAŻOWA G40 MONTAŻ NISKI WAŁ UMIESZCZONY Z TYŁU, SPRĘŻYNY SKRĘTNE

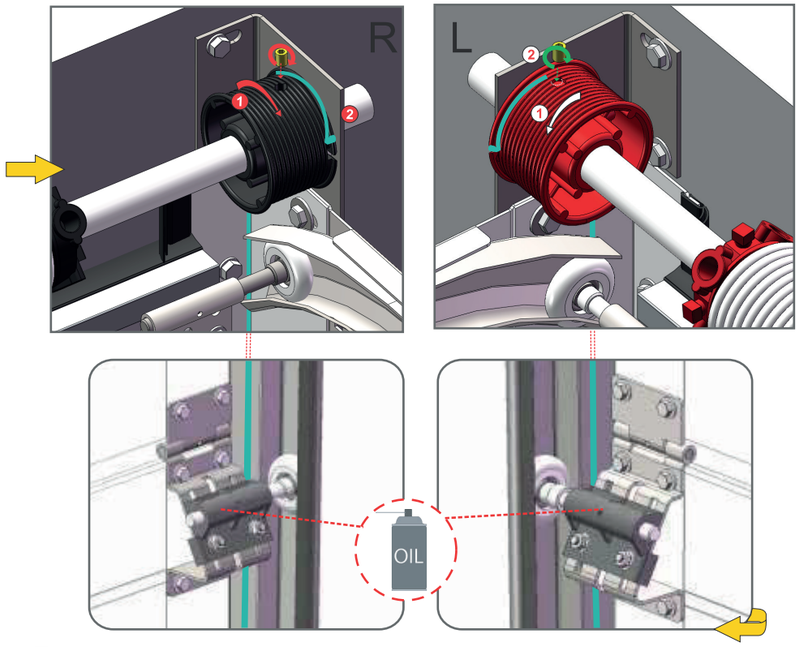

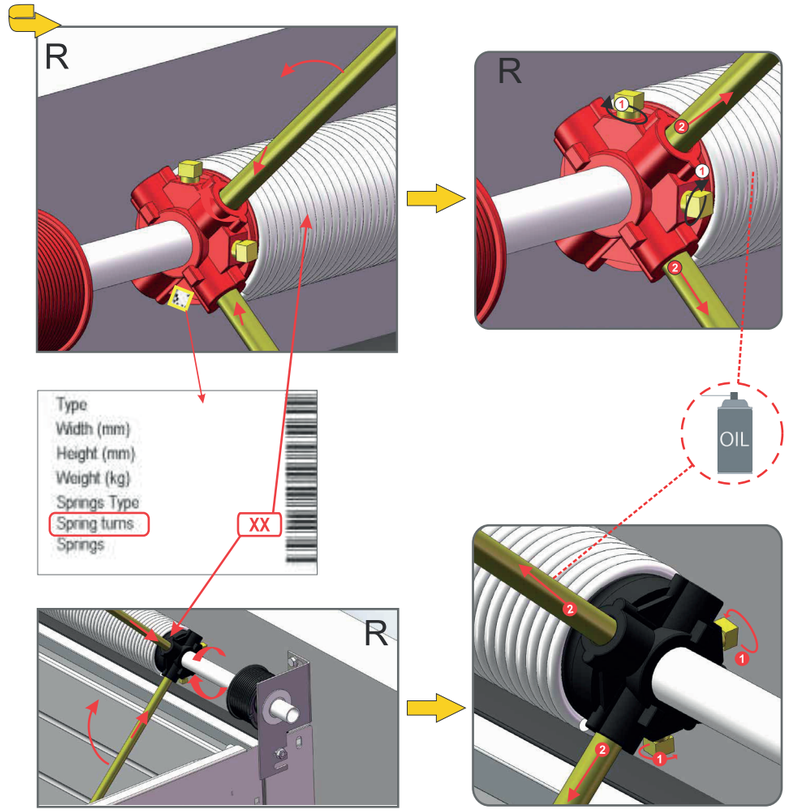

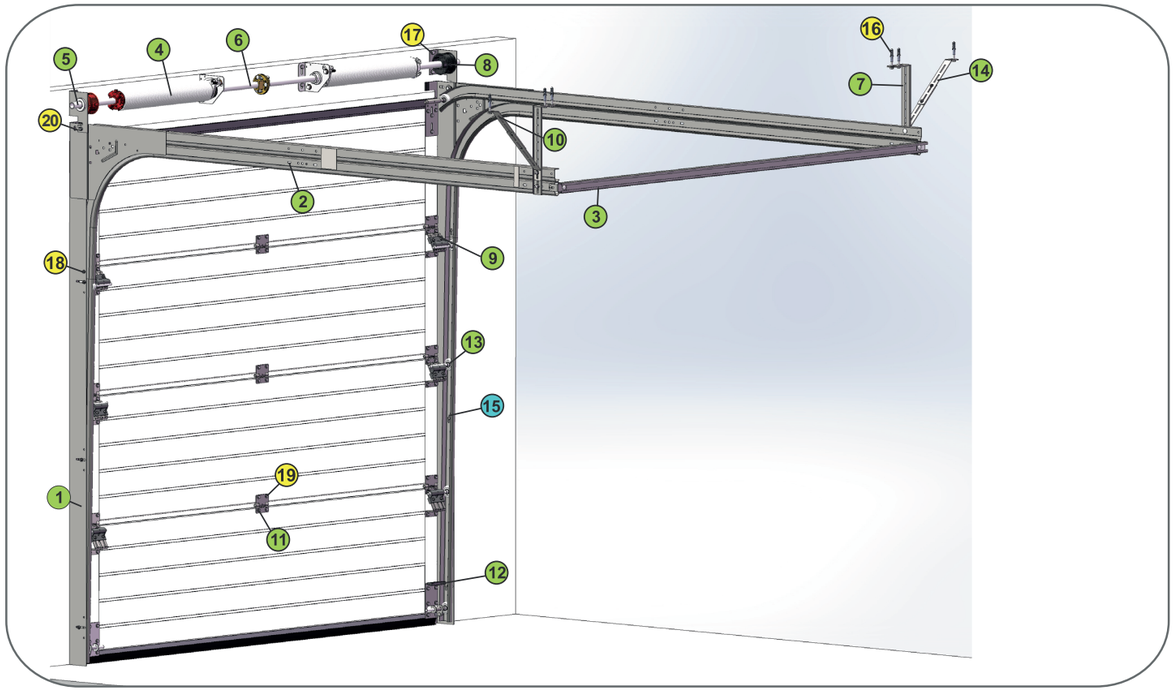

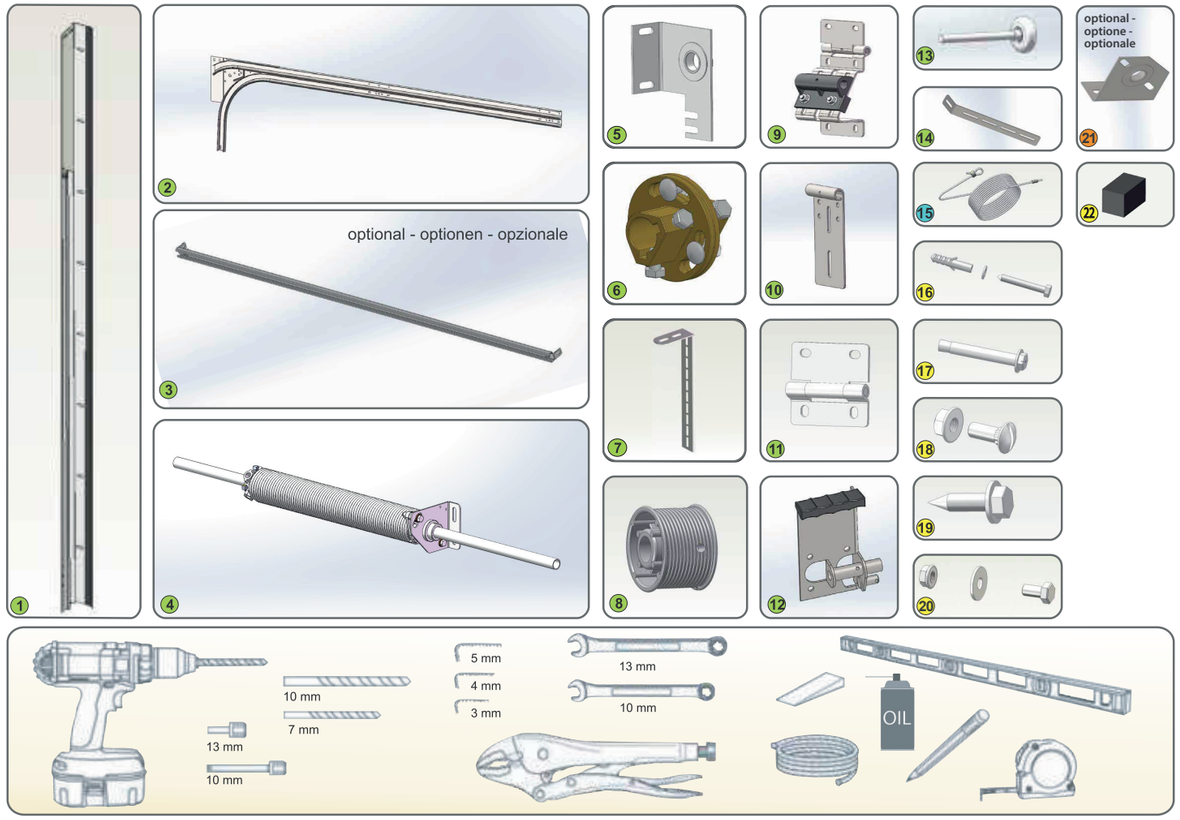

BRAMY GARAŻOWA G40 MONTAŻ NISKI WAŁ UMIESZCZONY Z PRZODU, SPRĘŻYNY SKRĘTNE

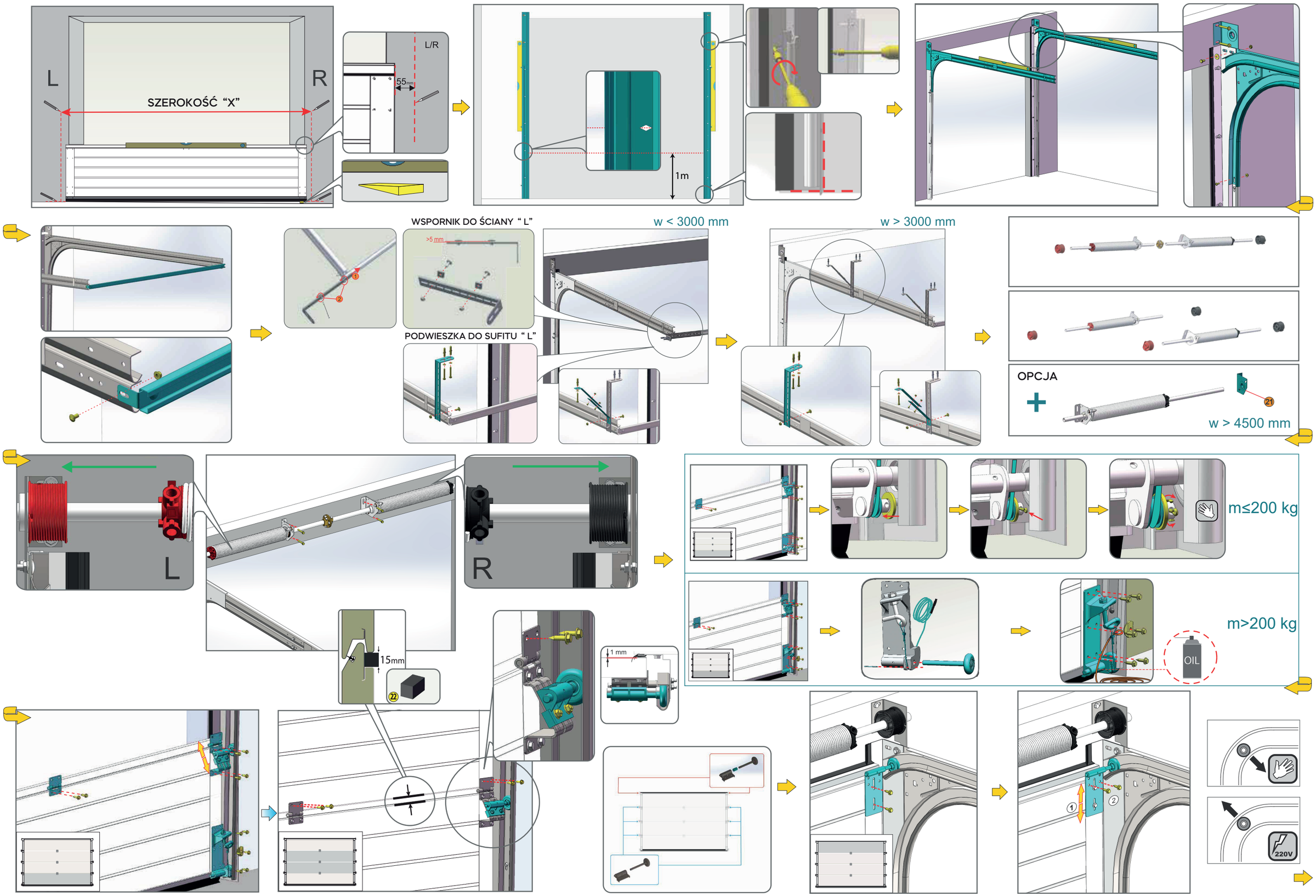

BRAMY GARAŻOWA G40 MONTAŻ NISKI WAŁ UMIESZCZONY Z PRZODU, SPRĘŻYNY SKRĘTNE